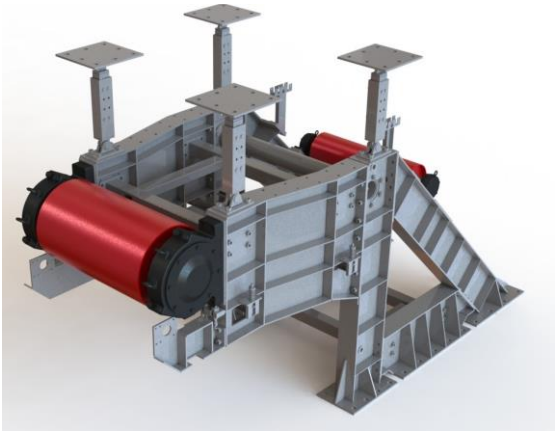

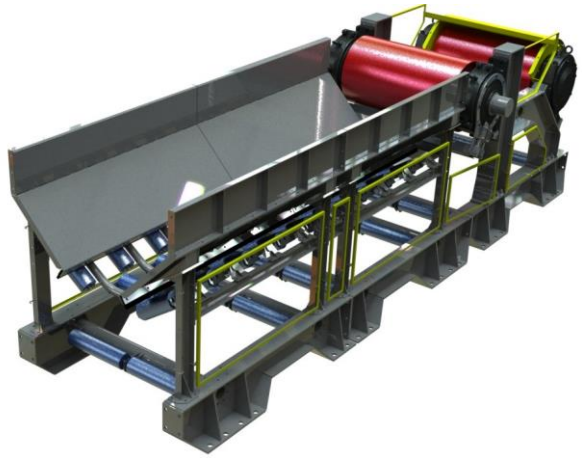

КАТАЛОГ
элементов ленточного конвейера
шириной ленты 1200 мм

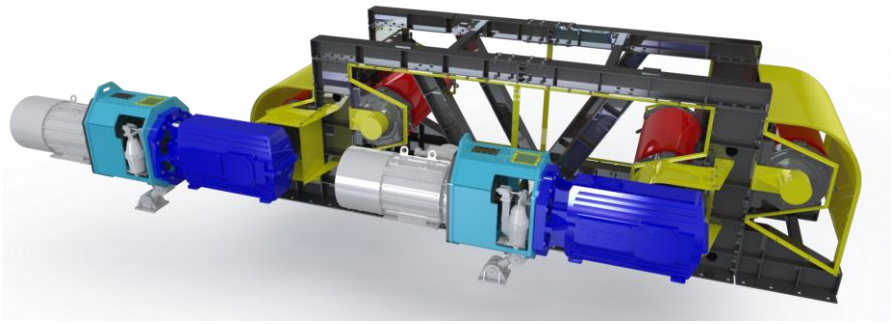

Секция разгрузочно-приводная (55 кВт) СРП1200/КРУ.00.00.000 СБ

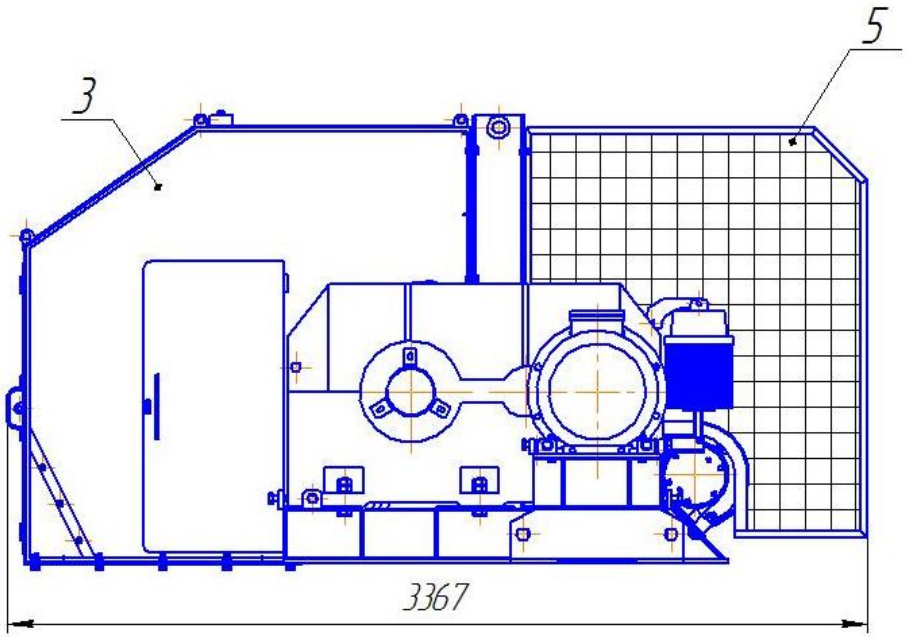

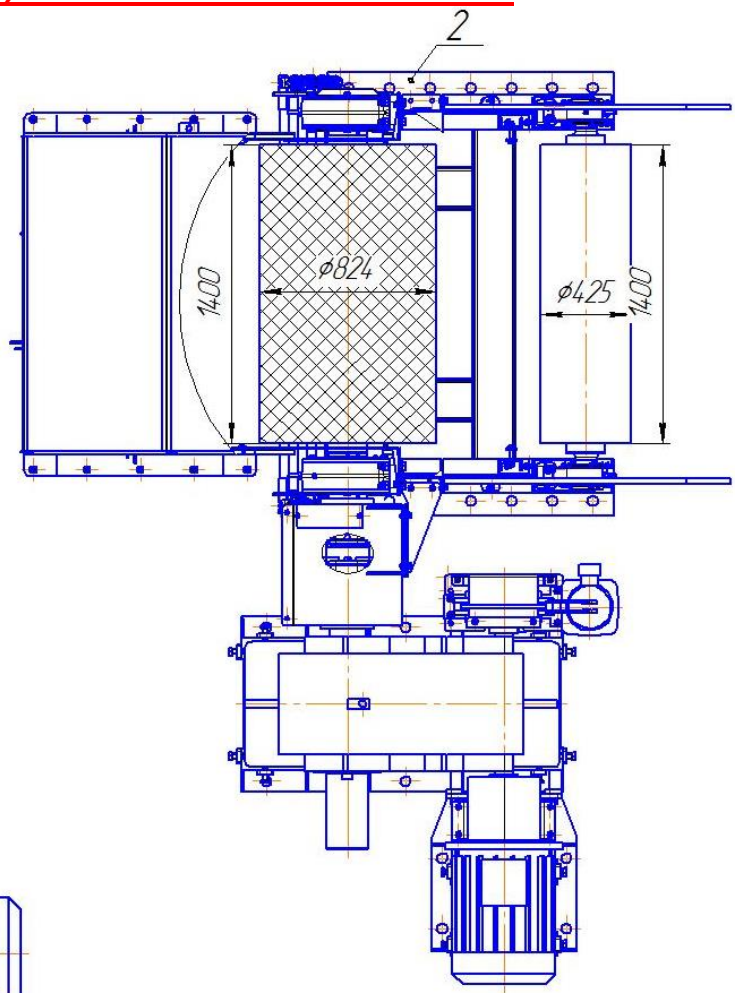

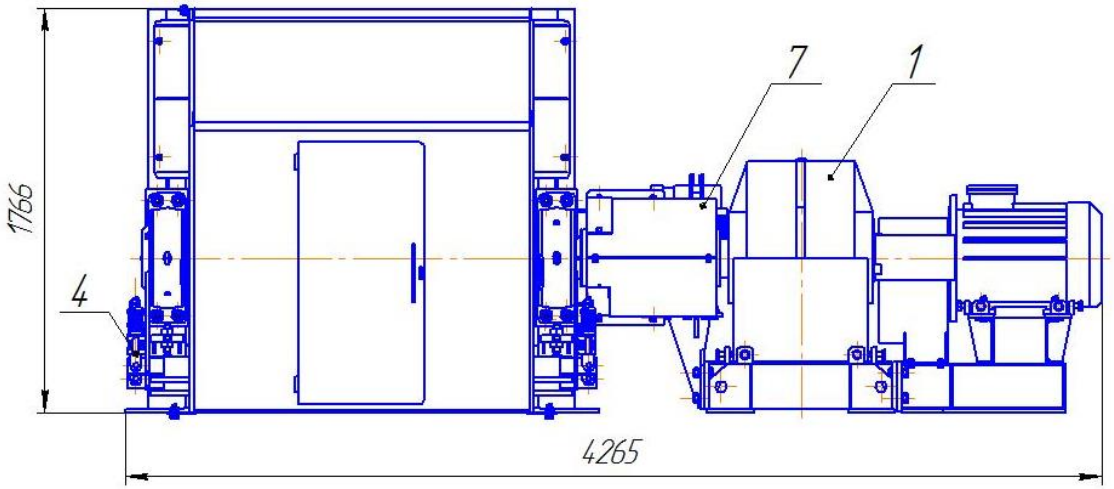

Применяемый барабан:	Масса, кг
БП(3632)-1200.800.00.000-01 СБ	1792
БО(3616)-1200.425.00.000 СБ	673

Электродвигатель:

АИР 225М4 N = 55 кВт n = 1500 об/мин

Редуктор:

1Ц2Н450-50-33

Масса секции без приводного блока и барабанов 1115 кг.

Секция разгрузочная СР(шП) 1200.00.00.000 СБ

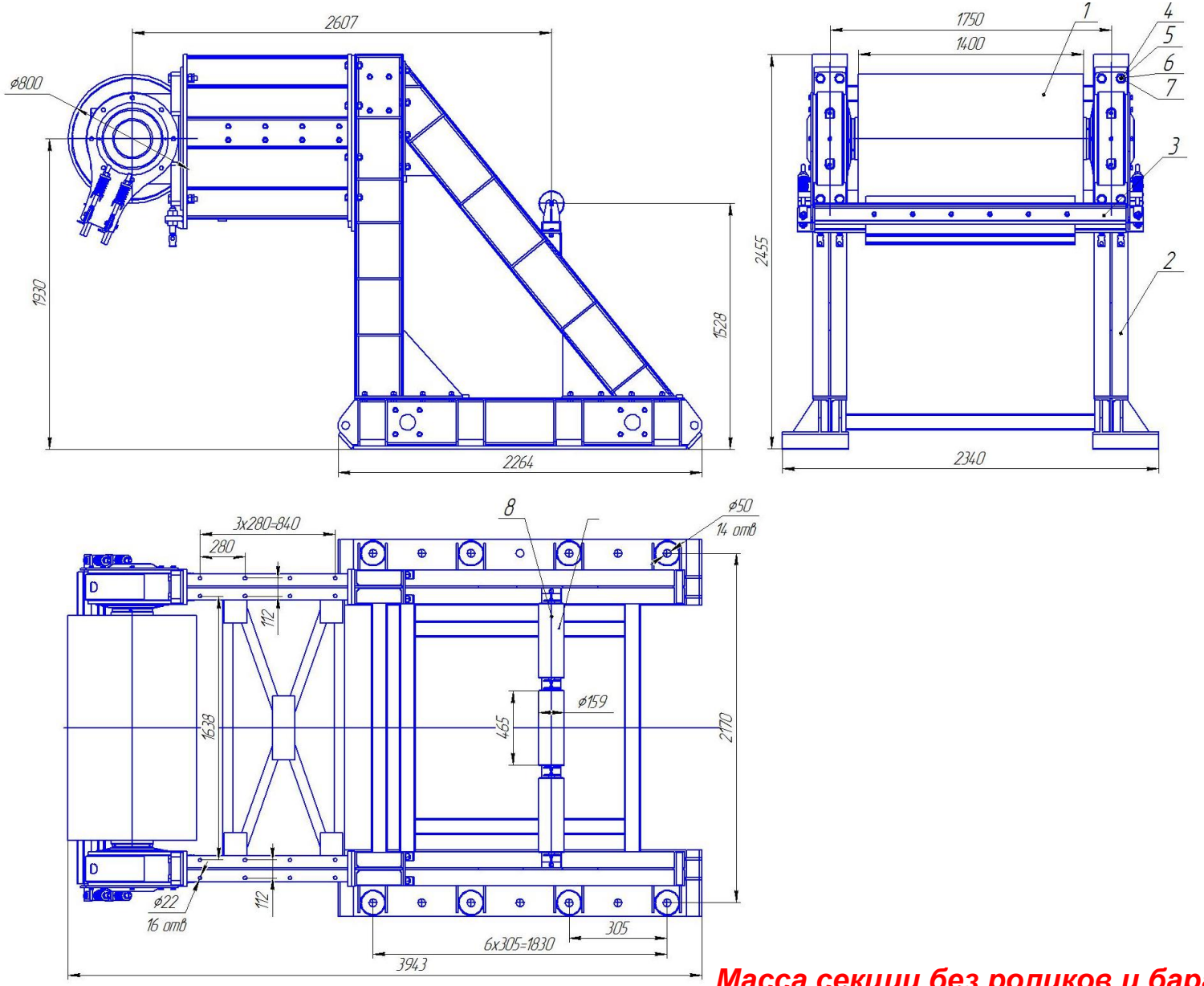

Масса секции без роликов и барабанов 2818 кг.

Используемые ролики Ø159x465

Секция разгрузочная УСР 1200.00.00.000 СБ(нет)

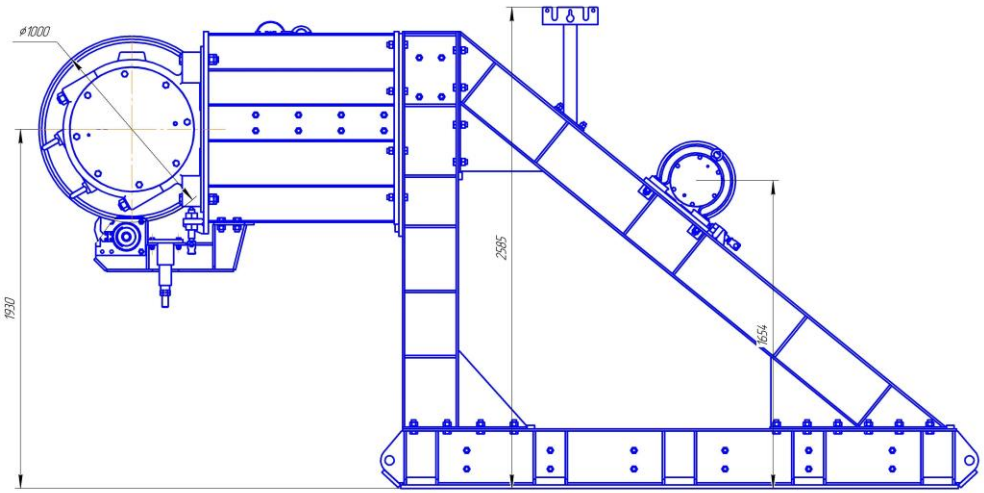

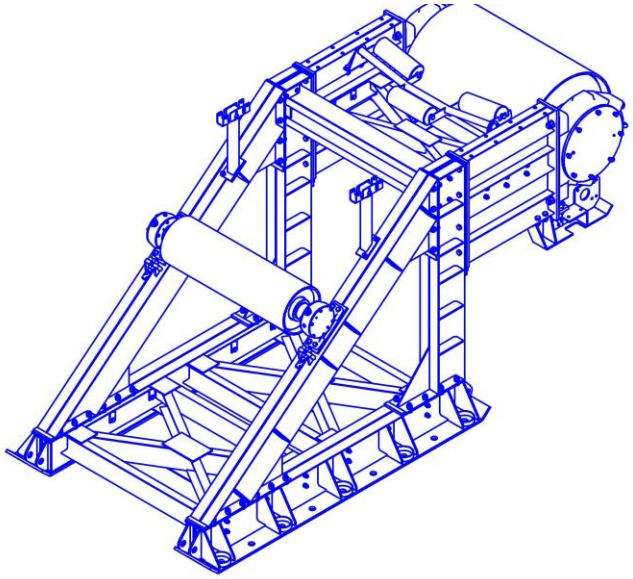

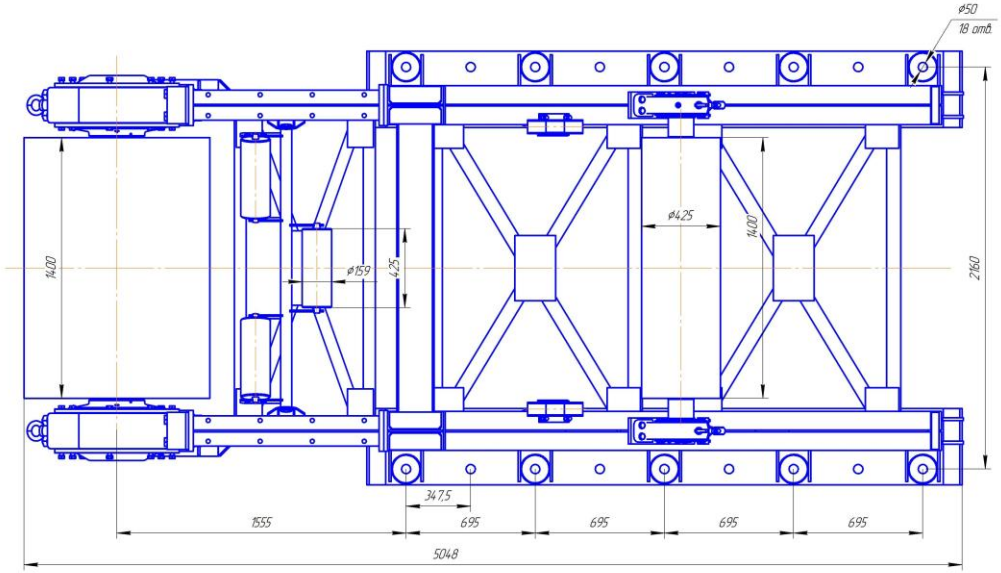

Масса секции без роликов и барабанов 3250 кг.

Используемые ролики Ø159х425

Секция разгрузочная СР12.844.01.00.000 СБ

проект ш.Воргашорская, конвейер №031

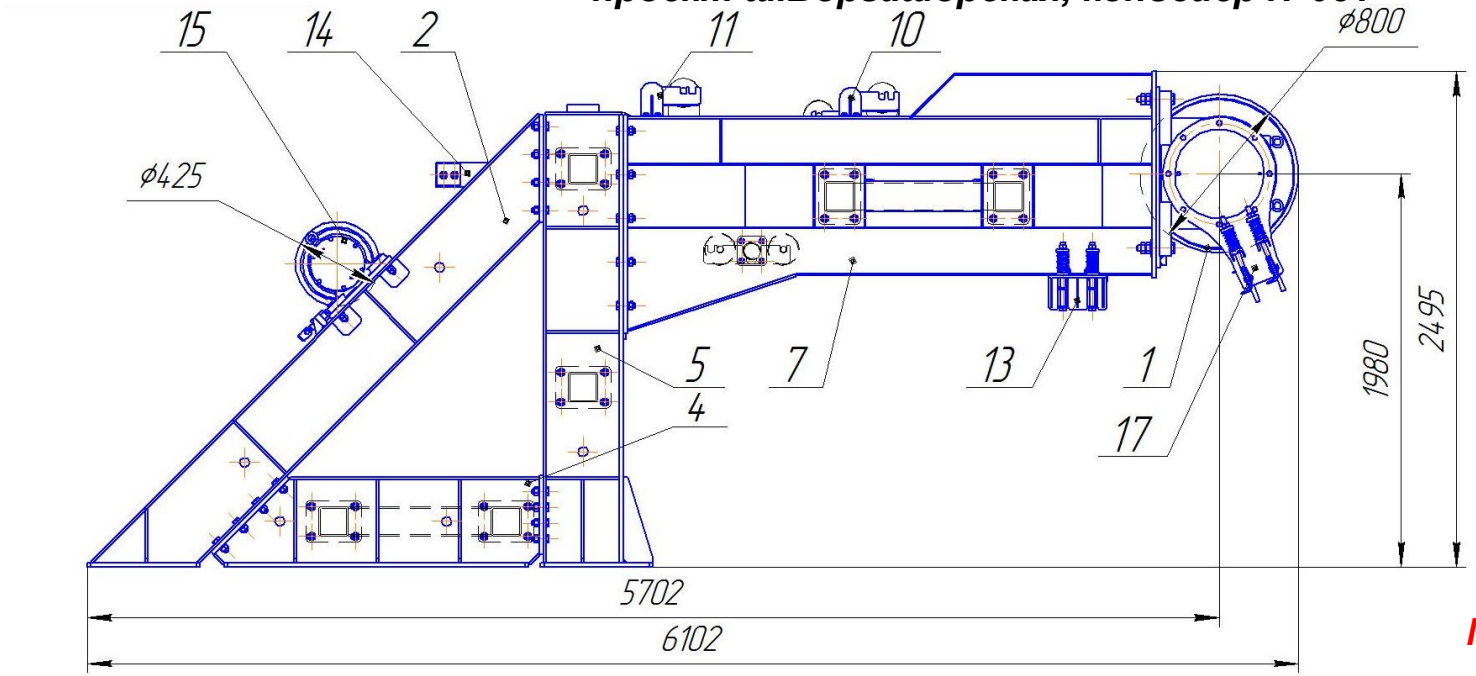

Масса без барабана 3900 кг.

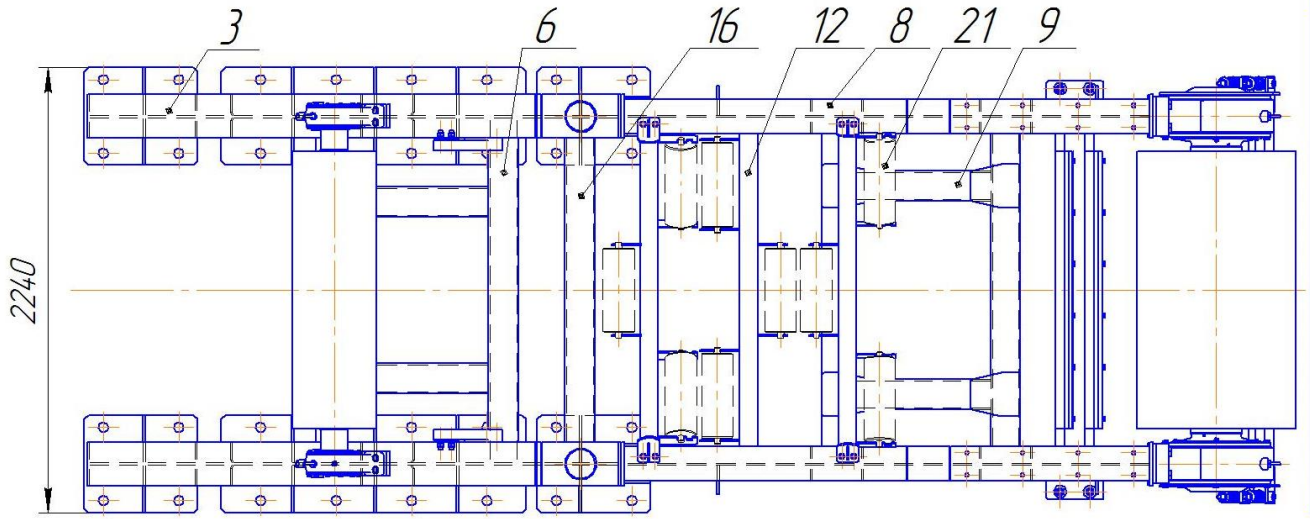

№п/п	Обозначение	Наименование	Кол-во	Масса, кг
1	БР(1/1120/800.3644.00.000	Барабан отклоняющий	1	2545
2	СР12.844.01.01.000	Укосина	1	309
3	СР12.844.01.01.000-01	Укосина	1	309
4	СР12.844.01.02.000	Балка	2	273
5	СР12.844.01.03.000	Стойка	2	295
6	СР12.844.01.04.000	Соединитель балок	1	190
7	СР12.844.01.05.000	Боковина консоли	1	403
8	СР12.844.01.05.000-01	Боковина консоли	1	403
9	СР12.844.01.06.000	Соединитель боковин консоли	1	202
10	СР12.844.01.07.000	Роликоопора 10	1	25,9
11	СР12.844.01.08.000	Роликоопора 20	1	26
12	СР12.844.01.09.000	Роликоопора нижняя	1	26
13	СР12.844.01.10.000	Очиститель вторичный	1	123
14	СР12.844.01.11.000	Кронштейн	2	4
15	СРО 1200.20.00.000 – 01	Барабан отклоняющий 425х1400	1	562
16	СРшЧ 1200.800.50.00.000	Соеденитель стоек	2	70
17	СРшЧ 1200.800.95.00.000	Очиститель в сборе	1	200
21	Ролик 159х425(S29)		9	
	Общая масса			6936

Секция разгрузочная СРшЧ1200.1250.00.00.000 СБ

проект ш. Чертинская-Коксовая, конвейер №026

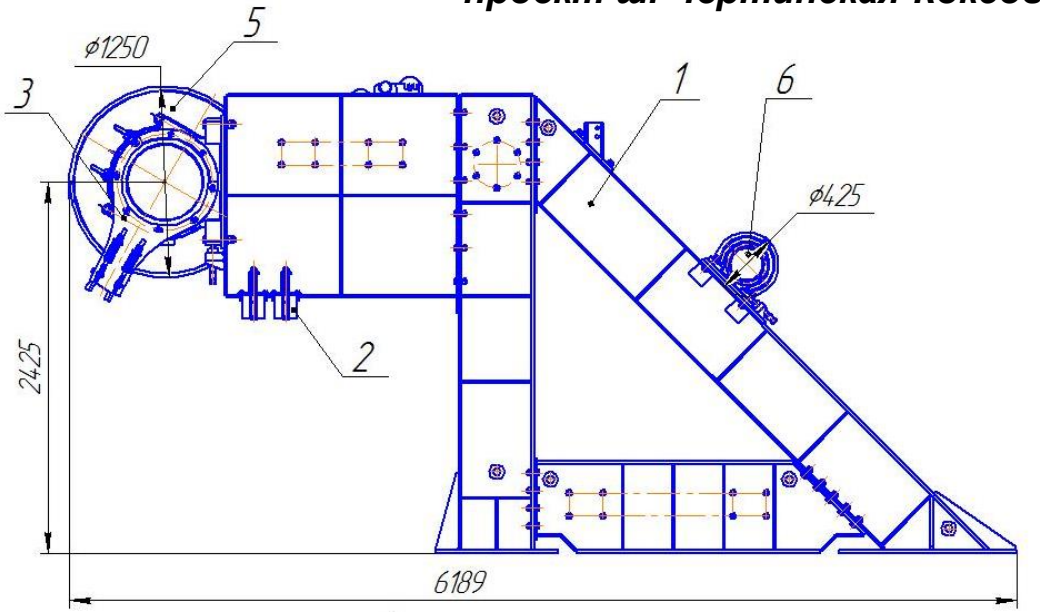

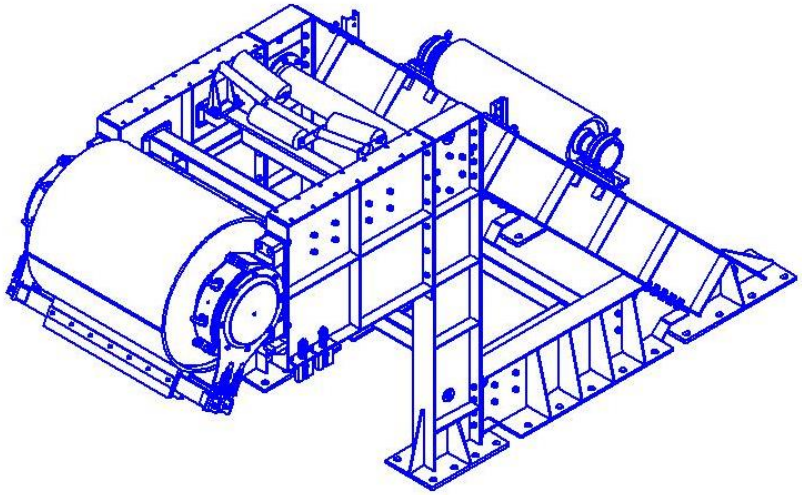

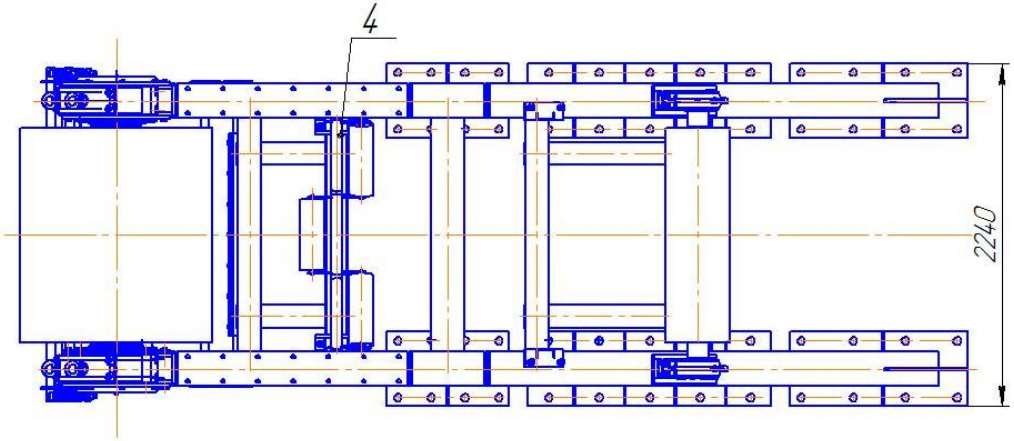

Применяемый барабан	Масса, кг
БРш3656.1400.1250.00.000 СБ	4667
СРО 1200.20.00.000-01 СБ	562

Масса секции без барабанов 4958 кг.

Секция разгрузочная СР12.836.03.00.00.000 СБ

проект ш. Сибиргинская, конв. №30

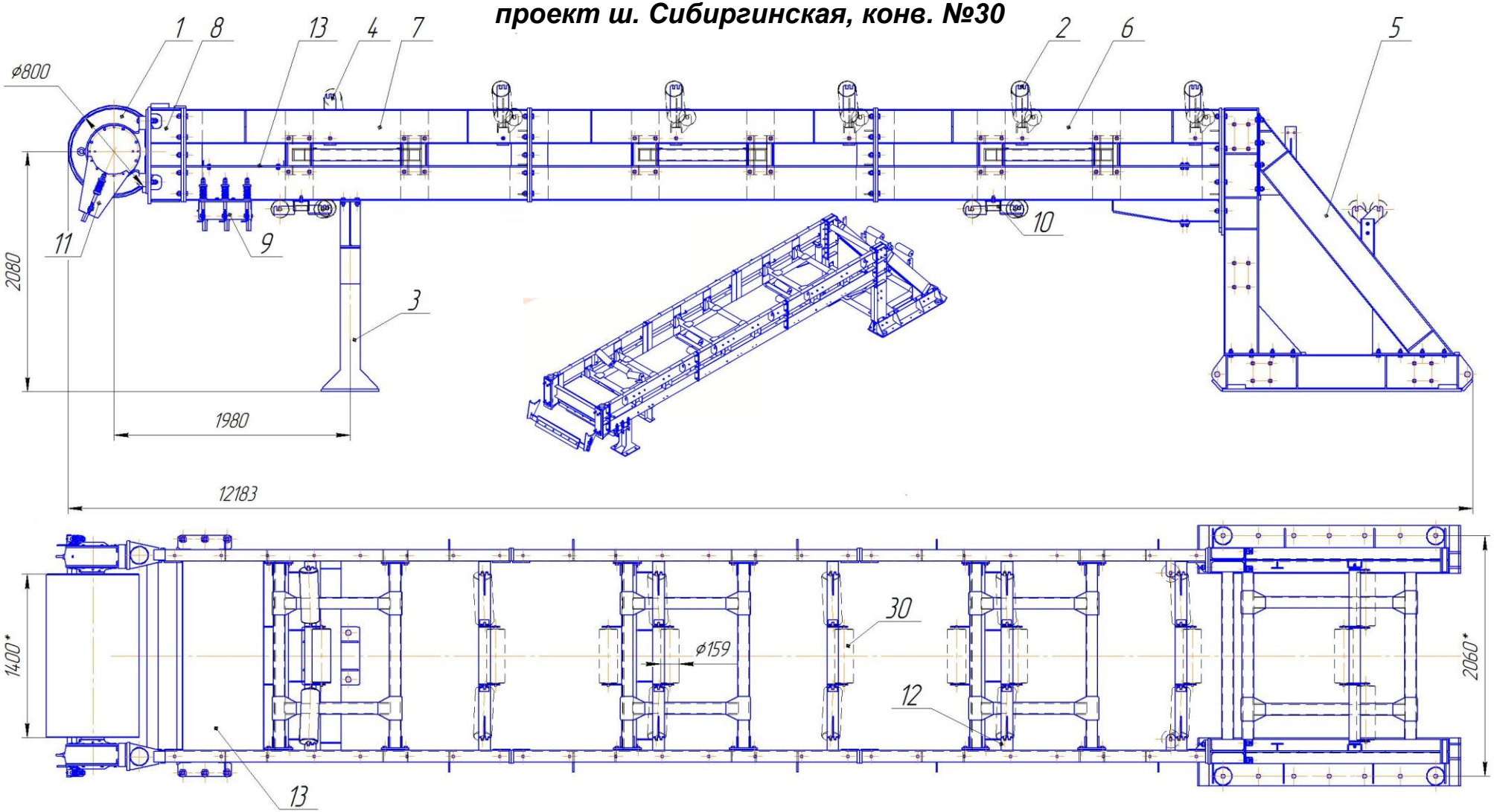

Рама консоли поз. 7 – 689 кг.

Масса без барабана 5054 кг.

Секция разгрузочная СР12.836.04.00.00.000 СБ

проект ш. Бутовская, конвейер №032

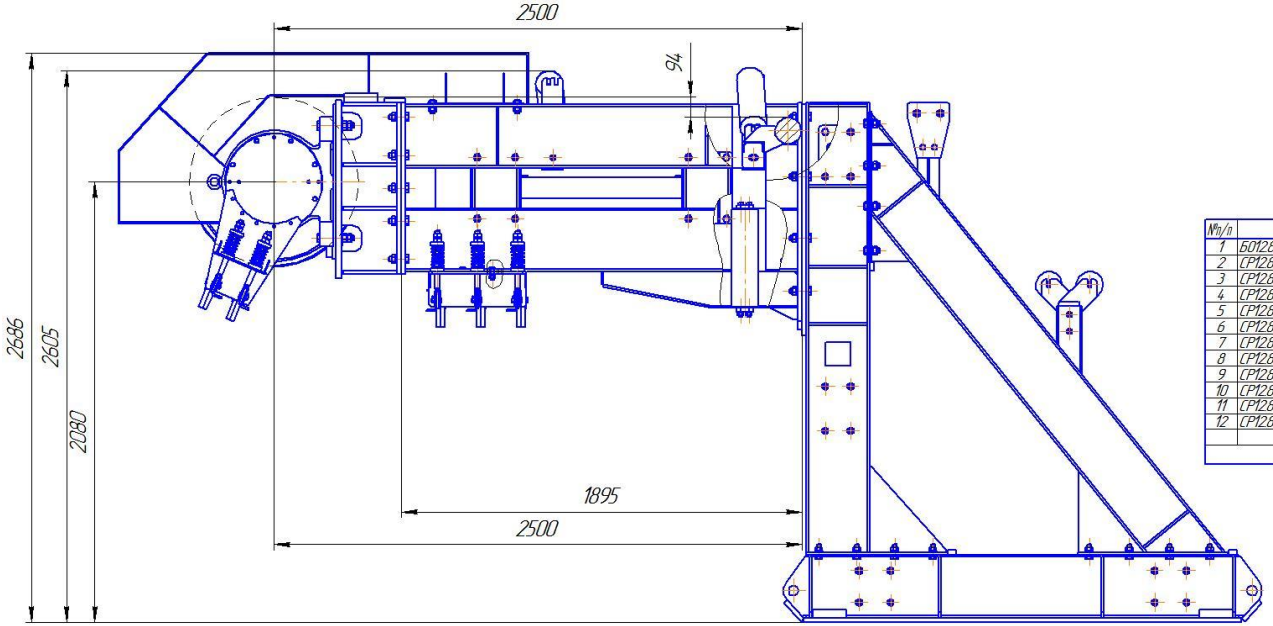

№п/п	Обозначение	Наименование	Кол-во	Масса, кг
1	БО12.836.02.00.00.000 СБ	Барабан отклоняющий	1	2002,7
2	СР12.836.03.06.00.000	Очиститель ленты	1	153,7
3	СР12.836.04.01.00.000	Опорная часть	1	204,0
4	СР12.836.04.02.00.000	Рама консоли	1	631,4
5	СР12.836.04.03.00.000	Роликоопора 20	1	23,3
6	СР12.836.04.04.00.000	Роликоопора нижняя	1	20,4
7	СР12.836.04.05.00.000	Роликоопора 30	1	24,2
8	СР12.836.04.06.00.000	Кронштейн под прогон	2	3,2
9	СР12.836.04.07.00.000	Проставка	1	276,8
10	СР12.836.04.08.00.000	Очиститель барабана	1	112
11	СР12.836.04.09.00.000	Ограждение	1	59,5
12	СР12.836.04.09.00.000-01	Ограждение	1	59,5
	Общая масса			5440

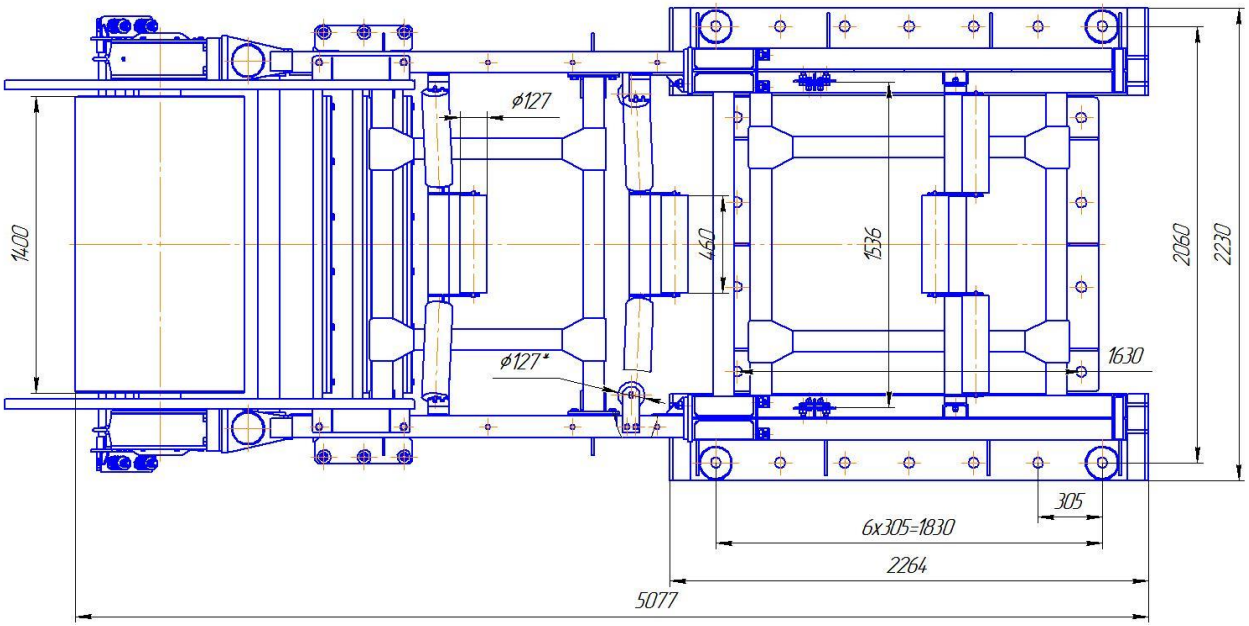

Масса без барабана 3438 кг.

Секция разгрузочная СРшК 1200.800.00.000 СБ(нет)

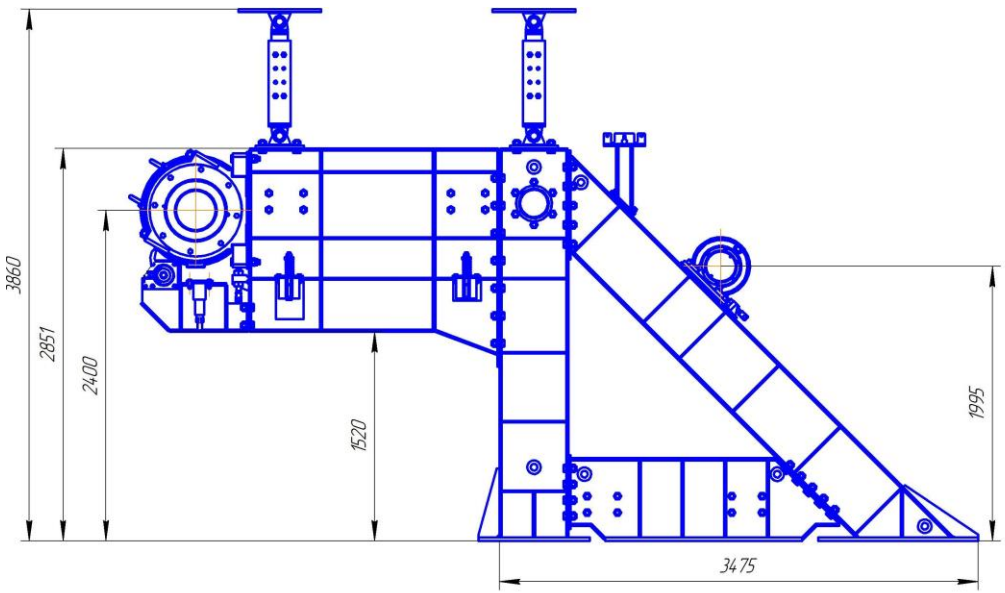

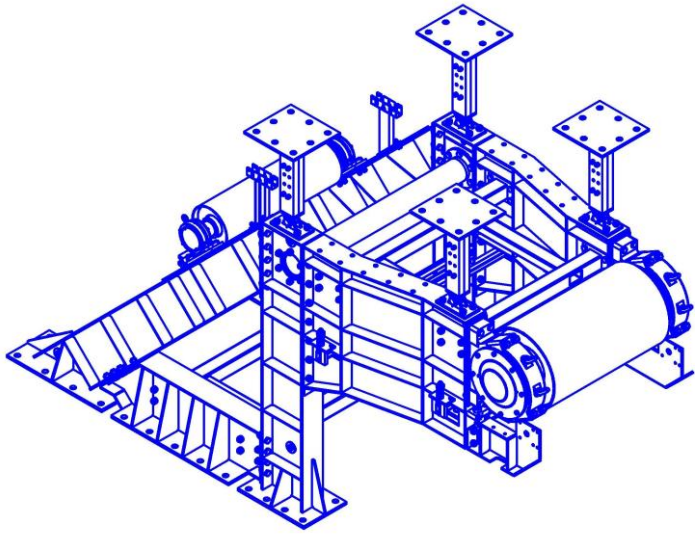

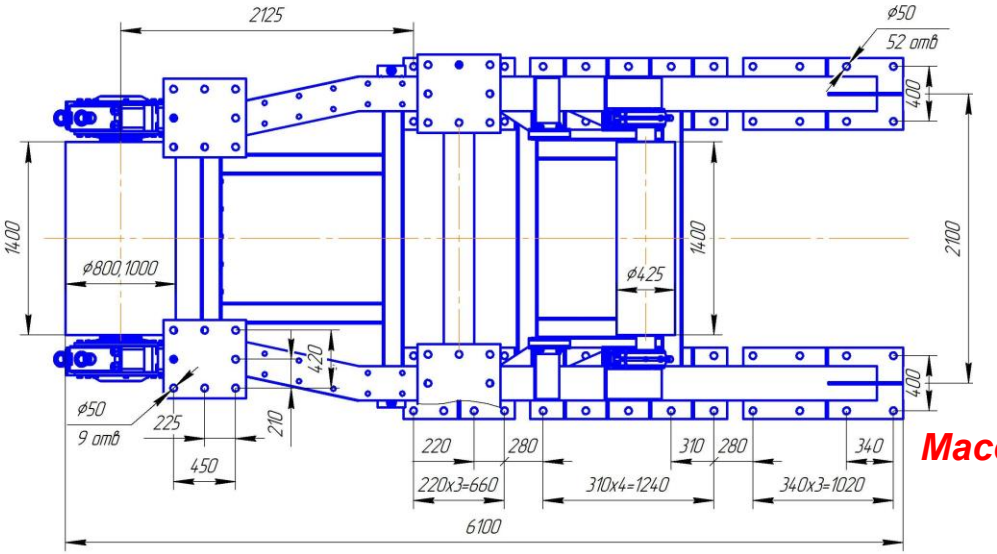

Масса секции без роликов и барабанов 6120 кг.

Используемые ролики Ø159x425

Секция разгрузочная СР12.844.02.00.000 СБ

проект ш. Алардинская, конвейер №033

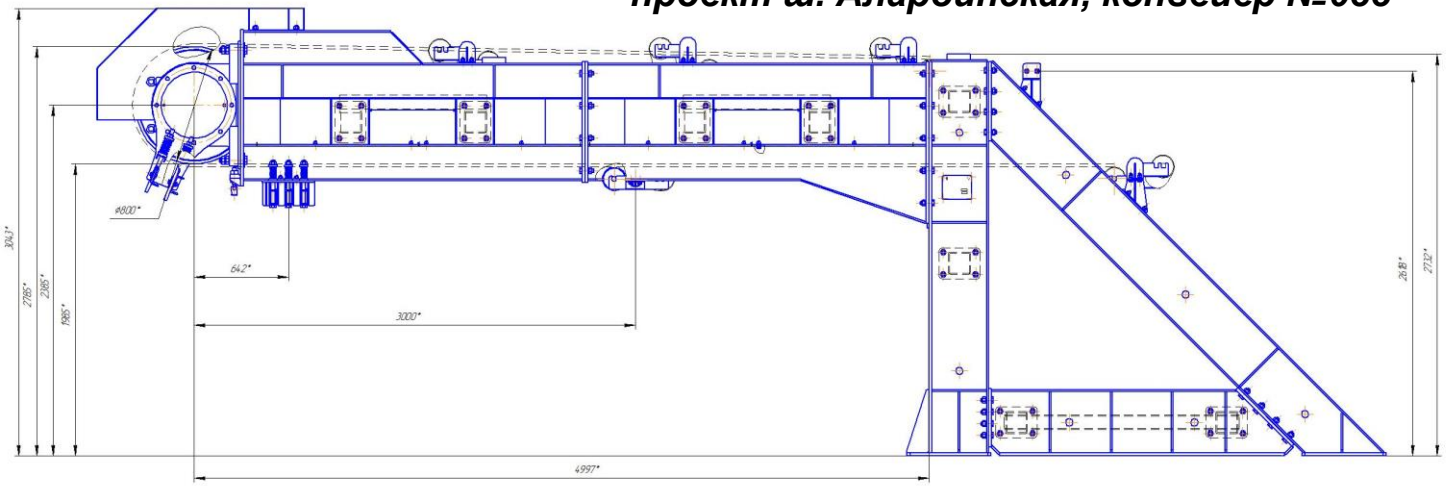

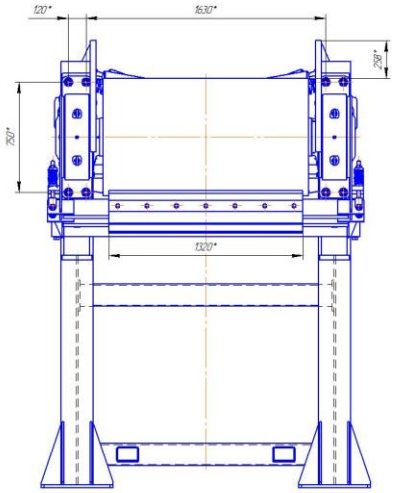

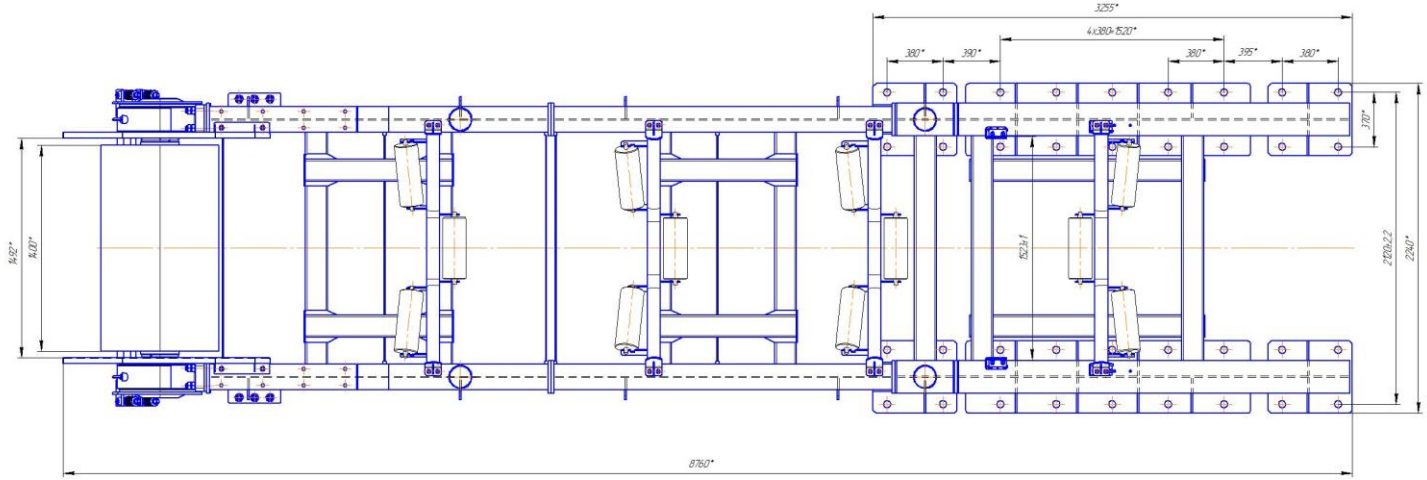

Масса секции без барабанов 4821 кг.

Формирователь потока

проект Ургал 1200, броня входит в общий ценник

ТФП800.КШл 26-5-Ур

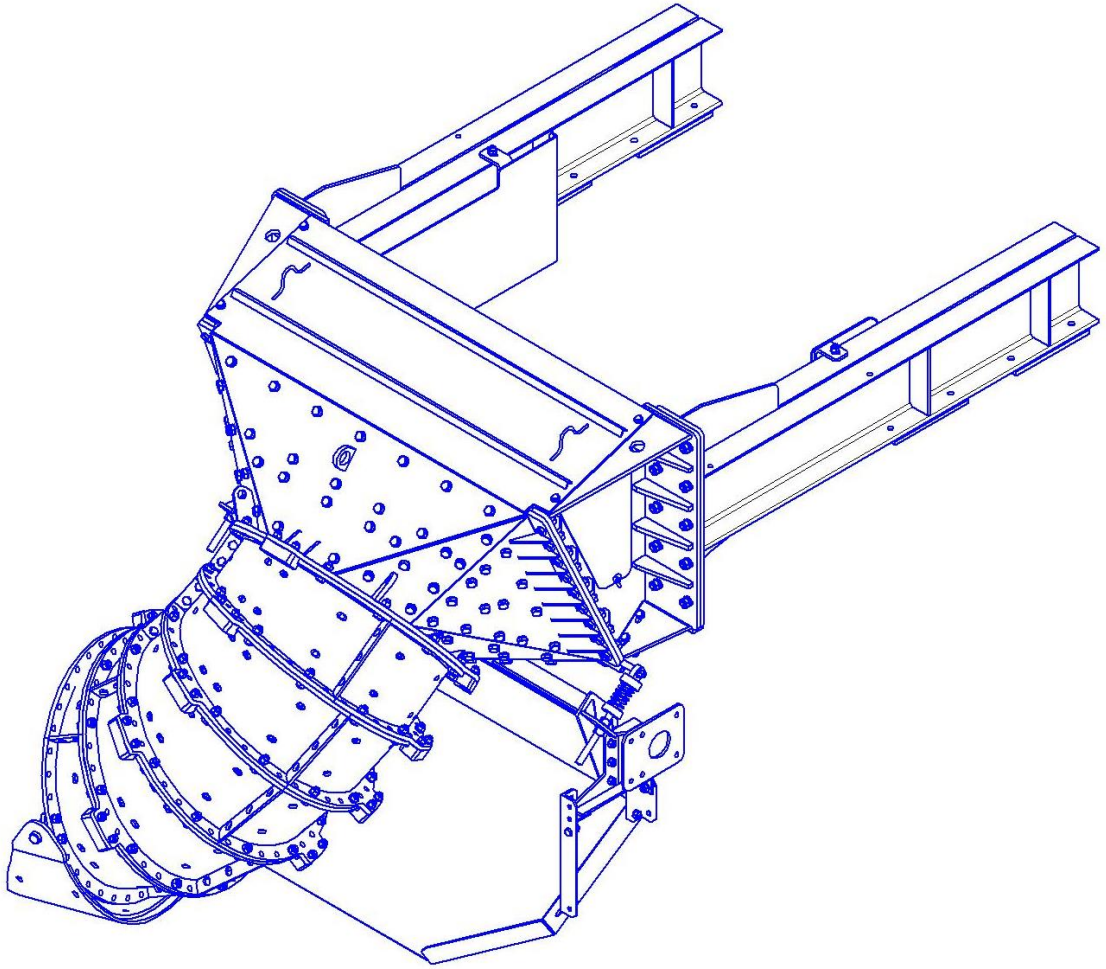

Масса 1929 кг.

ТФП800.КШл12-5/Ур СБ

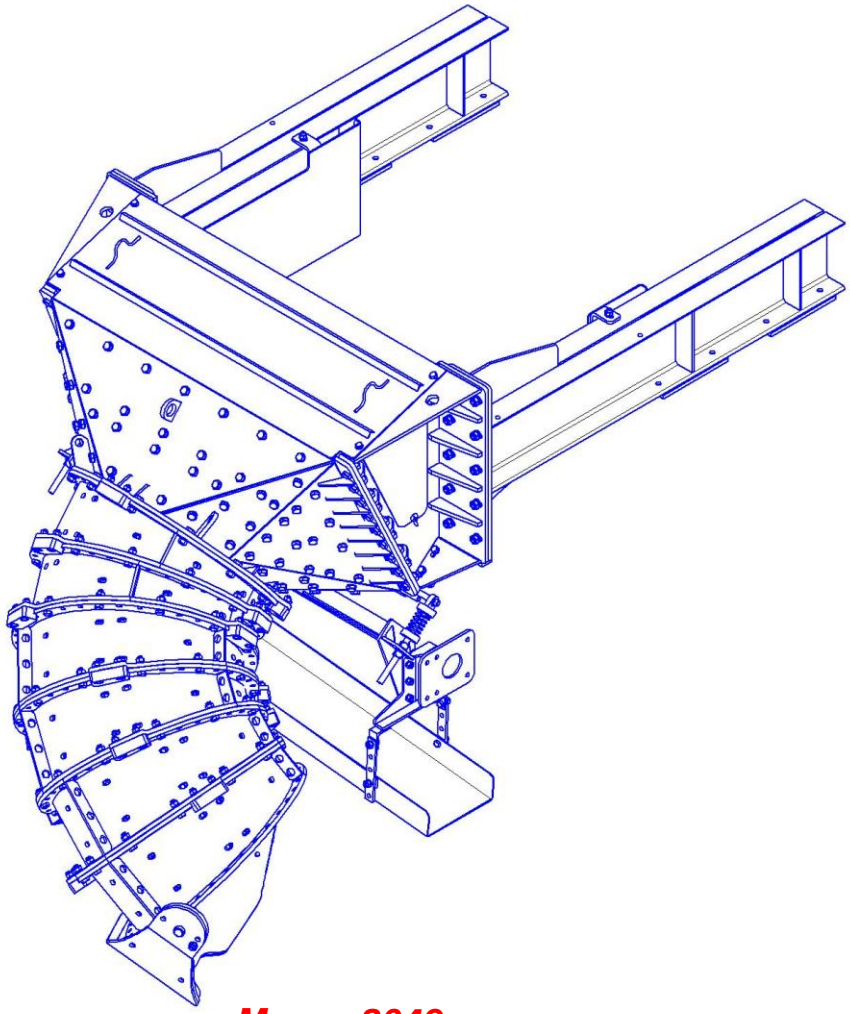

Масса 2049 кг.

Пересып трубчатый ПТ 800.02.00.000 СБ

проект ш. Кирова 4ЛЛТ 1200-2П, L=1200 и 1900 м

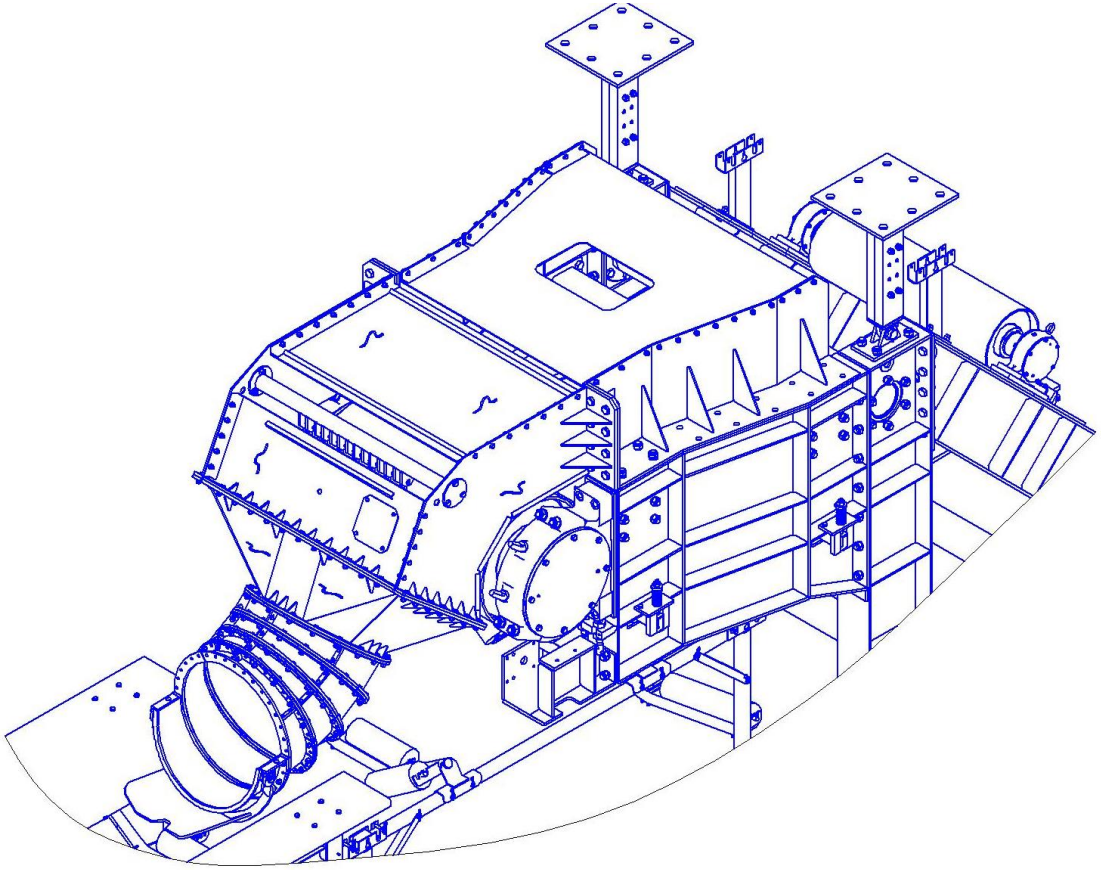

Масса 2855 кг.

Секция переходная (9 м) СР-СТ12.159.03.09.00.000 СБ

проект ш. Сибиргинская, конвейер №030

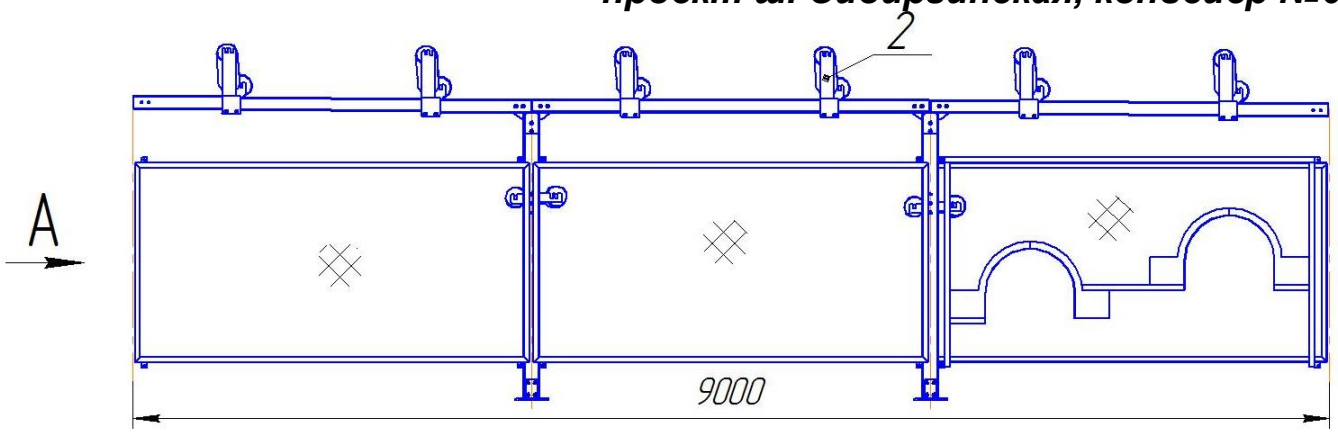

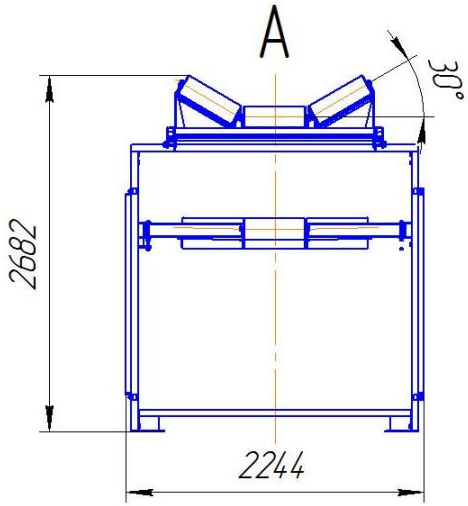

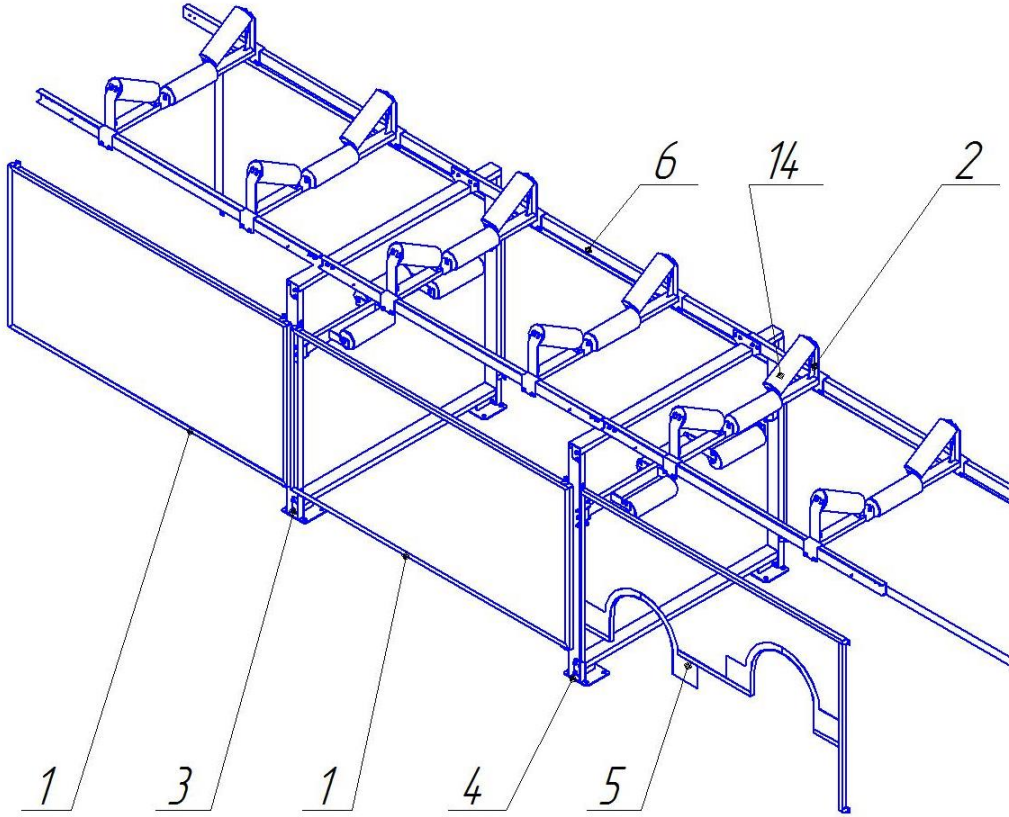

№п/п	Обозначение	Наименование	Кол-во	Масса, кг
1	ОР.40.300.150.02	Ограждение	5	37,5
2	СЛ12.159.02.03.000	Роликоопора	6	25,3
3	СР-СТ12.159.03.09.01.000	Рама	1	137,5
4	СР-СТ12.159.03.09.01.000-01	Рама	1	137,5
5	СР-СТ12.159.03.09.02.200	Ограждение	1	36,6
6	СЛ12.159.02.00.001	Прогон	6	25,6
Общая масса (без роликов)				812,69

Масса 812 кг.

Секция переходная СР-СТ12.2ТГБ.00.000 СБ

проект ш. Воргашорская, конвейер №031

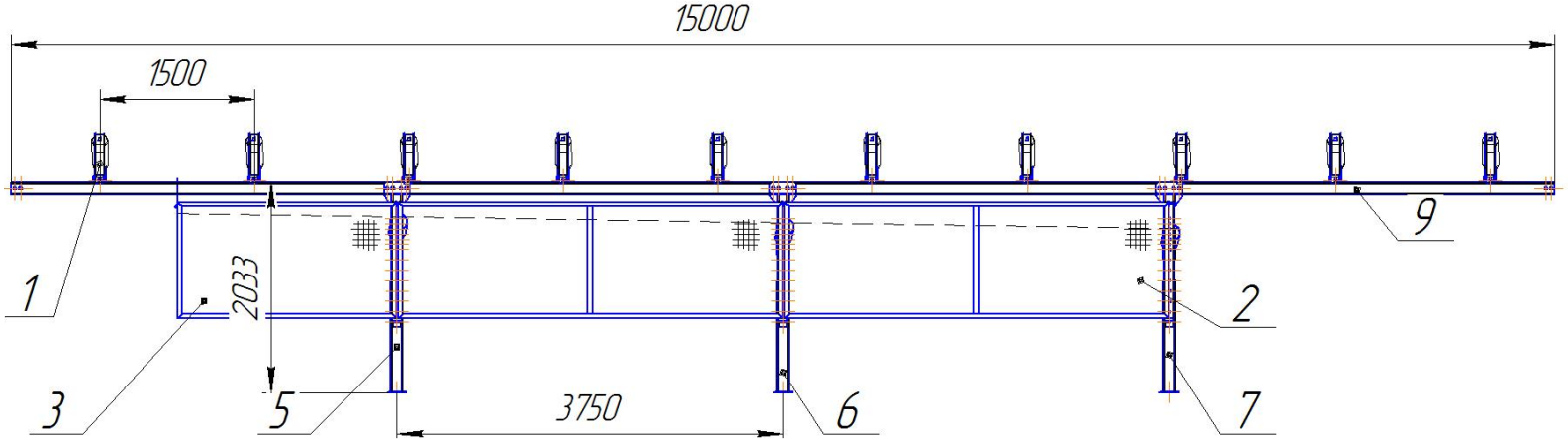

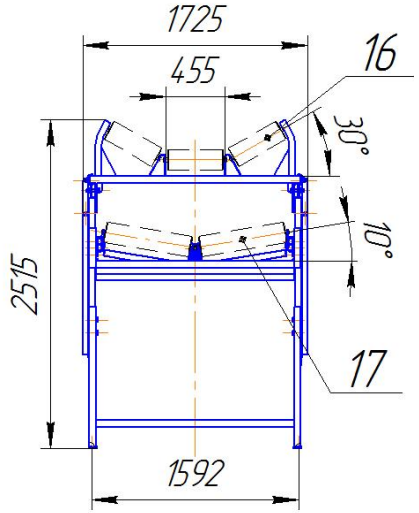

№п/п	Обозначение	Наименование	Кол-во	Масса, кг
1	2ТГ108.55А.2	Роликоопора	10	29,6
2	СД005.20.00.000	Ограждение 3730х1120	4	34
3	СД005.30.00.000	Ограждение Л 2120х1120	1	21
4	СД005.30.00.000-01	Ограждение П 3730х1120	1	21
5	СР-СТ12.2ТГБ.01.000	Стойка	1	102
6	СР-СТ12.2ТГБ.01.000-01	Стойка	1	102
7	СР-СТ12.2ТГБ.01.000-02	Стойка	1	102
8	2ТГ108.55А.4	Скоба	20	0,7
9	2ТГ.108.55Б.3	Прогон	8	39
10	СР-СТ12.2ТГБ.00.001	Лист	6	2
	Ролик 159х425(S29)		30	
	Ролик 159х650(S29)		6	
	Общая масса без роликов			1127

Масса 1127 кг.

Секция переходная (42 м) СТ-СЛ12.159.02.42.000 СБ

проект ш. Сибиргинская, конвейер №030

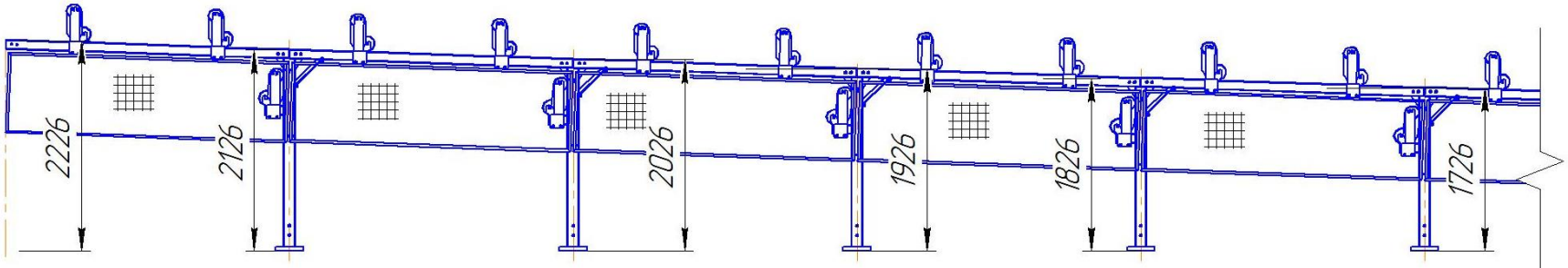

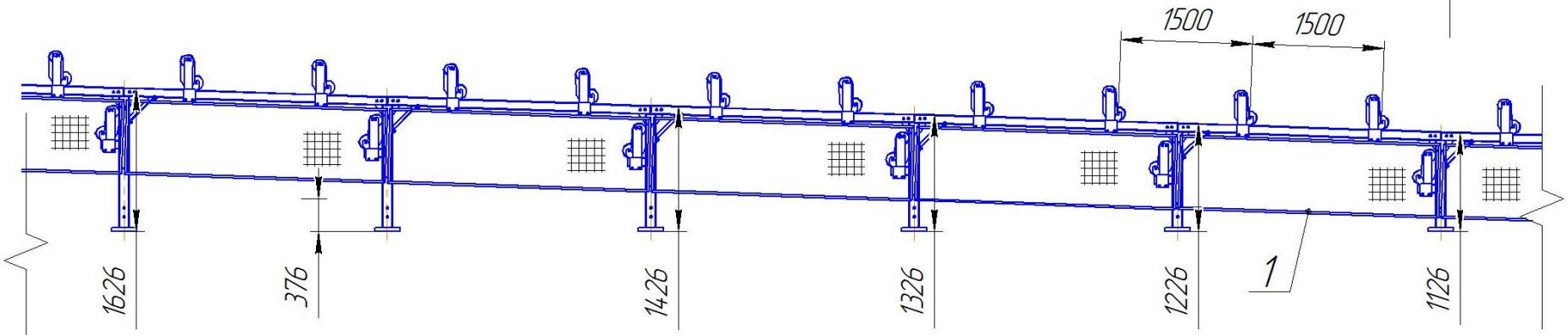

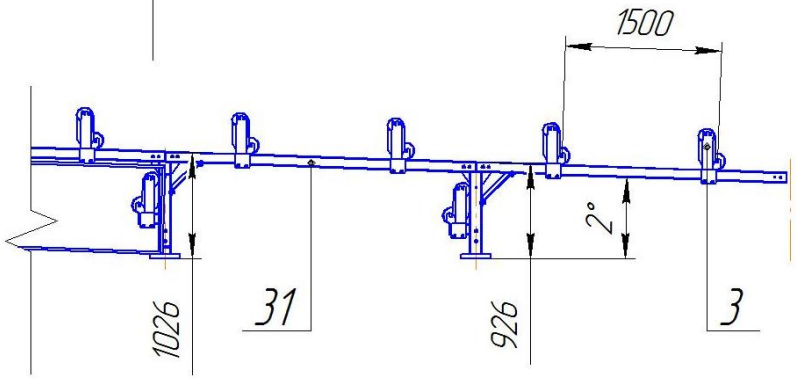

Масса 2950 кг.

№п/п	Обозначение	Наименование	Кол-во	Масса, кг
1	ОР.25.300.85.01	Ограждение	24	20
2	С/112.159.02.02.000	Раскос	26	1,3
3	С/112.159.02.03.000	Роликоопора	41	25,3
4	СТ-С/112.159.02.42.01.000	Связь	13	13,9
5	СТ-С/112.159.02.42.02.000-01	Стойка	1	15,3
6	-01-1	Стойка	1	15,3
7	СТ-С/112.159.02.42.02.000-02	Стойка	1	16,5
8	-02-1	Стойка	1	16,5
9	СТ-С/112.159.02.42.02.000-03	Стойка	1	17,54
10	-03-1	Стойка	1	17,54
11	СТ-С/112.159.02.42.02.000-04	Стойка	1	18,58
12	-04-1	Стойка	1	18,58
13	СТ-С/112.159.02.42.02.000-05	Стойка	1	19,62
14	-05-1	Стойка	1	19,62
15	СТ-С/112.159.02.42.02.000-06	Стойка	1	20,66
16	-06-1	Стойка	1	20,66
17	СТ-С/112.159.02.42.02.000-07	Стойка	1	21,8
18	-07-1	Стойка	1	21,8

№п/п	Обозначение	Наименование	Кол-во	Масса, кг
19	СТ-С/112.159.02.42.02.000-08	Стойка	1	22,84
20	-08-1	Стойка	1	22,84
21	СТ-С/112.159.02.42.02.000-09	Стойка	1	23,88
22	-09-1	Стойка	1	23,88
23	СТ-С/112.159.02.42.02.000-10	Стойка	1	24,92
24	-10-1	Стойка	1	24,92
25	СТ-С/112.159.02.42.02.000-11	Стойка	1	25,96
26	-11-1	Стойка	1	25,96
27	СТ-С/112.159.02.42.02.000-12	Стойка	1	27
28	-12-1	Стойка	1	27
29	СТ-С/112.159.02.42.02.000-13	Стойка	1	28
30	-13-1	Стойка	1	28
31	С/112.159.02.00.001	Прогон	28	25,6
32	Ролик 159х465(S18)		123	
	Общая масса (без роликов)			2937,5

Секция переходная (30 м) СТ-СЛ12.2ТГБ.00.000 СБ

проект ш. Воргашорская, конвейер №31

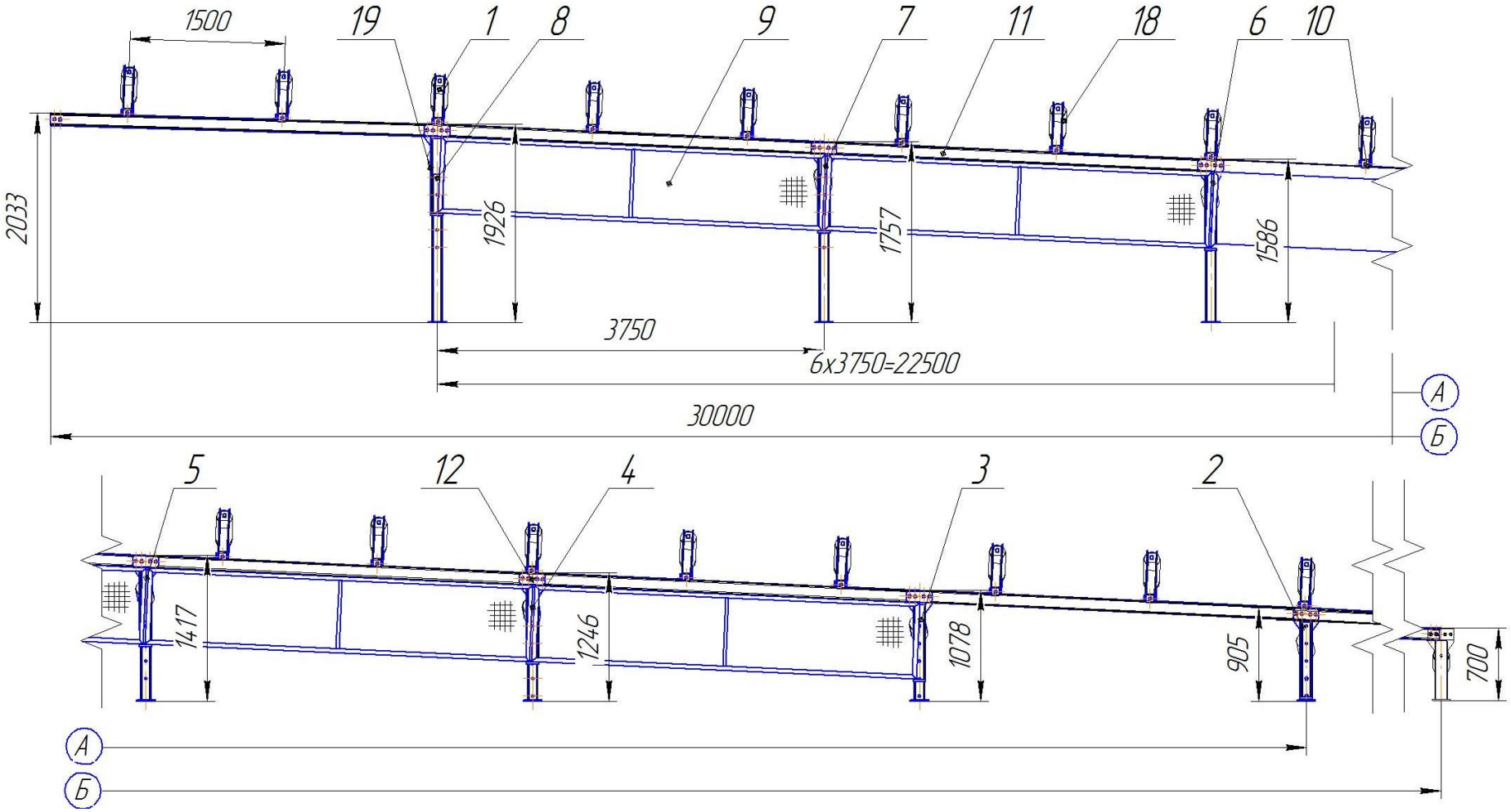

Ролик 159х425 – 60 шт.;
Ролик 159х650 – 14 шт.

Масса 2019 кг.

Секция переходная L=15 м СР-СТ.3Л1200К.15.01.00.000СБ

проект ш. Алардинская, конвейер №033

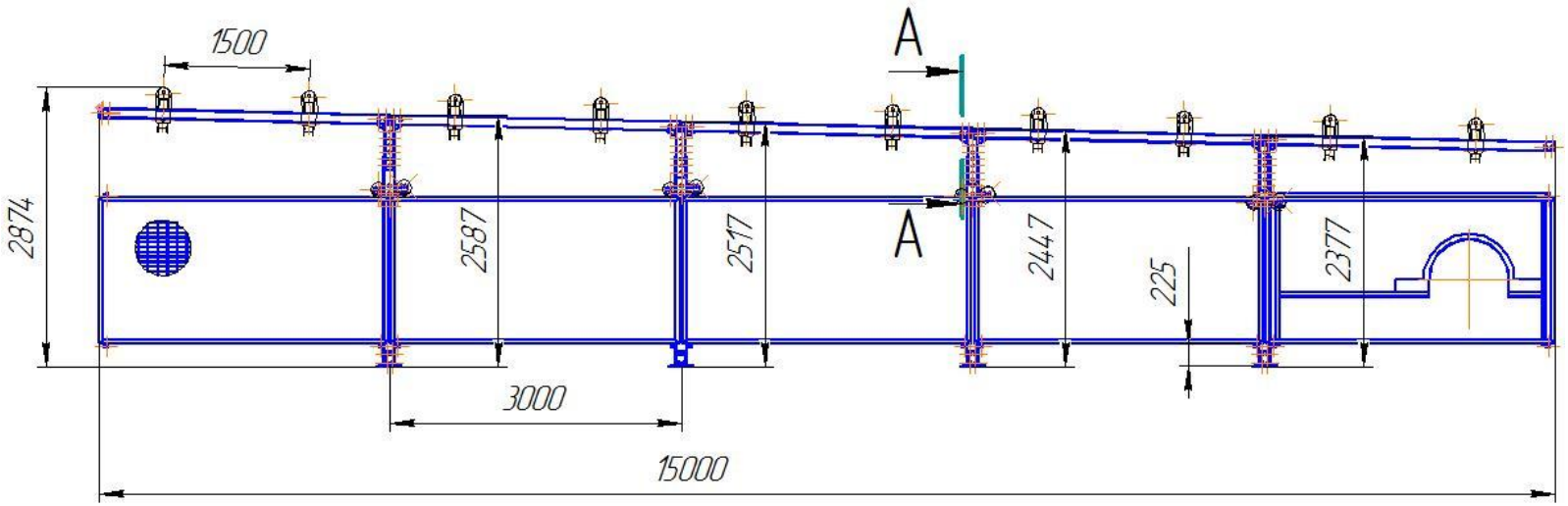

Б–Б(1:40)

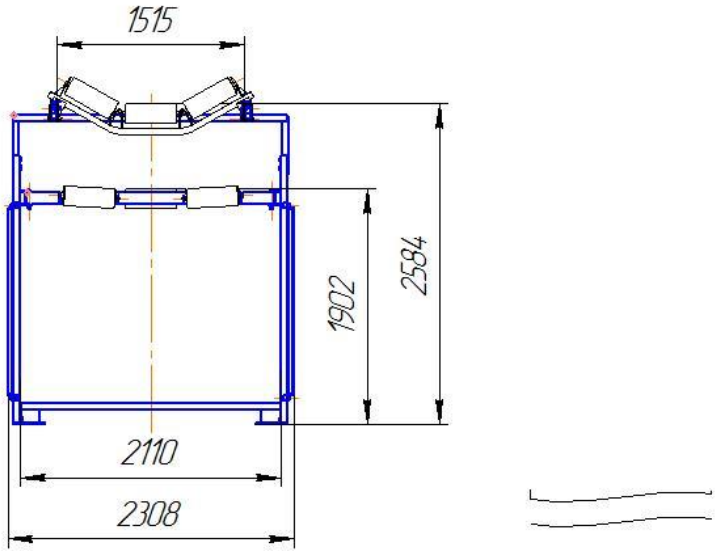

Масса 1231 кг.

Секция переходная L=9 м СП-СТ.3Л1200К.06.01.00.000

проект ш. Алардинская, конвейер №033

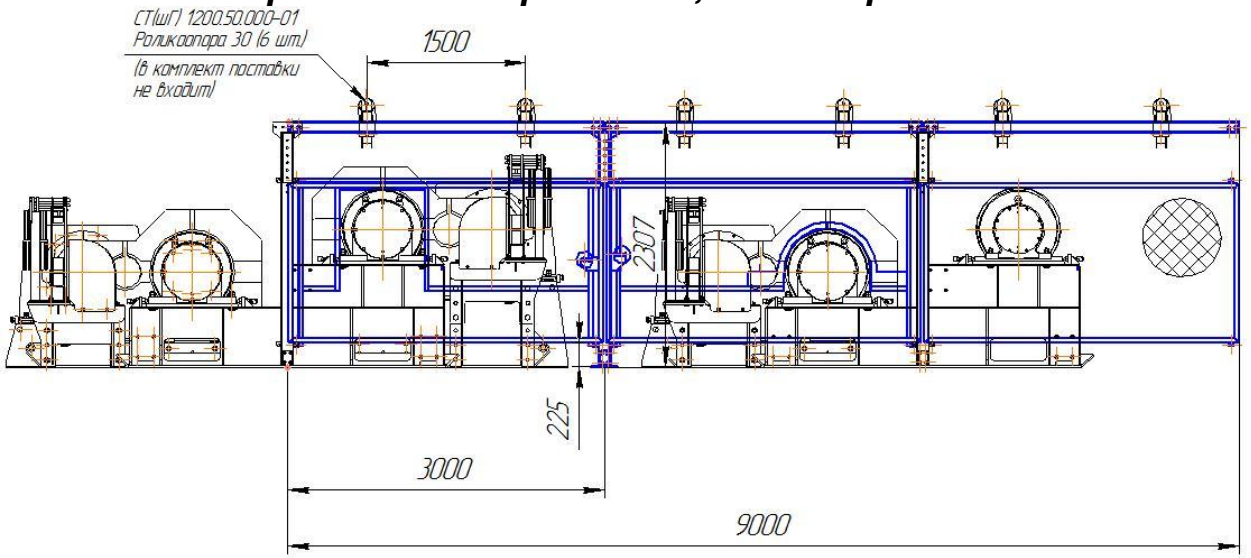

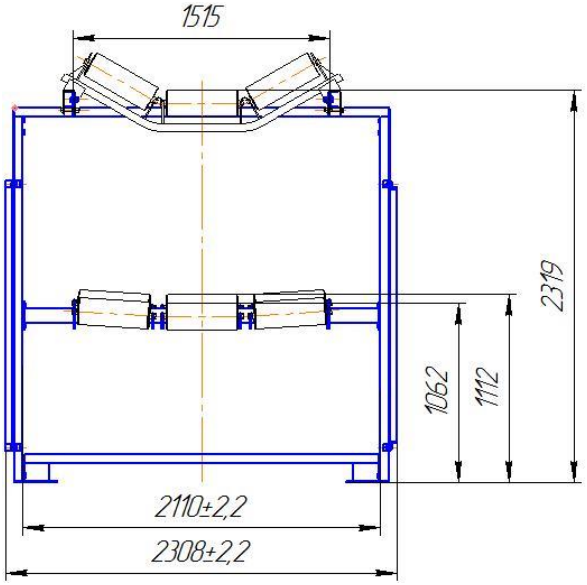

Общая масса 532 кг.

Секция переходная L=30 м СТ-СЛ.3Л1200К.30.01.00.000 СБ

проект ш. Алардинская, конвейер №033

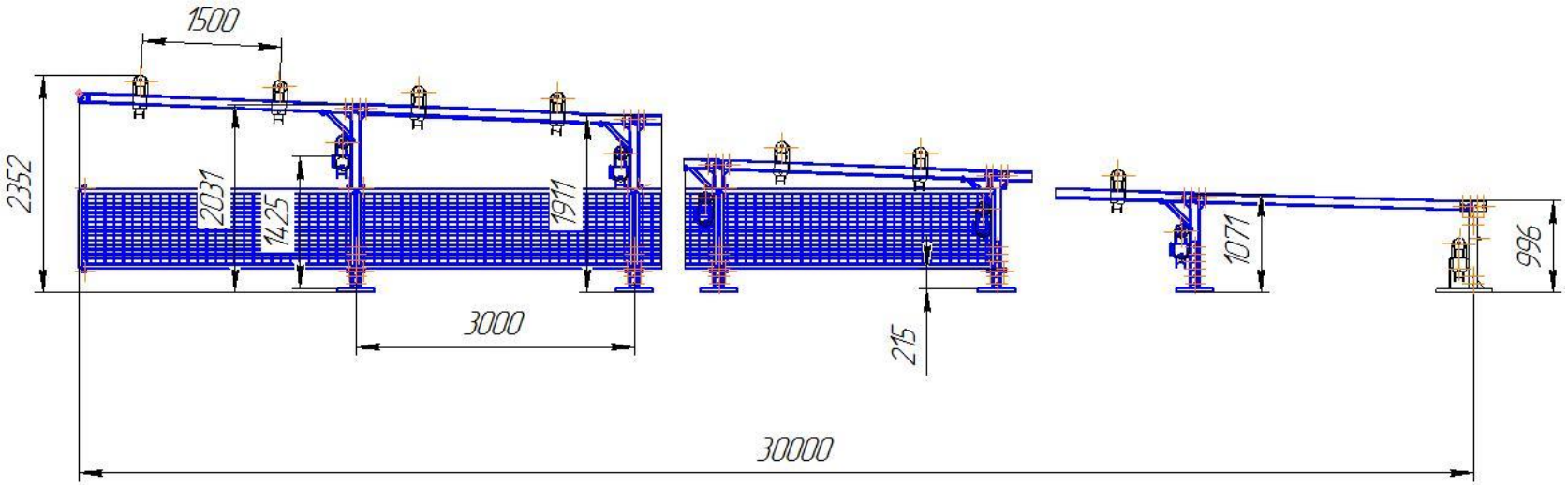

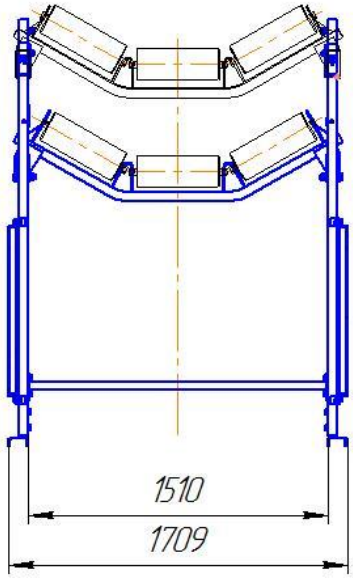

Общая масса 1706 кг.

Секция приводная 3СП12.836.02.01.00.000 СБ

проект ш. Бутовская, конвейер №032

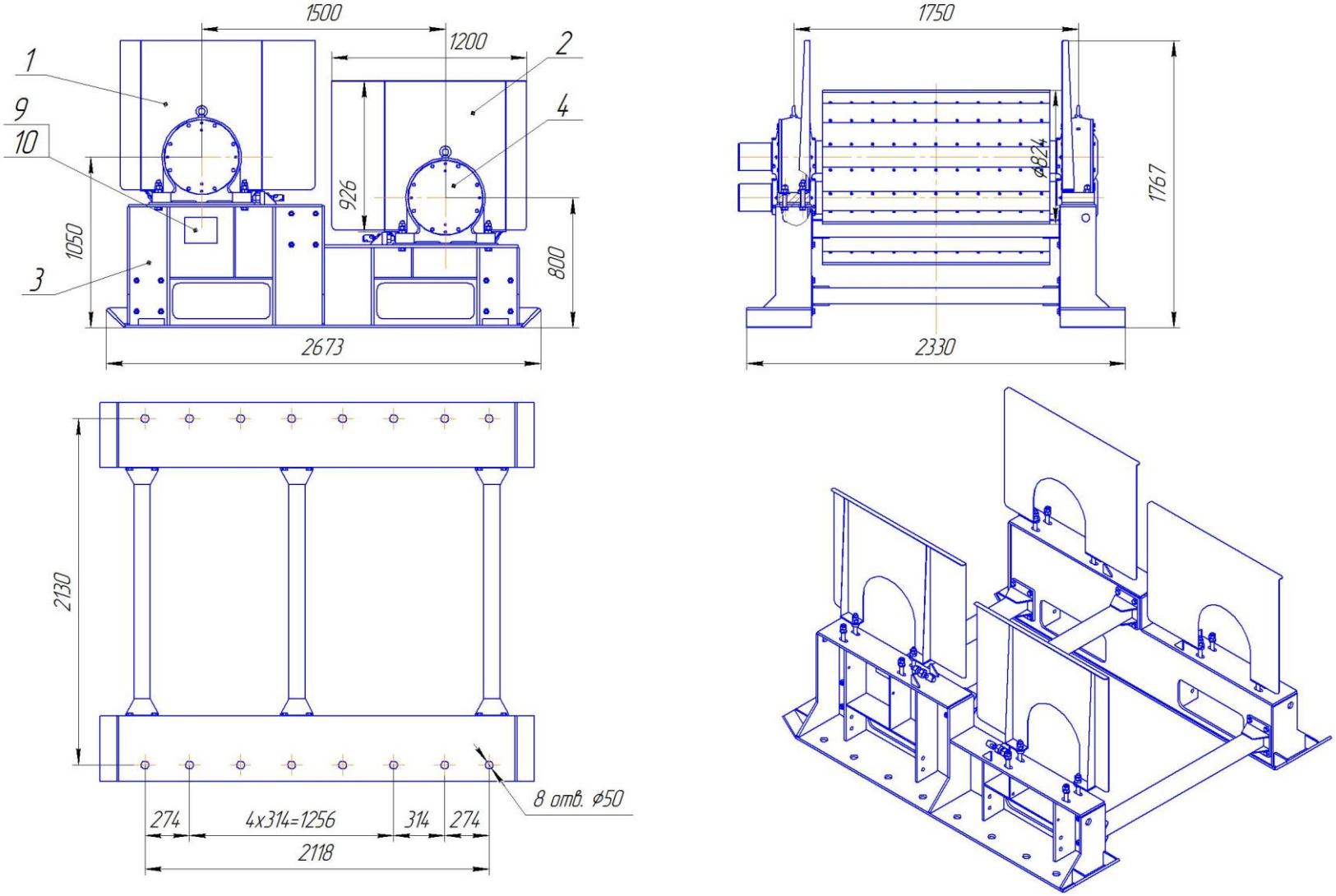

Масса секции без барабанов 1303 кг.

Секция приводная 2СП12.852.01.10.000 СБ

проект ш. Воргашорская, конвейер №031

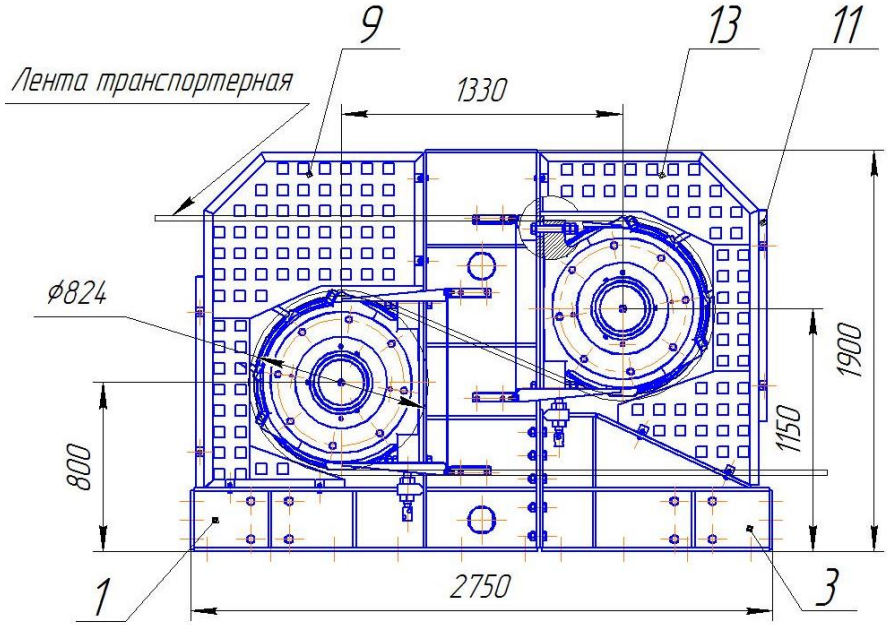

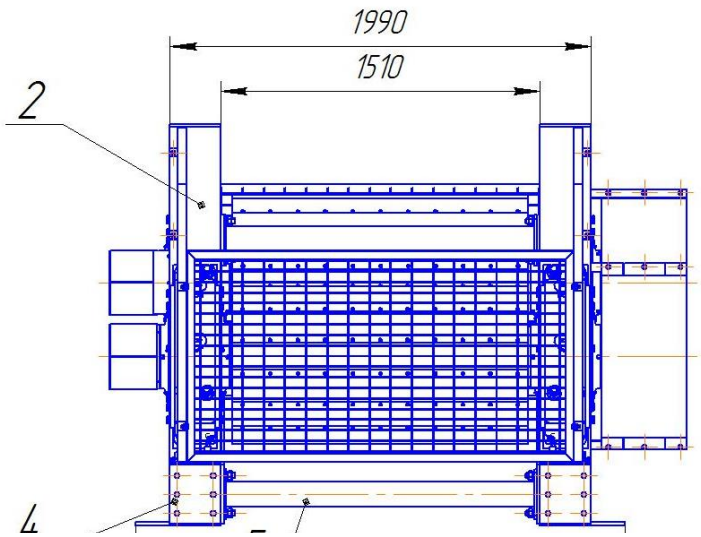

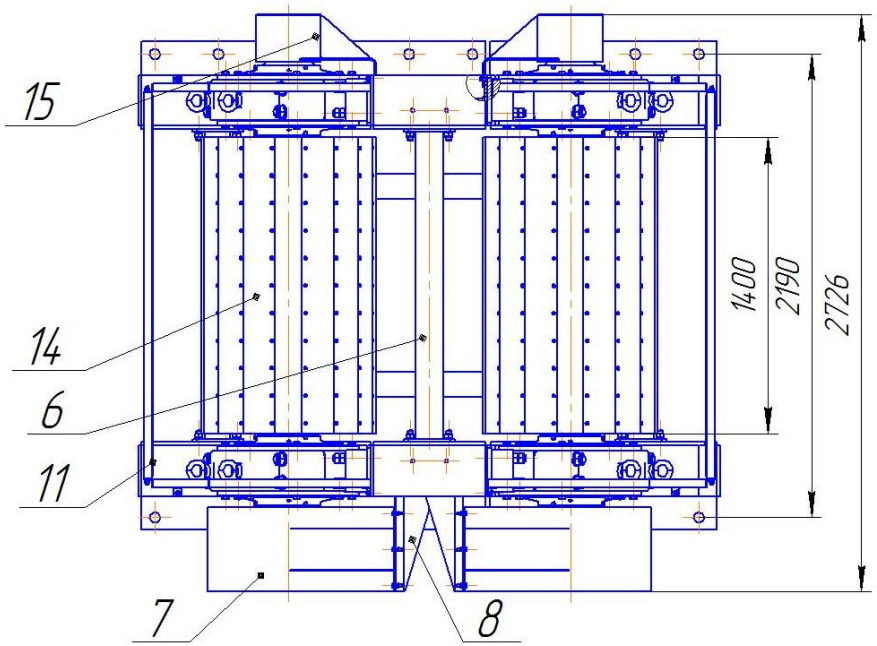

№п/п	Обозначение	Наименование	Кол-во	Масса, кг
1	2СП12.852.01.10.100	Стойка	1	
2	2СП12.852.01.10.100-01	Стойка	1	
3	2СП12.852.01.10.200	Угольник	1	
4	2СП12.852.01.10.200-02	Угольник	1	
5	2СП12.852.01.10.300	Рама	1	
6	2СП12.852.01.10.400	Стяжка	11	
7	2СП12.852.01.10.500	Кожух	2	
8	2СП12.852.01.10.600	Кронштейн	2	
9	2СП12.852.01.10.710	Ограждение боковое	1	
10	2СП12.852.01.10.710-01	Ограждение боковое	1	
11	2СП12.852.01.10.730	Ограждение сетчатое	2	
12	2СП12.852.01.10.810	Ограждение боковое	1	
13	2СП12.852.01.10.810-01	Ограждение боковое	1	
14	ЗБП12.852с.02.00.00	Барабан приводной	2	3795
15	СПшК 1200.800.16.000	Кожух	2	
16	СПшК 1200.00.002	Винт	8	
17	СПшК 12000.00.003	Гайка	16	
	Общая масса			9787

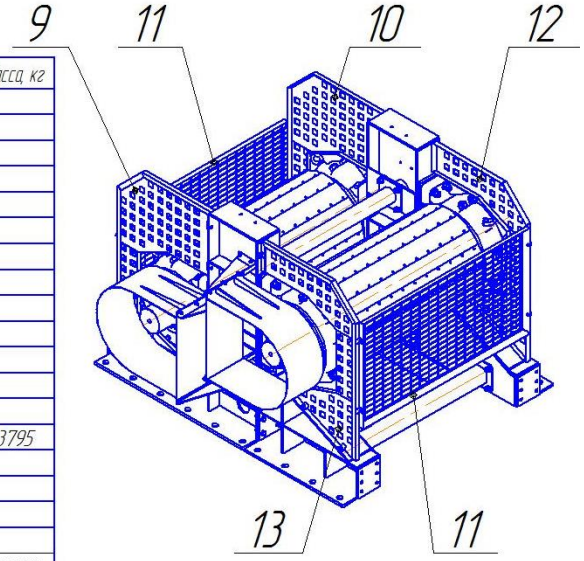

Масса секции без барабанов 2197 кг.

Секция приводная СПшЧ(1250) 1200.00.000 СБ

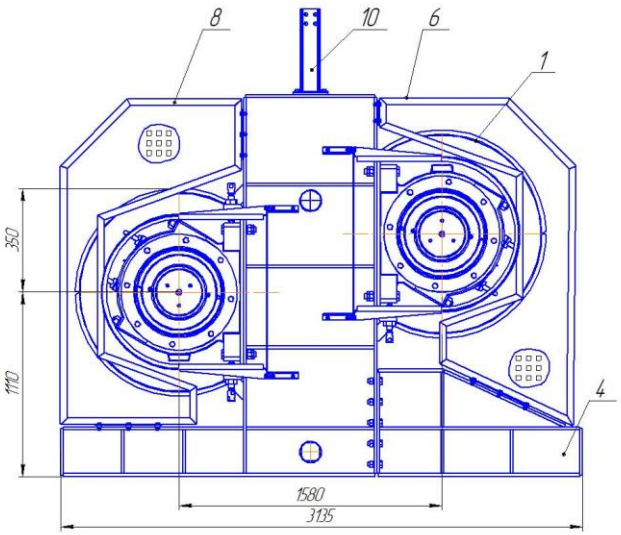

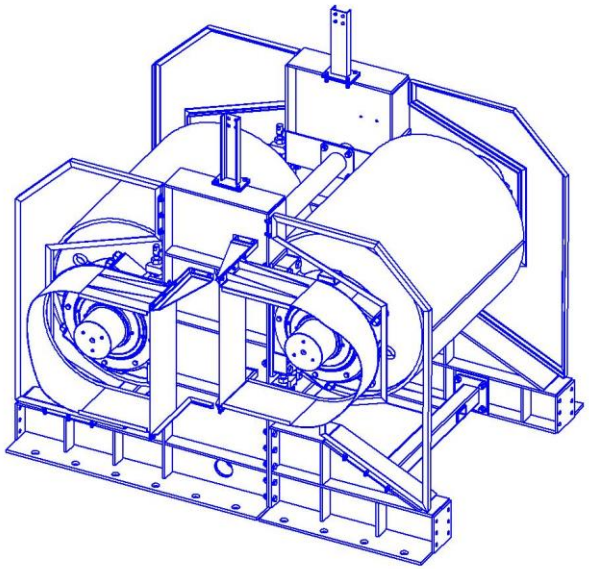

Применяемый барабан
БПш3656.1400.1250.00.000 СБ

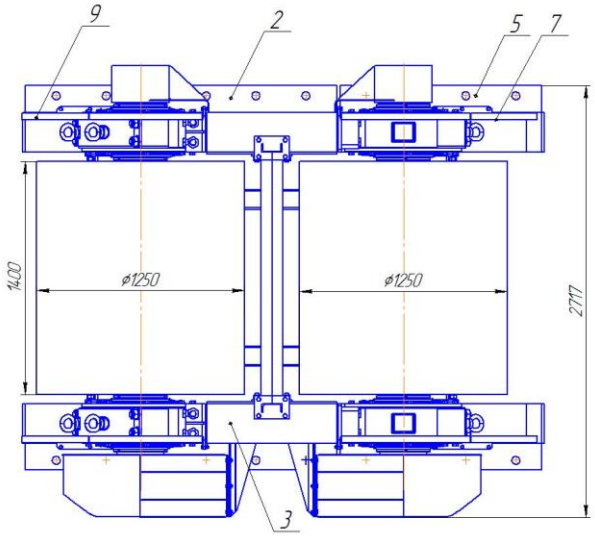

№ поз	Обозначение	Наименование	Кол-во	Масса,кг
1	БПш3656.1400.1250.00.000	Барабан приводной	2	
2	СПшЧ 1200.01.000 СБ	Стойка	1	
3	СПшЧ 1200.01.000-01 СБ	Стойка	1	
4	СПшЧ 1200.02.000 СБ	Рама	1	
5	СПшЧ 1200.02.000-01 СБ	Рама	1	
6	СПшЧ 1200.03.000 СБ	Ограждение	1	
7	СПшЧ 1200.03.000-01 СБ	Ограждение	1	
8	СПшЧ 1200.04.000 СБ	Ограждение	1	
9	СПшЧ 1200.04.000-01 СБ	Ограждение	1	
10	СПшЧ 1200.05.000 СБ	Стойка	2	
11	СПшЧ 1200.06.000 СБ	Кожух	2	
12	СПшЧ 1200.07.000 СБ	Кожух	2	

Масса секции без барабанов 2660 кг.

Секция приводная СП 1200-01.3652.00.000(1000) СБ

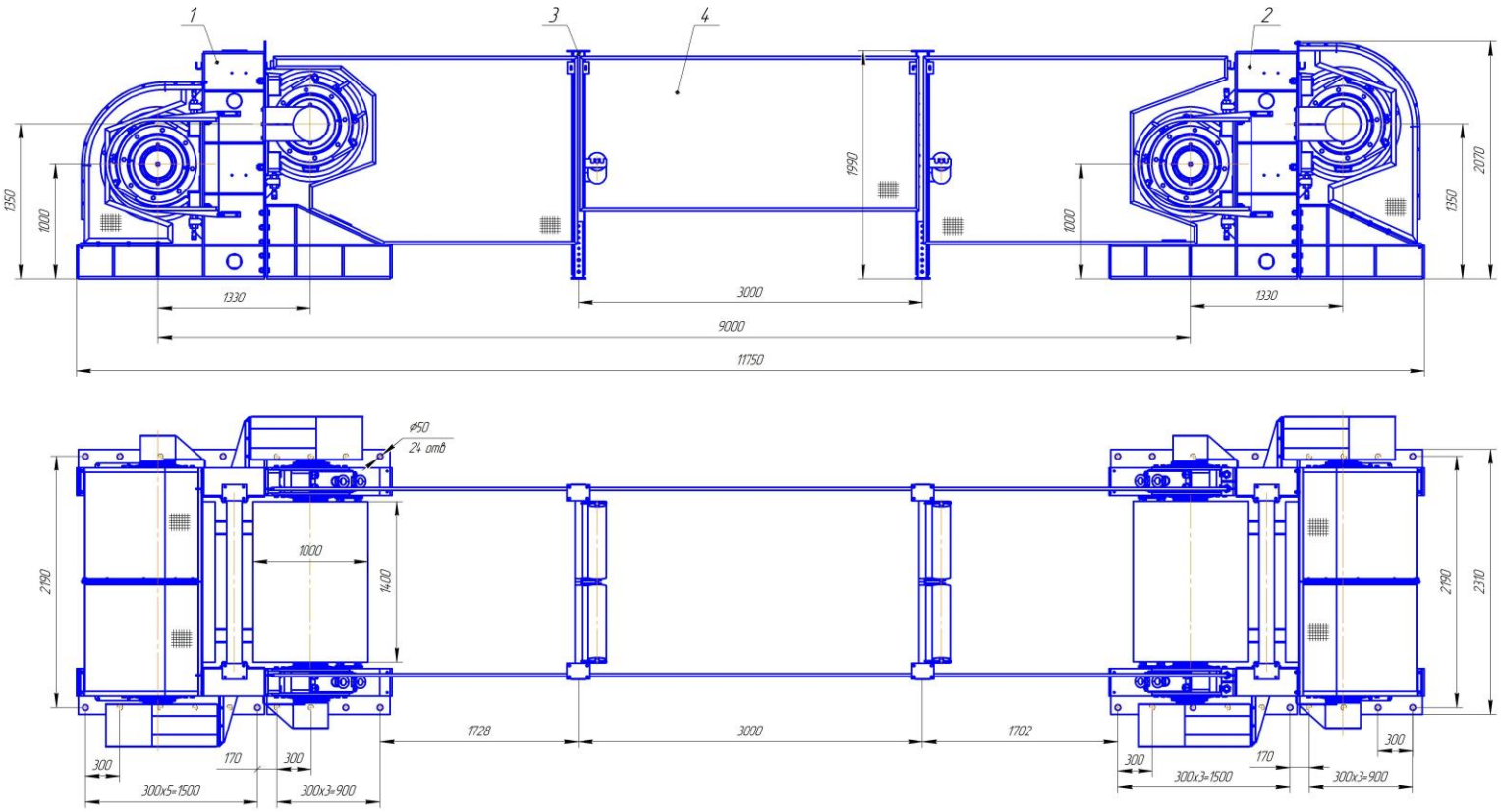

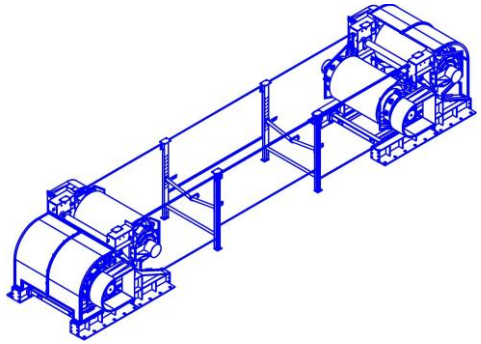

Обозначение метал. конст	Кол-во	Масса,б/б
СП 1200-01.3652.00.100 СБ	1	2292
СП 1200-01.3652.00.200 СБ	1	2292
СПрп 1200-01.3652.000.00 СБ	2	80
СПРН 1200.00.010 СБ	2	43

Применяемый барабан
БПktr 3652-1400.800.00.000 СБ
БПktr 3652-1400.1000.00.000 СБ
БПktr 3652-1400.1250.00.000 СБ
БП(рк)3652-1400.800.00.000 СБ
БП(рк) 3652-1400.1000.00.000 СБ
БП(рк) 3652-1400.1250.00.000 СБ
БПktr 3644-1400.800.00.000 СБ
БРktr 3644-1400.1000.00.000 СБ
БП(рк) 1400.800.00.000 СБ
БП(рк) 1400.1000.00.000 СБ

Масса секции без барабанов и роликов 4819 кг.

Используемые ролики Ø159х648

Секция приводная СПшК 1200.800.00.000 СБ

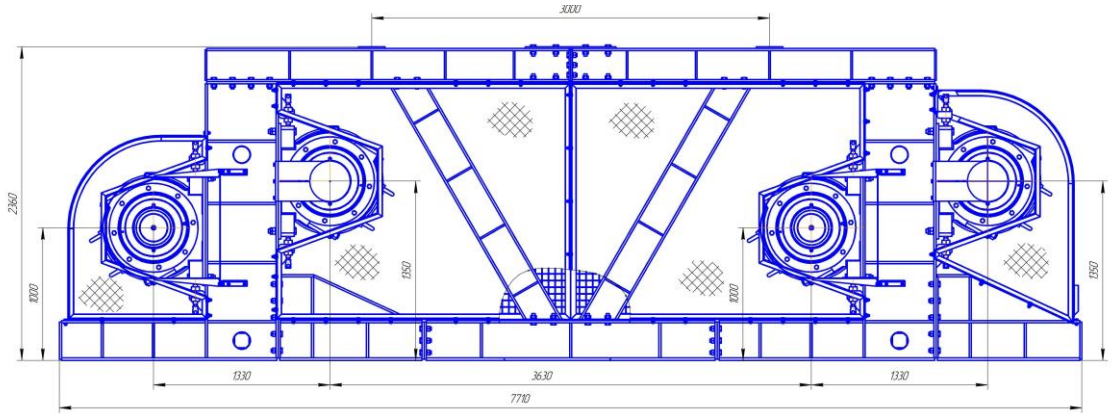

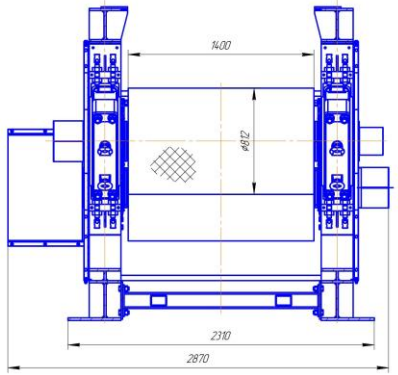

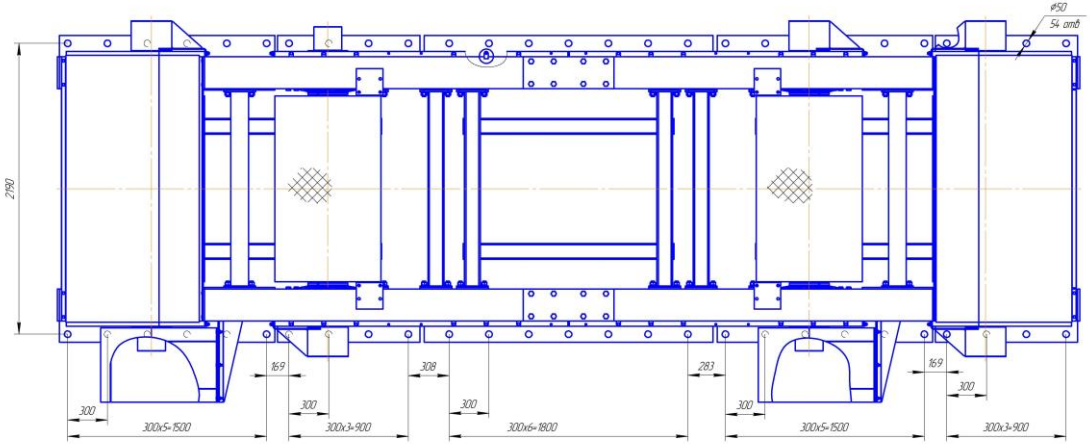

Применяемый барабан
БПktr 3652-1400.800.00.000 СБ
БПktr 3652-1400.1000.00.000 СБ
БПktr 3652-1400.1250.00.000 СБ
БП(рк)3652-1400.800.00.000 СБ
БП(рк) 3652-1400.1000.00.000 СБ
БП(рк) 3652-1400.1250.00.000 СБ
БПktr 3644-1400.800.00.000 СБ
БРktr 3644-1400.1000.00.000 СБ
БП(рк) 1400.800.00.000 СБ
БП(рк) 1400.1000.00.000 СБ

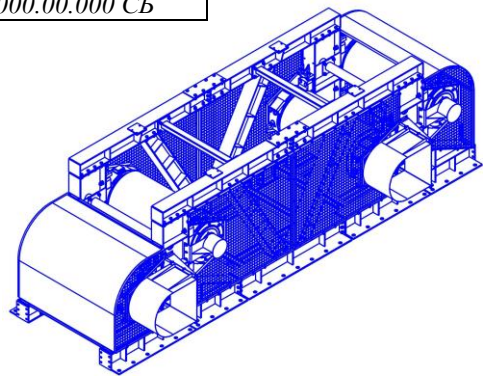

Масса секции без барабанов 6435 кг.

Станция приводная СП12.844.01.00.000 СБ

проект ш. Алардинская, конвейер №033

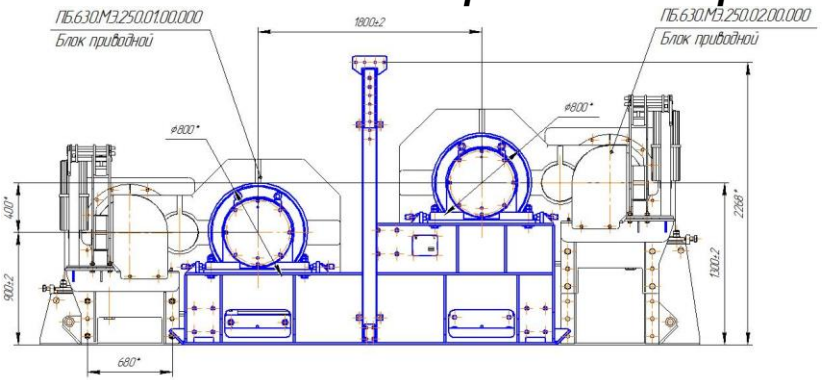

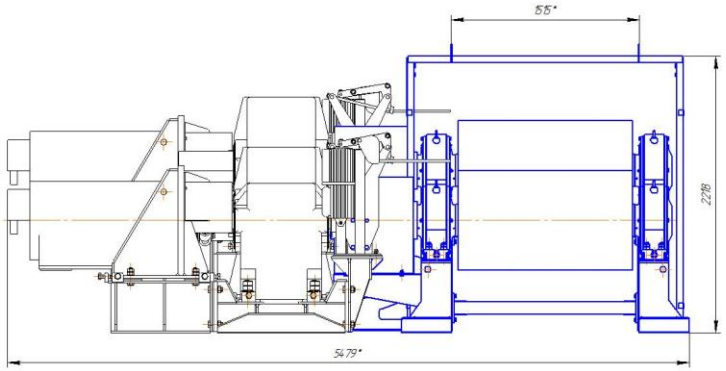

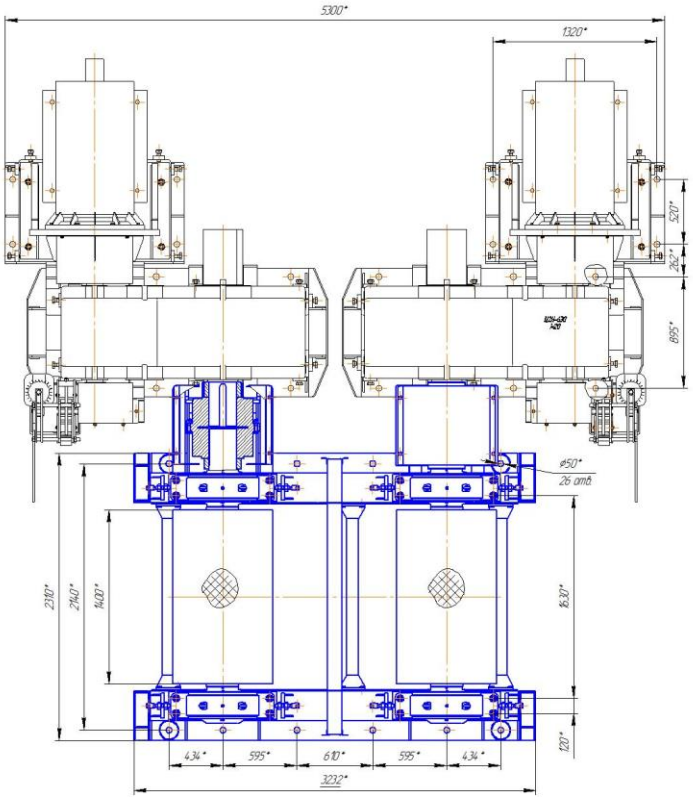

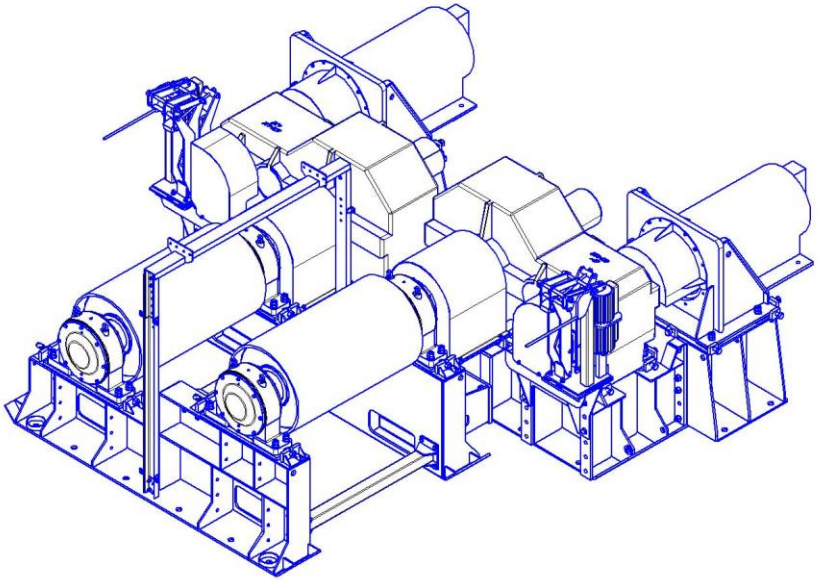

Масса секции без барабанов 2483 кг.

Станция приводная СП12.844.02.00.000 СБ

проект ш. Алардинская, конвейер №033

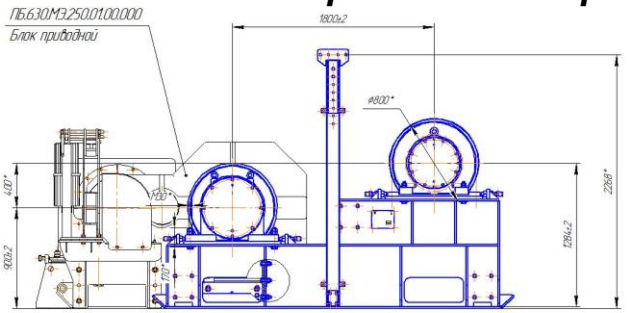

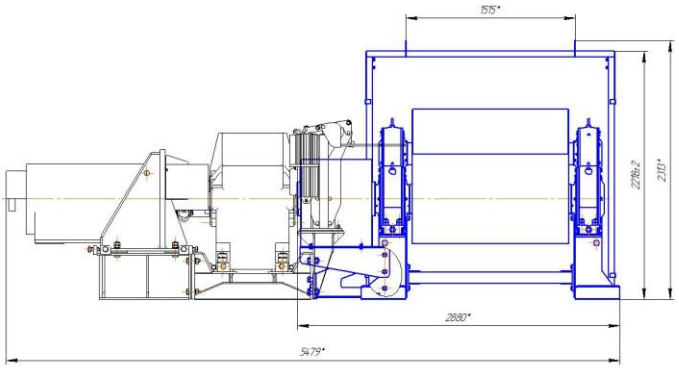

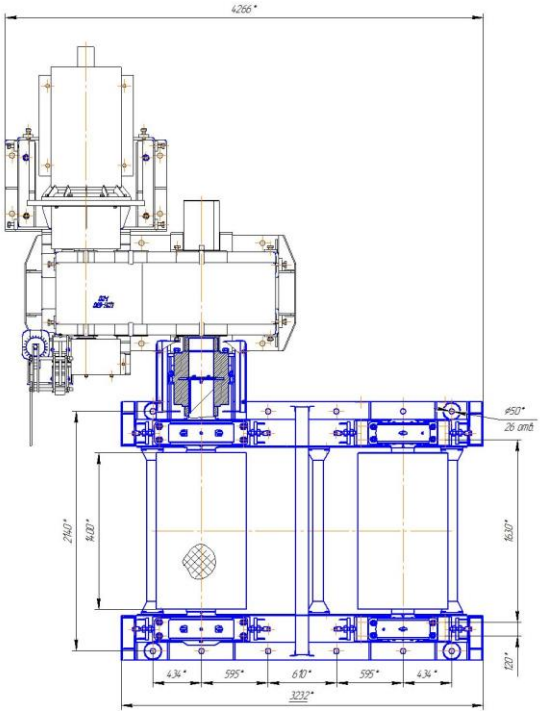

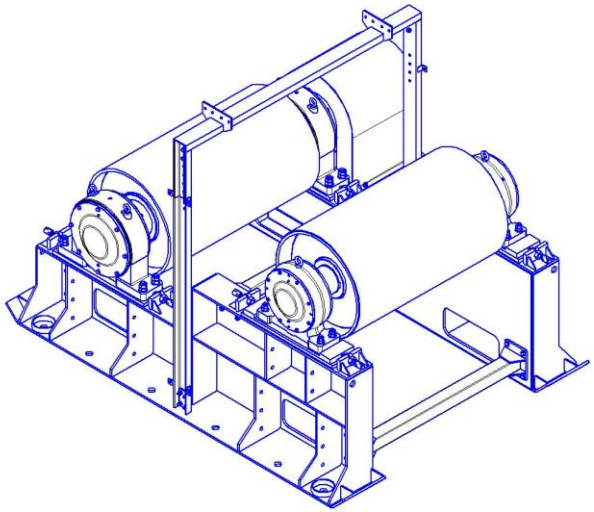

Масса секции без барабанов 2303 кг.

Рама отклоняющего барабана РО 1200.00.00.000 СБ

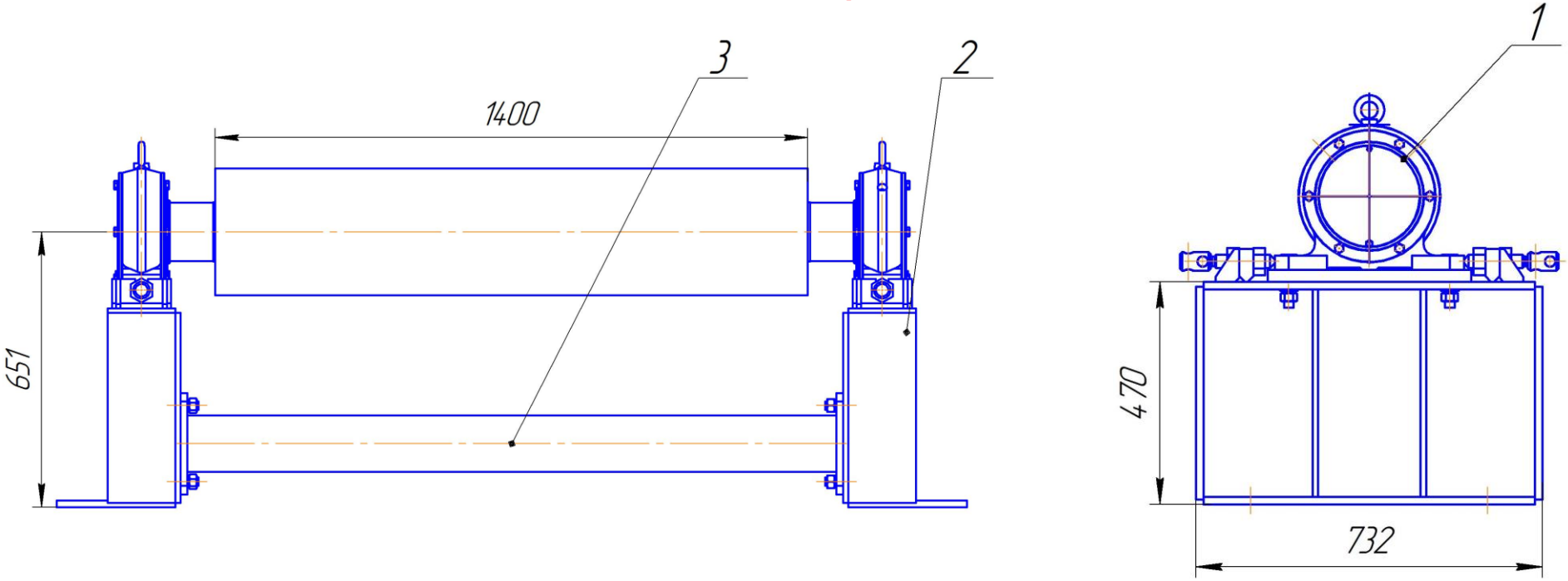

№ поз	Обозначение	Наименование	Кол-во	Масса, кг
1	СРО 1200.20.00.000-01 СБ	Барабан отклоняющий	1	562
2	РОБ 1200.00.01.000 СБ	Опора	2	130
3	РОБ 1200.00.02.000 СБ	Стяжка	1	46

Масса секции без барабана 176 кг.

Секция телескопическая СТ(шГ) 1200.00.000 СБ

проект ш. Грамотеинская

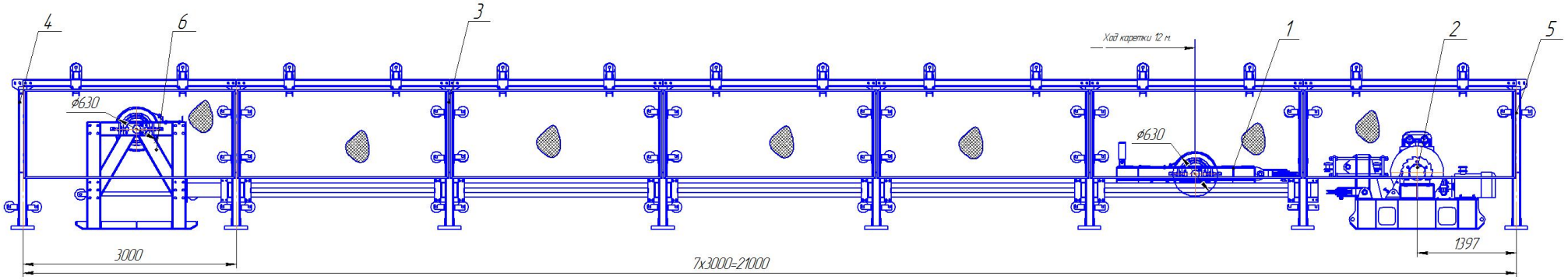

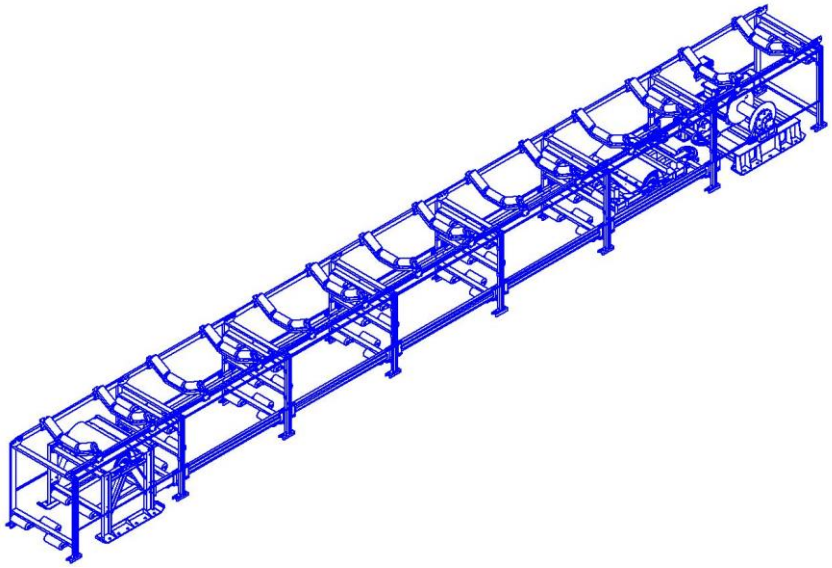

№ поз	Обозначение	Наименование	Масса,кг	Количество
1	СТ(ПТ) 1200.630.30.00.000 СБ	Подвижная каретка	610	1
2	СН200-111.00.00.000/1ЛТ120	Станция натяжная		1
3	СТ(шГ) 1200.10.000 СБ	Стойка	116,2	6
4	СТ(шГ) 1200.20.000 СБ	Стойка	93,3	1
5	СТ(шГ) 1200.20.000-01 СБ	Стойка	93,3	1
6	СТ(шГ) 1200.30.000 СБ	Установка барабанов	529	1
7	СТ(шГ) 1200.40.000 СБ	Роликоопора	23,6	12
8	СТ(шГ) 1200.50.000 СБ	Роликоопора 30	26,9	14
9	СТ(шГ) 1200.60.000 СБ	Связь	20	2
10	СТД 1200.50.00.000 СБ	Направляющая	72	10
11	СТсН-01 1000.80.00.000 СБ	Ограждение	19,8	14
12	СТ(ПТ) 1200.630.70.000 СБ	Упор	4	2
13	СТ(шГ) 1200.00.001	Прогон	31	14

Масса секции без барабанов и роликов 4195 кг
Ход 12 м

Секция телескопическая СТ12.844.01.15.00.00.000 СБ

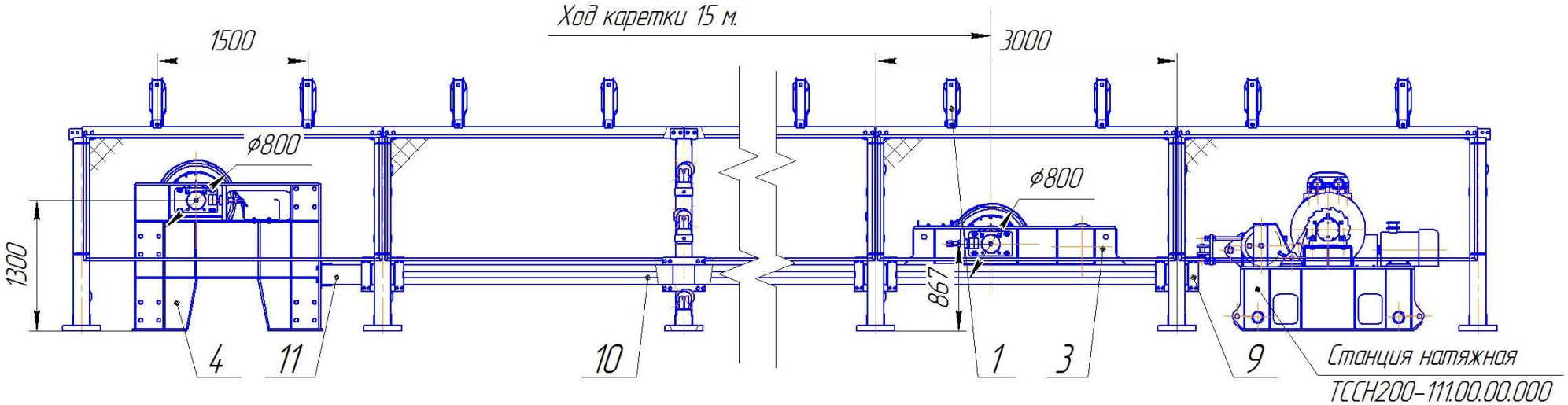

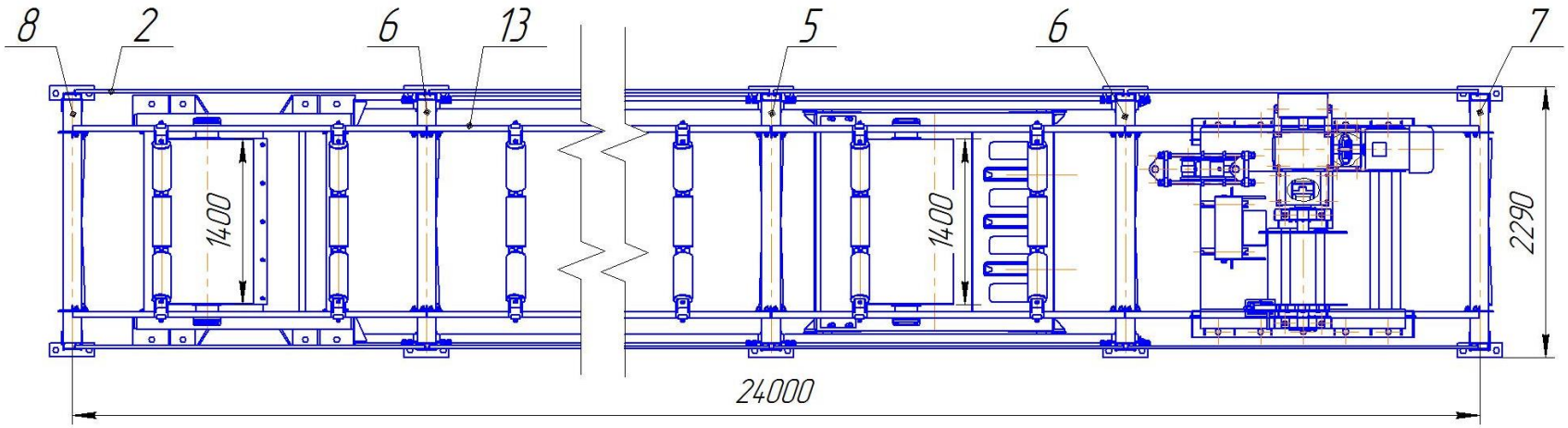

№п/п	Обозначение	Наименование	Кол-во	Масса, кг
1	2ТГ108.55А.2	Роликоопора	16	30
2	ОР.25.300.125.01	Ограждение 1250х3000	16	26
3	СТ12.844.01.00.01.00.000	Каретка	1	3537
4	СТ12.844.01.00.02.00.000	Установка неподвижного барабана	1	3528
5	СТ12.844.01.00.03.00.000	Рама	5	224
6	СТ12.844.01.00.03.00.000-01	Рама	2	188
7	СТ12.844.01.00.03.00.000-02	Рама	1	164
8	СТ12.844.01.00.03.10.000-02	Рама	1	129
9	СТ(ПТ) 1200.630.70.000	Ограничитель	2	4
10	СТД 1200.50.00.000	Направляющая	12	72

№п/п	Обозначение	Наименование	Кол-во	Масса, кг
11	ТСшЧ 1200.00.20.000	Соединитель	2	19
12	2ТГ108.55А.4	Скоба	32	0,7
13	СТ12.844.01.00.00.00.001	Прогон	16	31
14	Ролик 159х425(S29)		48	
15	Ролик 159х650(S29)		40	
	Общая масса			11076

Масса без барабанов 7102 кг.

Секция телескопическая СТ12.836.02.50.00.00.000 СБ

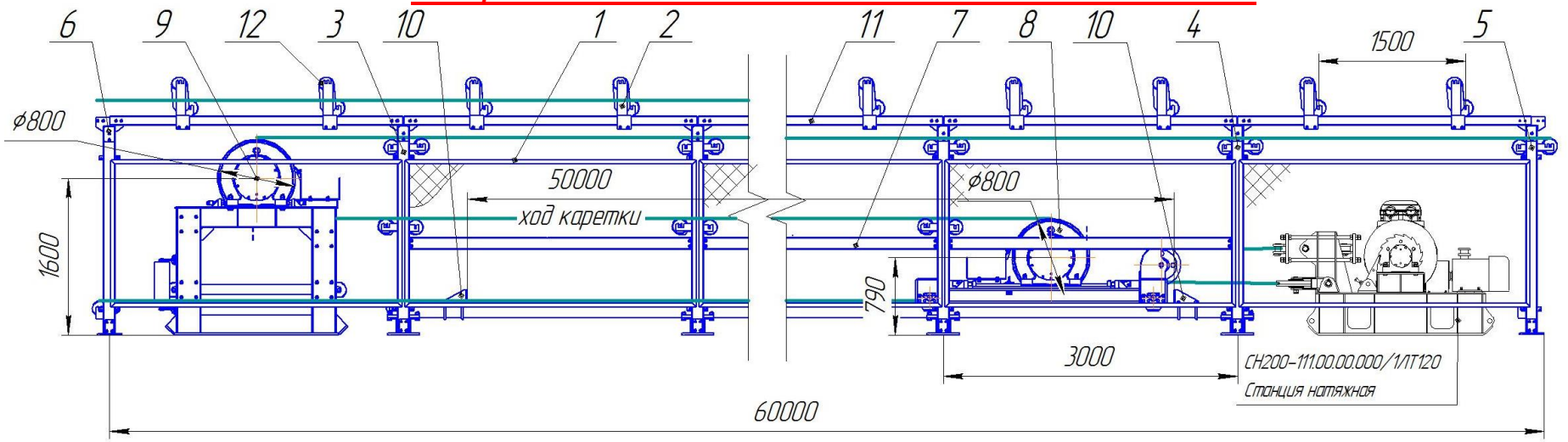

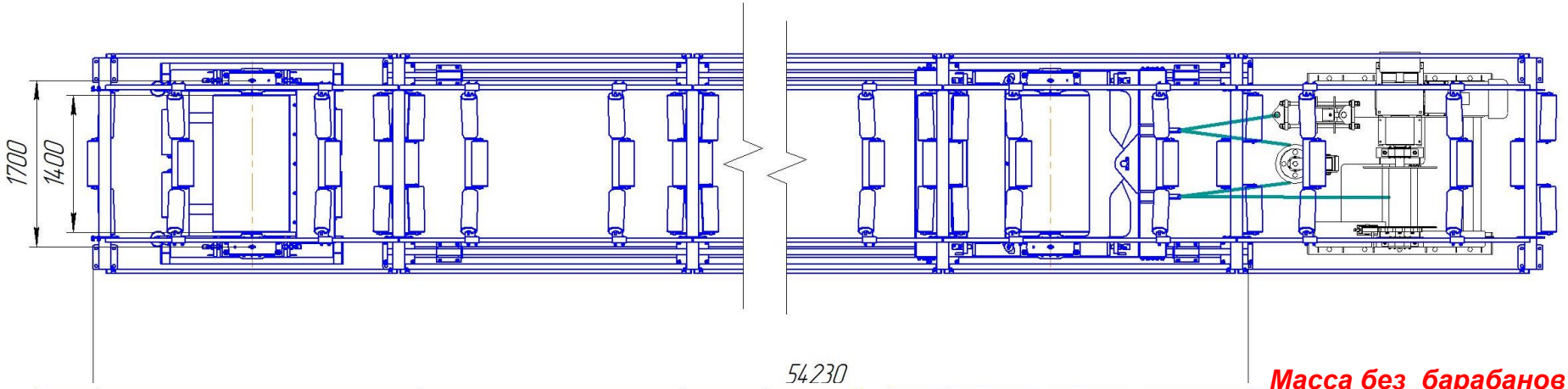

Масса без барабанов 14120 кг

№п/п	Обозначение	Наименование	Кол-во	Масса, кг
1	ОР.40.300.150.02 СБ	Ограждение	40	37,5
2	СЛ12.159.02.03.000 СБ	Роликоопора	40	25,3
3	СТ12.02.00.03.01.000 СБ	Рама	18	224,23
4	СТ12.02.00.03.01.000-01 СБ	Рама	1	224,23
5	СТ12.02.00.03.01.000-02 СБ	Рама	1	224,23
6	СТ12.02.00.03.01.000-03 СБ	Рама	1	224,23
7	СТ12.02.00.03.02.100	Прогон	36	30,4
8	СТ12.836.02.00.02.00.000 СБ	Каретка	1	3343,8
9	СТ12.836.02.01.00.000 СБ	Неподвижная установка барабана	1	2663
10	ТС2ПТ120.73.90.000	Ограничитель	4	16,74
11	СЛ12.159.02.00.001	Прогон	40	25,6
12	ТС2ПТ120.73.00.001	Накладка	76	5,44
13	ТС2ПТ120.73.00.002	Упор	4	1,44
14	Ролик 159х465(S18)		291	
	Общая масса (без роликов)			17935,4

0

Секция телескопическая ТСТ 1200.01.00.00.000 СБ(нет)

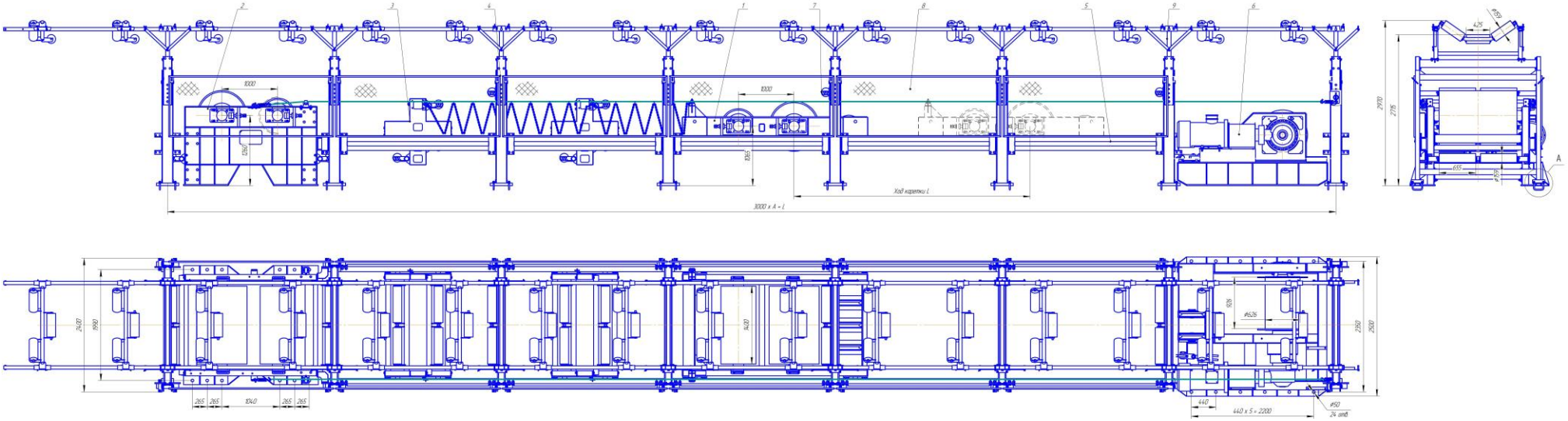

Схема запасовки ленты

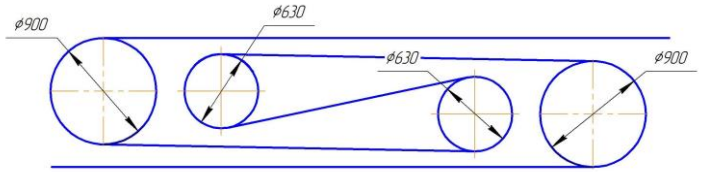

Схема установки секции телескопической А(1:5)

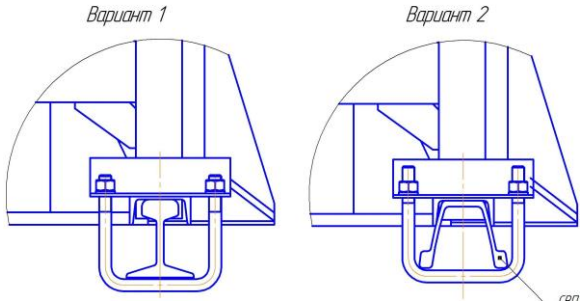

№ поз	Обозначение	Наименование	Масса,кг
1	ТСТ 1200.01.10.00.000 СБ	Подвижная каретка	1922
2	ТСТ 1200.01.20.00.000 СБ	Неподвижная установка барабанов	2101
3	ТСТ 1200.01.30.00.000 СБ	Каретка роликов	658
4	ТСТ 1200.01.40.00.000 СБ	Стойка телескопическая	310
5	ТСТ 1200.01.50.00.000 СБ	Направляющая	95
6	ТСТ 1200.01.70.00.000 СБ	Станция натяжная	
7	ТСТ 1200.01.80.00.000 СБ	Роликоопора	50
8	СПРН 1200.00.020 СБ	Ограждение	36
9	СП 1200К.00.000 СБ	Секция переходная	117

Обозначение	Применяемый барабан
ТСТ 1200.01.00.00.000 СБ	*БО 630.3644.00.000 СБ*
	БО 900.3644.00.000 СБ

Используемые ролики Ø159х655, Ø159х425

Секция телескопическая ТСТ 1200.02.00.00.000 СБ(нет)

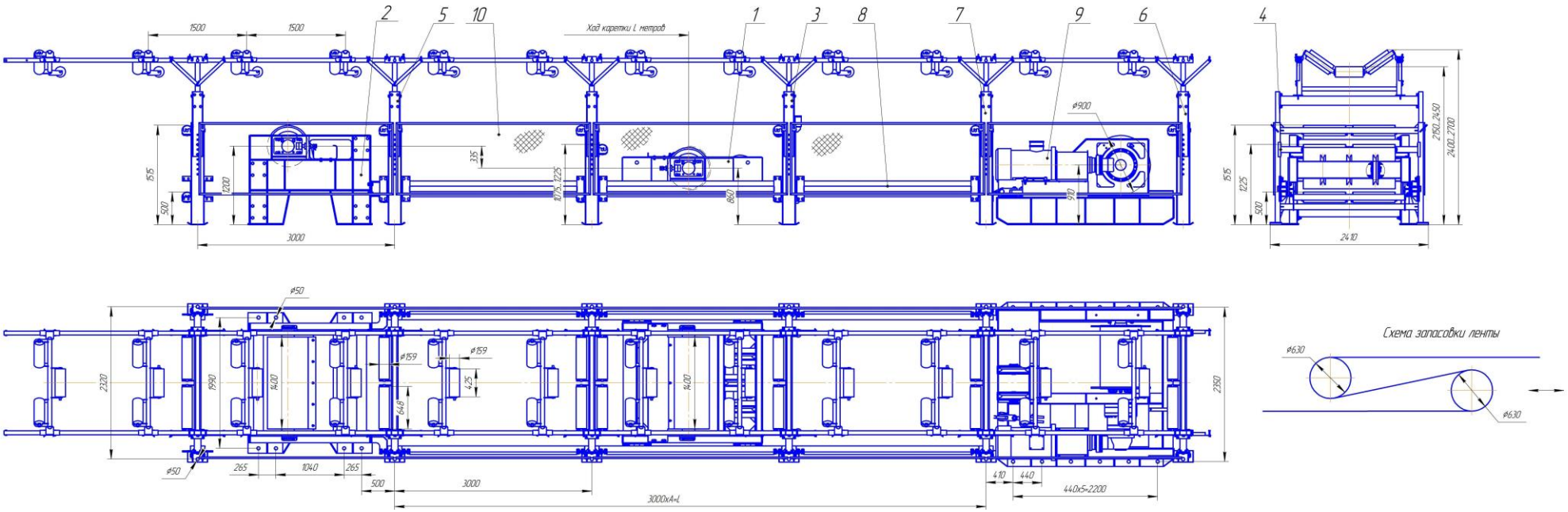

Обозначение	Применяемый барабан
ТСТ 1200.02.00.00.000 СБ	*БО 630.3644.00.000 СБ*

№ поз	Обозначение	Наименование	Масса,кг
1	ТСТ 1200.02.10.00.000 СБ	Подвижная каретка	1728
2	ТСТ 1200.02.20.00.000 СБ	Неподвижная установка барабанов	1472
3	ТСТ 1200.02.30.00.000 СБ	Стойка телескопическая	296
4	ТСТ 1200.02.40.00.000 СБ	Роликоопора	48,9
5	ТСТ 1200.02.60.00.000 СБ	Стойка телескопическая	291
6	ТСТ 1200.02.70.00.000 СБ	Стойка за лебедкой	231
7	ТСТ 1200.02.80.00.000 СБ	Стойка перед лебедкой	254
8	ТСТ 1200.01.50.00.000 СБ	Направляющая	95
9	ТСТ 1200.01.70.00.000 СБ	Станция натяжная	
10	СПРН 1200.00.020 СБ	Ограждение	36

Используемые ролики Ø159х425, Ø159х648

Секция телескопическая ТСТ 1200.02(К).00.00.000 СБ (нет)

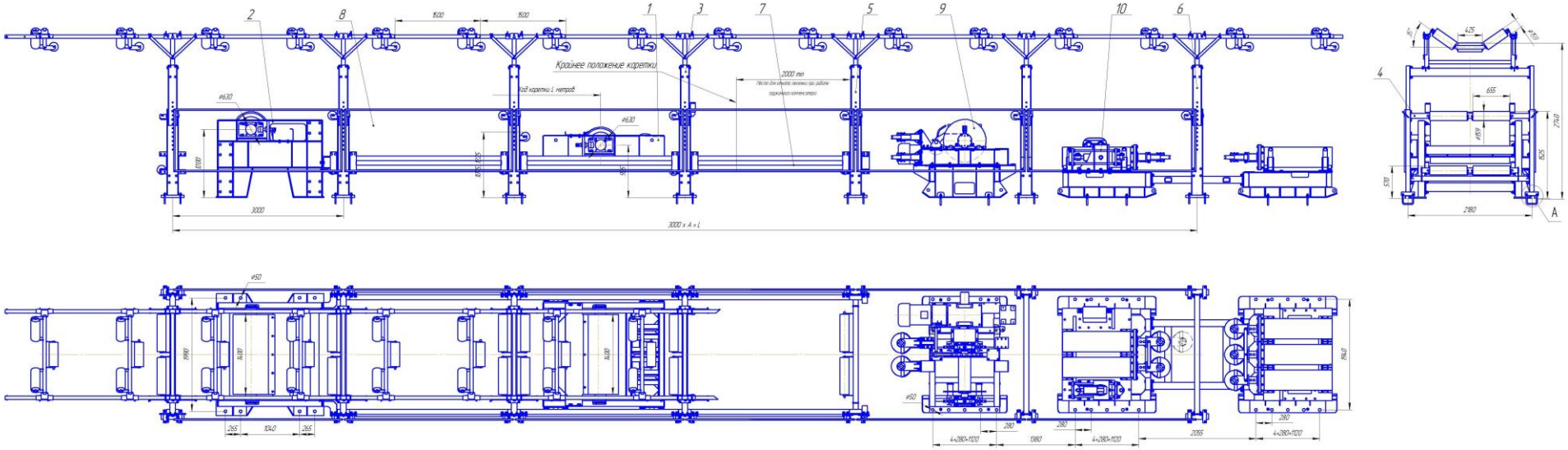

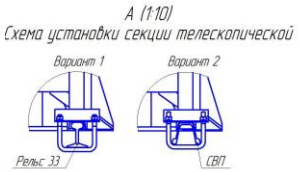

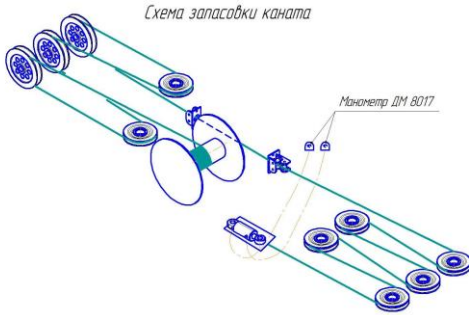

№ поз	Обозначение	Наименование	Масса,кг
1	ТСТ 1200.02.10.00.000 СБ	Подвижная каретка	1728
2	ТСТ 1200.02.20.00.000 СБ	Неподвижная установка барабанов	1472
3	ТСТ 1200.02К.30.00.000 СБ	Стойка телескопическая	305
4	ТСТ 1200.02К.40.00.000 СБ	Роликоопора верхняя	39,5
5	ТСТ 1200.02К.60.00.000 СБ	Стойка телескопическая	298
6	ТСТ 1200.02К.70.00.000 СБ	Стойка за лебедкой	239
7	ТСТ 1200.01.50.00.000 СБ	Направляющая	95
8	СПРН 1200.00.020 СБ	Ограждение	36
9	СНПК 1200.10.00.000 СБ	Станция натяжная	2402
10	СНПК 1200.20.00.000 СБ	Компенсатор пружинный 5	5454

Обозначение	Применяемый барабан
ТСТ 1200.02(К).00.00.000 СБ	*БО 630.3644.00.000 СБ*

Используемые ролики Ø159х425, Ø159х655

Секция телескопическая СТ12.836.03.105.00.00.000 СБ

проект ш. Алардинская, конвейер №033

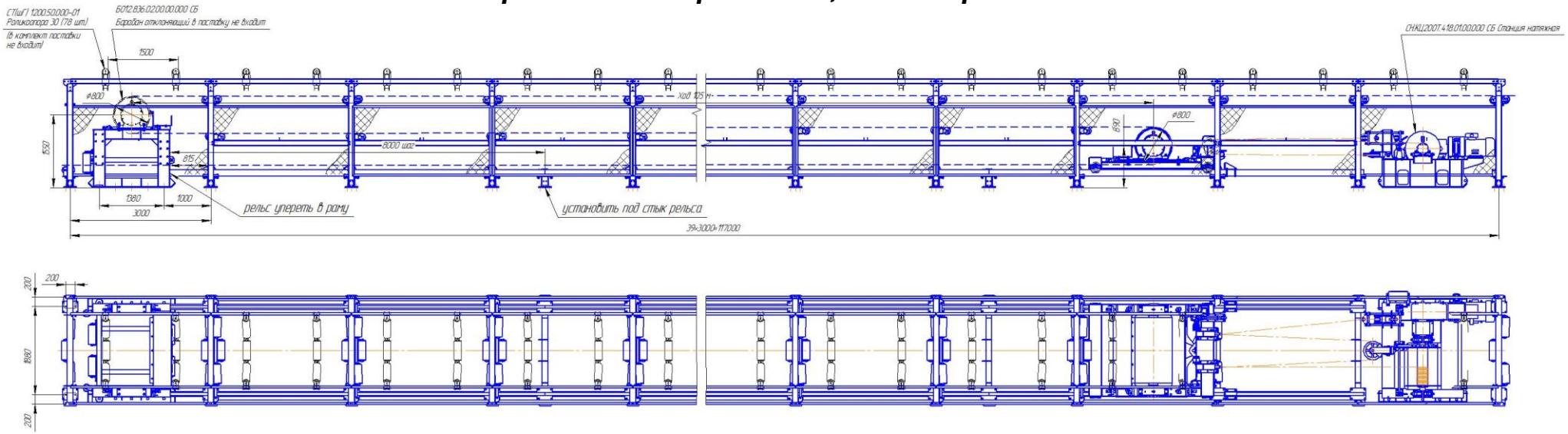

Масса без барабана 28040 кг

Пружинный компенсатор СНПК 1200.20.00.000-01 СБ

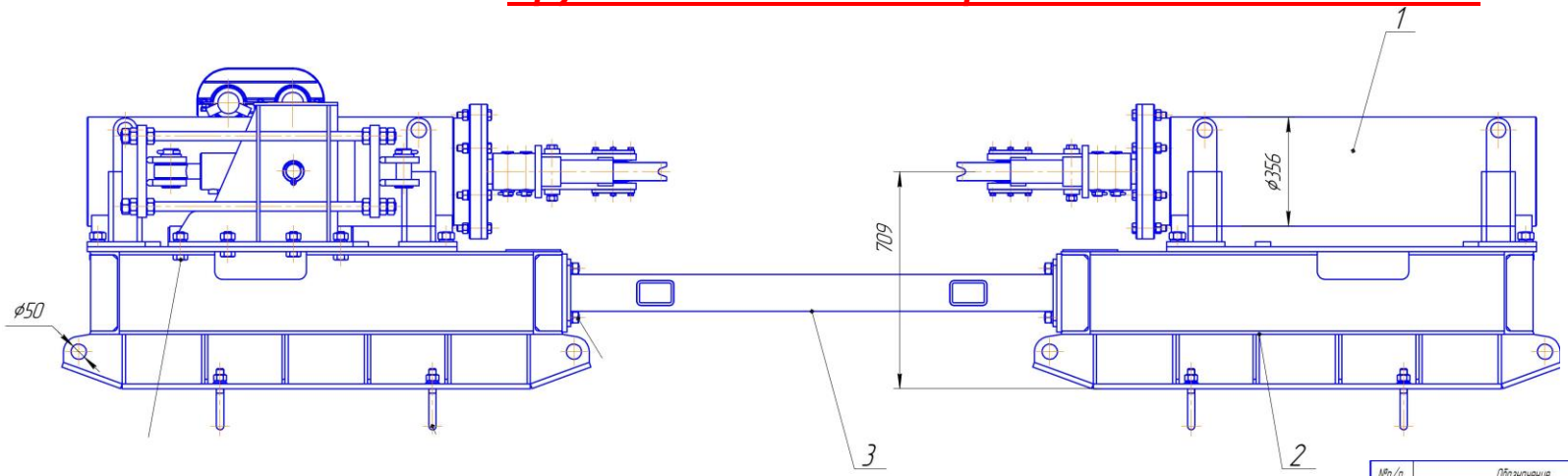

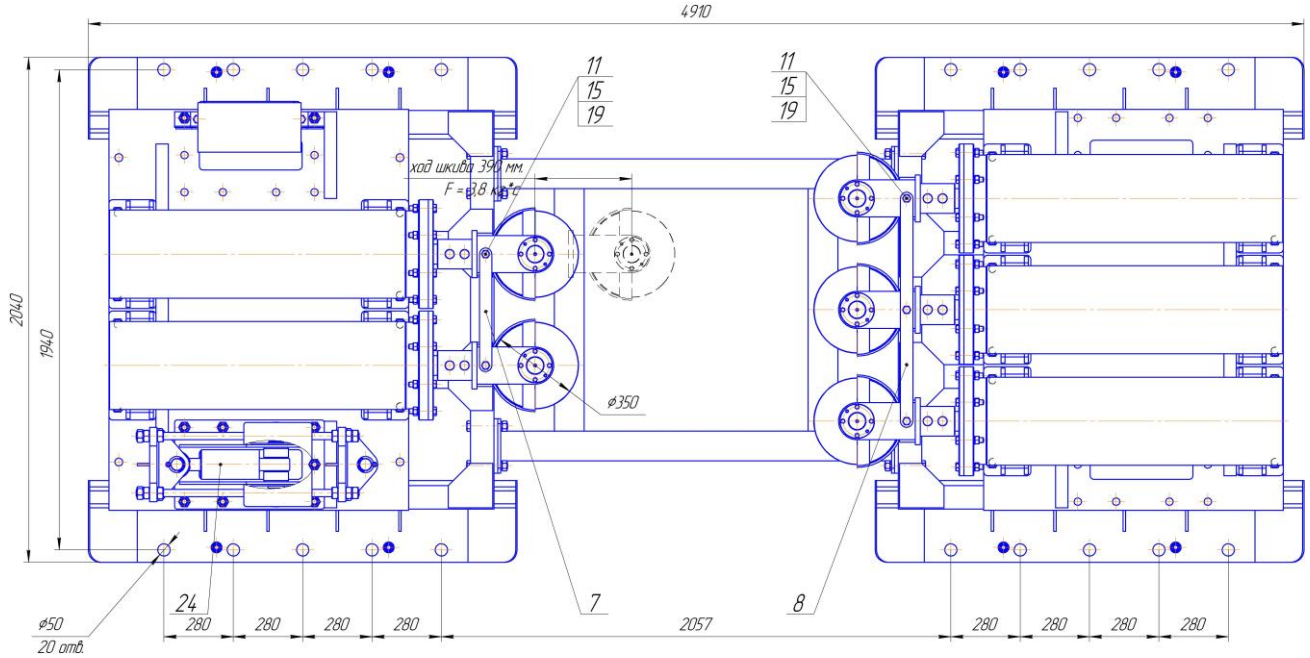

№п/п	Обозначение	Наименование	Кол-во	Масса, кг
1	СНПК 1200.20.10.000 СБ	Компенсатор пружинный	5	736
2	СНПК 1200.20.20.000 СБ	Рама	2	745
3	СНПК 1200.20.30.000 СБ	Соединитель	1	152
4	СНПК 1200.20.40.000 СБ	Крепление домкрата	1	95
5	СНПК 1200.20.50.000 СБ	Кронштейн манометра	1	13,5
6	СНУ 1000.01.20.000-01	Ограждение манометра	1	7,8
7	СНПК 1200.20.00.001	Стяжка	2	3
8	СНПК 1200.20.00.002	Стяжка	2	5,8
9	СНПК 1200.20.00.003	Скоба 22	4	1,9
10	Болт М20х35	ГОСТ 7798-70	2	0,156
11	Болт М20х180	ГОСТ 7798-70	5	0,512
12	Болт М24х150	ГОСТ 7798-70	16	0,650
13	Болт М27х80	ГОСТ 7798-70	12	0,536
14	Болт М30х80	ГОСТ 7798-70	20	0,687
15	Гайка М20	ГОСТ 5915-70	7	0,071
16	Гайка М24	ГОСТ 5915-70	32	0,122
17	Гайка М27	ГОСТ 5915-70	12	0,175
18	Гайка М30	ГОСТ 5915-70	20	0,242
19	Шайба 20.65Г	ГОСТ 6402-70	7	0,012
20	Шайба 24.65Г	ГОСТ 6402-70	32	0,022
21	Шайба 24	ГОСТ 11371-78	16	0,032
22	Шайба 27.65Г	ГОСТ 6402-70	12	0,030
23	Шайба 30.65Г	ГОСТ 6402-70	20	0,039
24	ЕДЦГ 111.000	Гидроцилиндр	1	
25	Манометр ДМ 8017Ст-У2	показания от 0 до 60 кгс/см^2	2	

Общая масса 5454 кг.

Устройство компенсации УКТ-1200.00.00.000 СБ

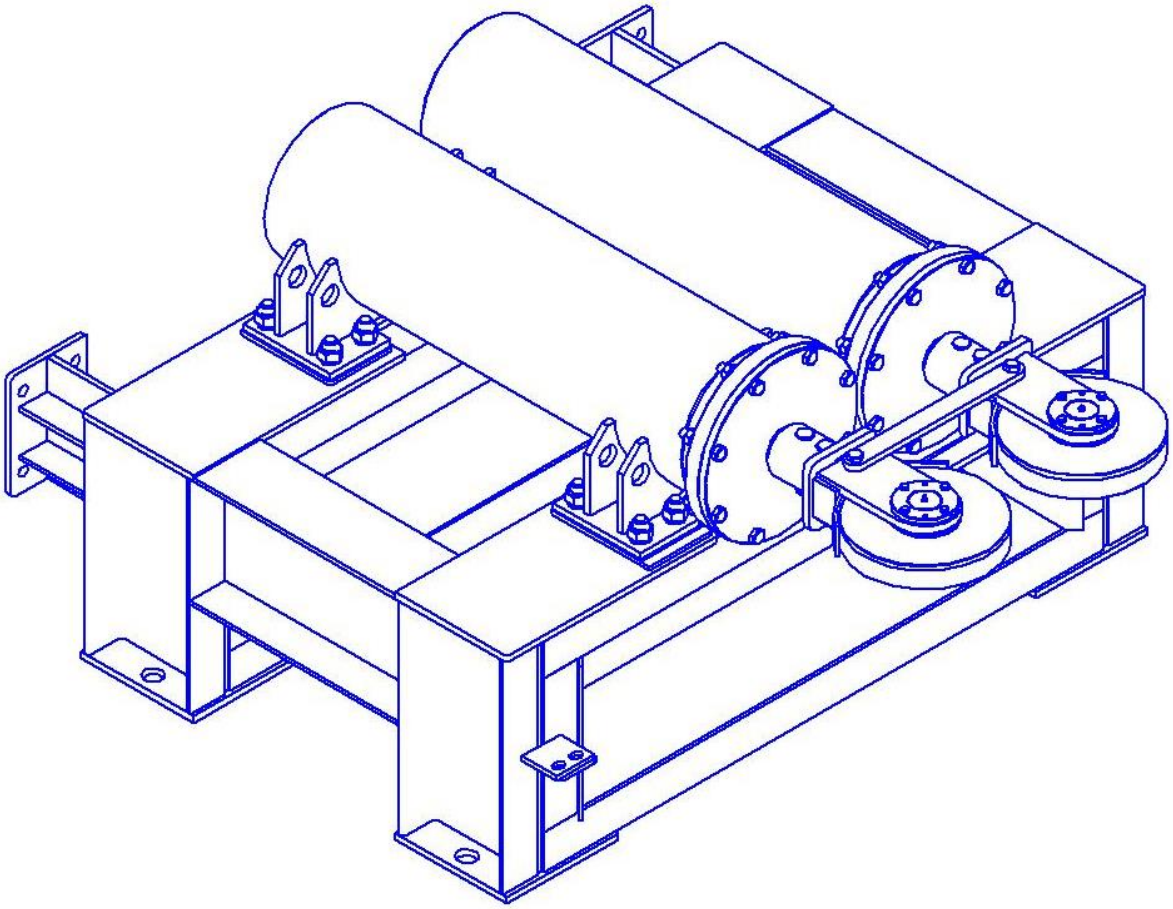

Общая масса 2147 кг.

Секция натяжная хвостовая СН12.636.02.15.00.00.000 СБ

проект ш. Бутовская, конвейер №032

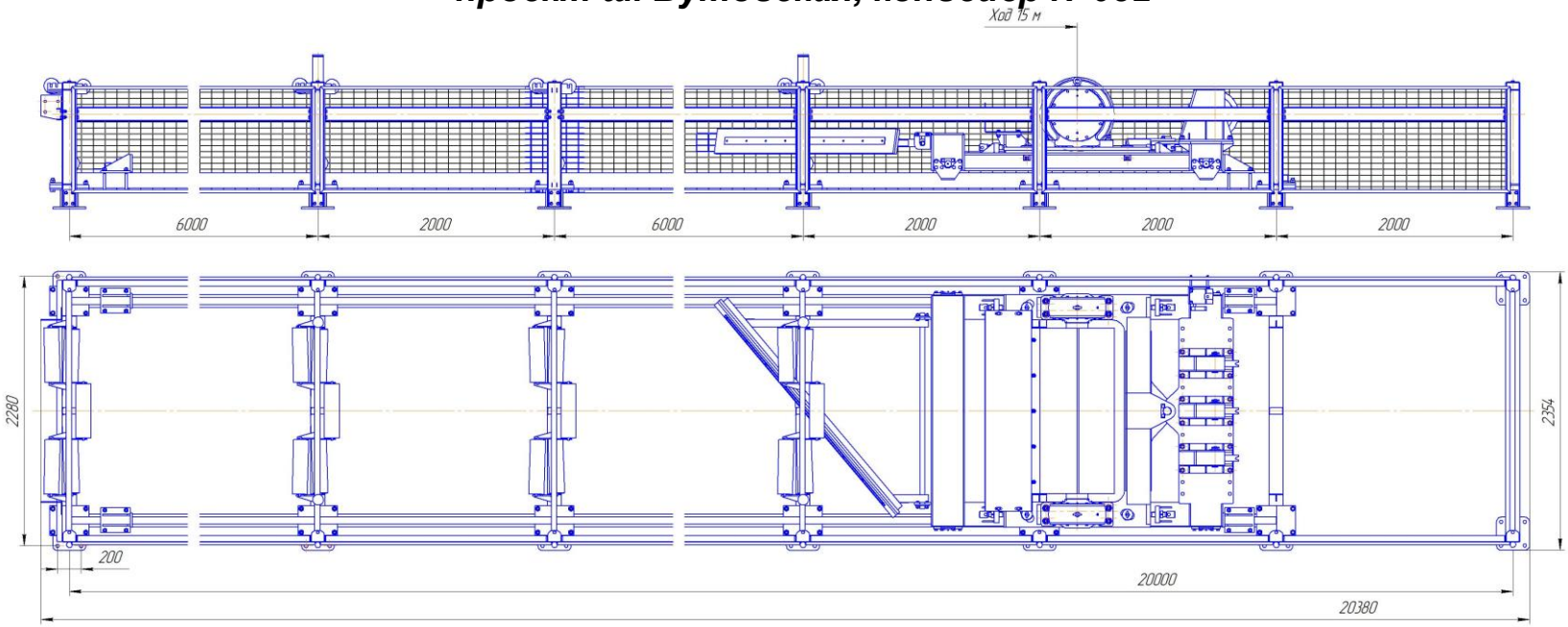

10 м – 3577 кг.
15 м – 4493 кг.
20 м – 5408 кг.
25 м – 6323 кг.
30 м – 7239 кг.

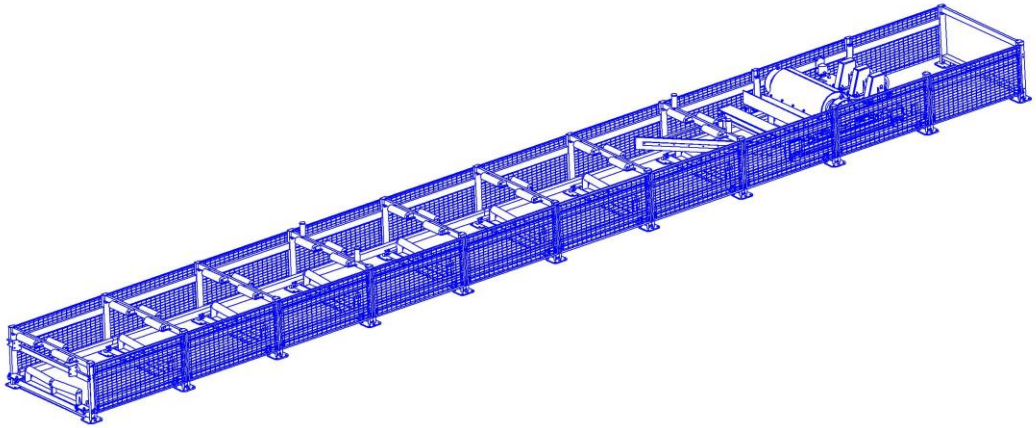

Барабан Ø630 мм.

Общая масса 4493 кг.

Секция натяжная хвостовая СН1200.630.12.00.00.000 СБ

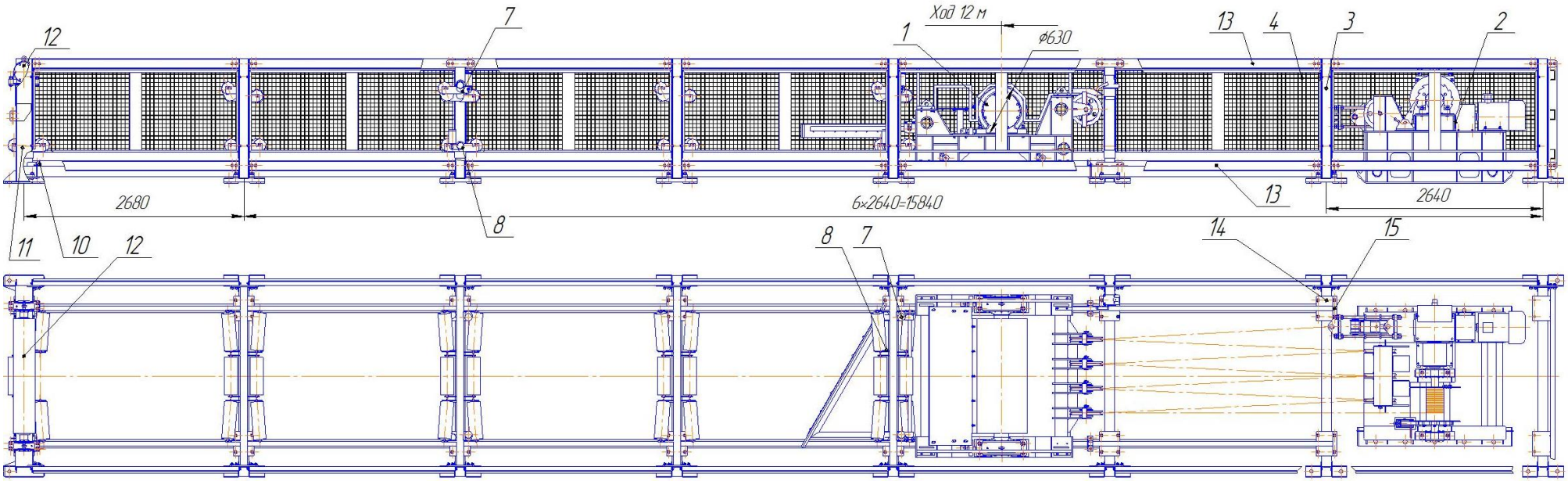

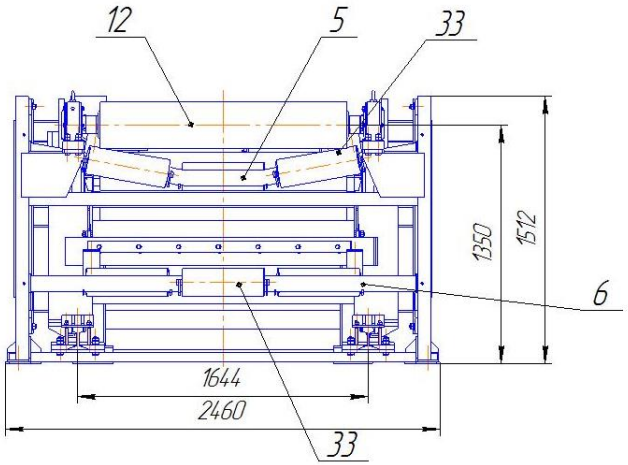

Масса секции без барабана 3911 кг.

№ поз	Обозначение	Наименование	Масса,кг	Количество, шт.
1	СН1200.630.12.10.00.000	Каретка	1490	1
2	ТССН 1200/111.20.00.000	Станция натяжная		
3	СН1200.630.12.20.00.000	Стойка	111	7
4	СН1200.630.12.70.00.000	Ограждение	23	14
5	СН1200.630.12.30.00.000	Роликоопора верхняя	31,4	2
6	СН1200.630.12.50.00.000	Роликоопора нижняя	31,1	3
7	СН1200.630.12.40.00.000	Роликоопора верхняя центрирующая	44,9	2
8	СН1200.630.12.60.00.000	Роликоопора нижняя центрирующая	44,6	2
9	СН1200.630.12.80.00.000	Ограждение заднее	85,4	1
10	СН1200.630.12.95.00.000	Ограничитель	4	4
11	СН1200.630.12.97.00.000	Стойка под откл. барабан		1
12	БО(3616)-1200.265.00.000	Барабан отклоняющий		1
13	СНО 1200.00.00.001	Прогон	26,1	28
14	СНО 1200.00.00.002	Накладка	5,3	28
15	СНО 1200.00.00.003	Упор	1,75	2
16	СН1200.630.12.00.00.001	Кронштейн выключателя	3,1	1

Секция натяжная винтовая СНв(рБ) 1200.00.00.000 СБ

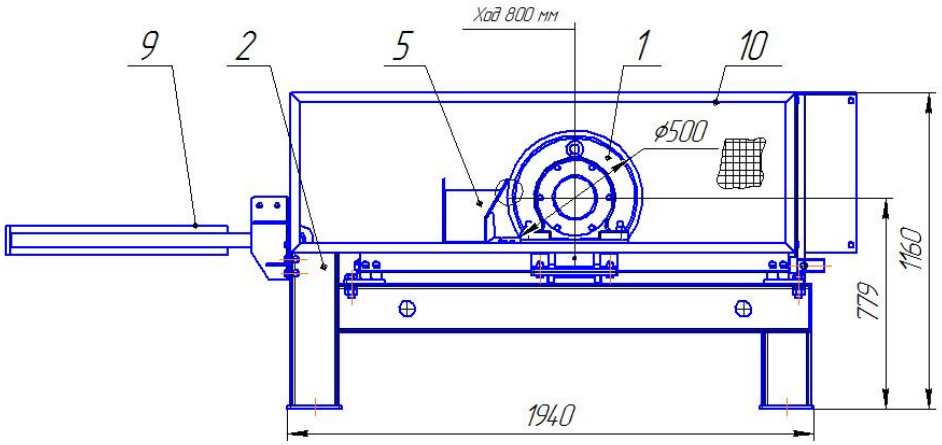

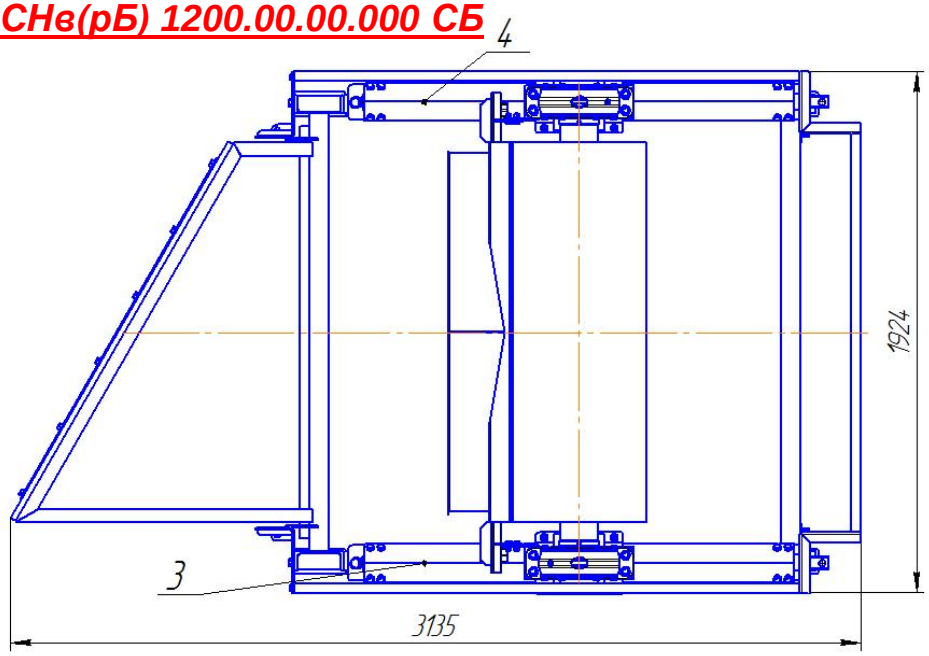

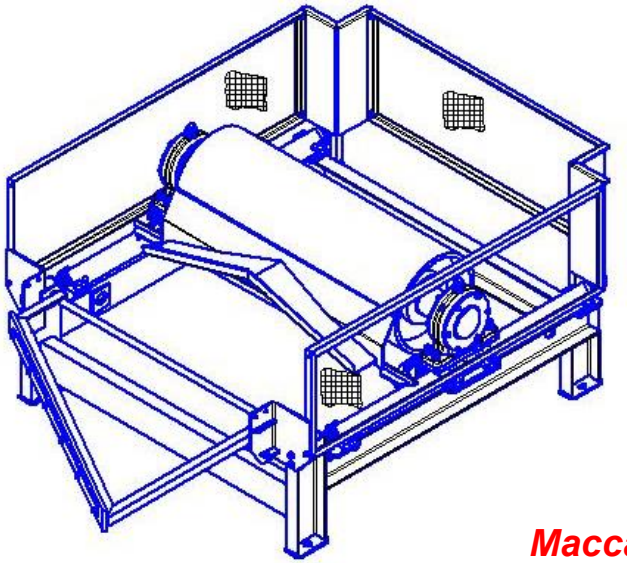

№ поз	Обозначение	Наименование	Масса,кг
1	БК(оф) 1200.500.3526.00.000 СБ	Барабан концевой	789
2	СНв(рБ)1200.10.00.000 СБ	Рама секции натяжной	
3	СНв(рБ)1200.20.00.000 СБ	Узел винтовой	
4	СНв(рБ)1200.20.00.000-01 СБ	Узел винтовой	
5	СНв(рБ)1200.30.00.000 СБ	Скребок	
6	СНв(рБ)1200.40.00.000 СБ	Ограждение торцевое	
7	СНв(рБ)1200.50.00.000 СБ	Кронштейн переходной	
8	СНв(рБ)1200.50.00.000-01 СБ	Кронштейн переходной	
9	СНв(рБ)1200.60.00.000 СБ	Очиститель односторонний	
10	СНв(рБ)1200.40.00.000 СБ	Ограждение боковое	

Применяемый барабан
БК(оф) 1200.500.3526.00.000 СБ

Масса секции без барабана 430 кг

Секция натяжная грузовая СНг 1200/КРУ.00.00.00.000 СБ

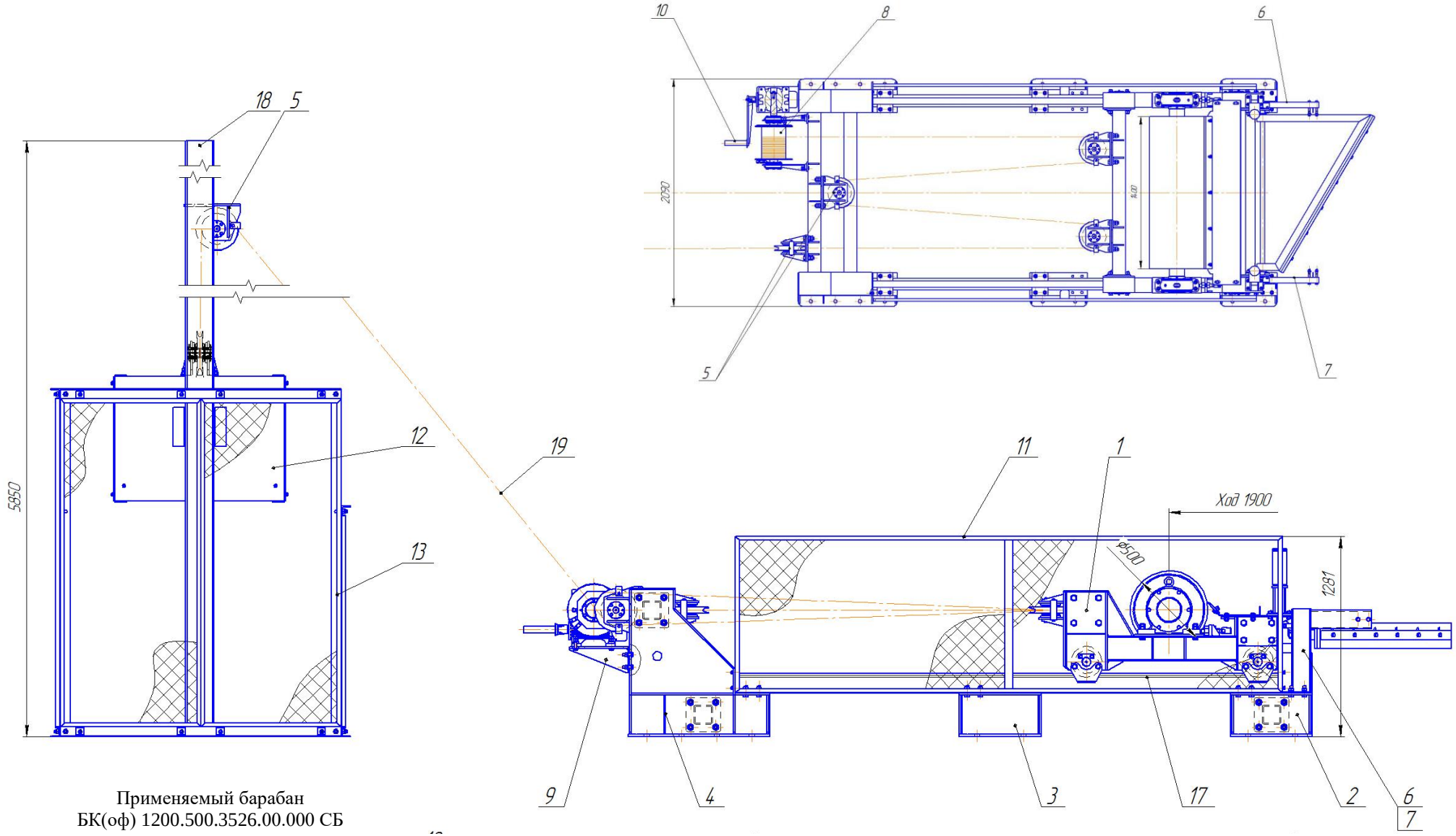

Применяемый барабан
БК(оф) 1200.500.3526.00.000 СБ

Масса секции без барабана 3712 кг

Секция линейная СЛ(Сиб) 1200.00.000 СБ

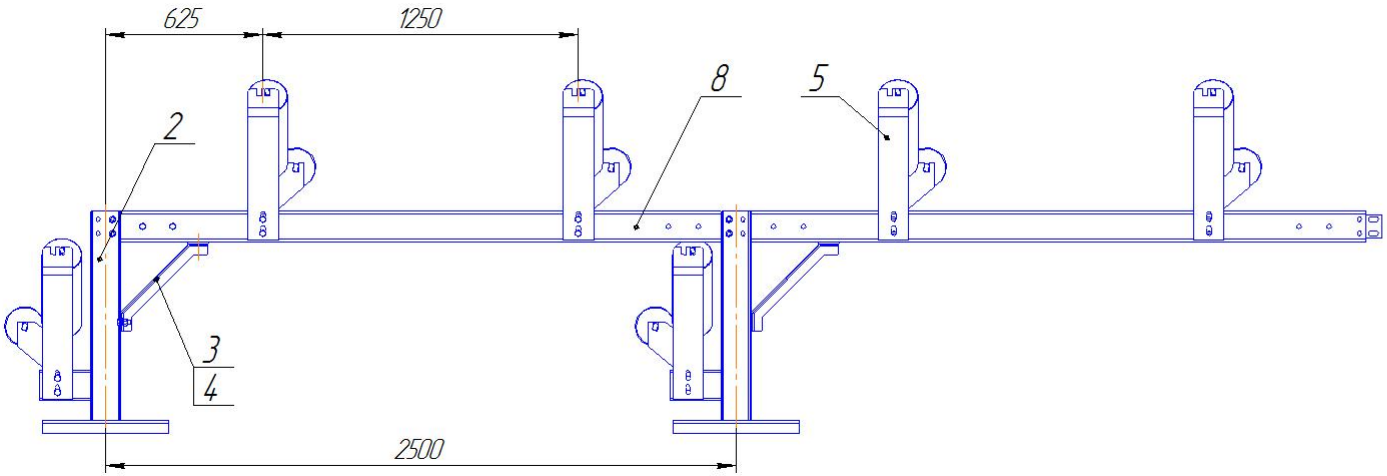

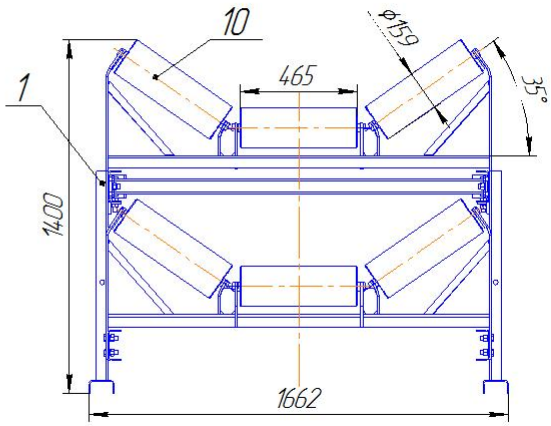

Масса секции линейной без роликов 175 кг.

Секция линейная 1Л1200.13.00.000 СБ

проект ш. Бутовская, конвейер №032

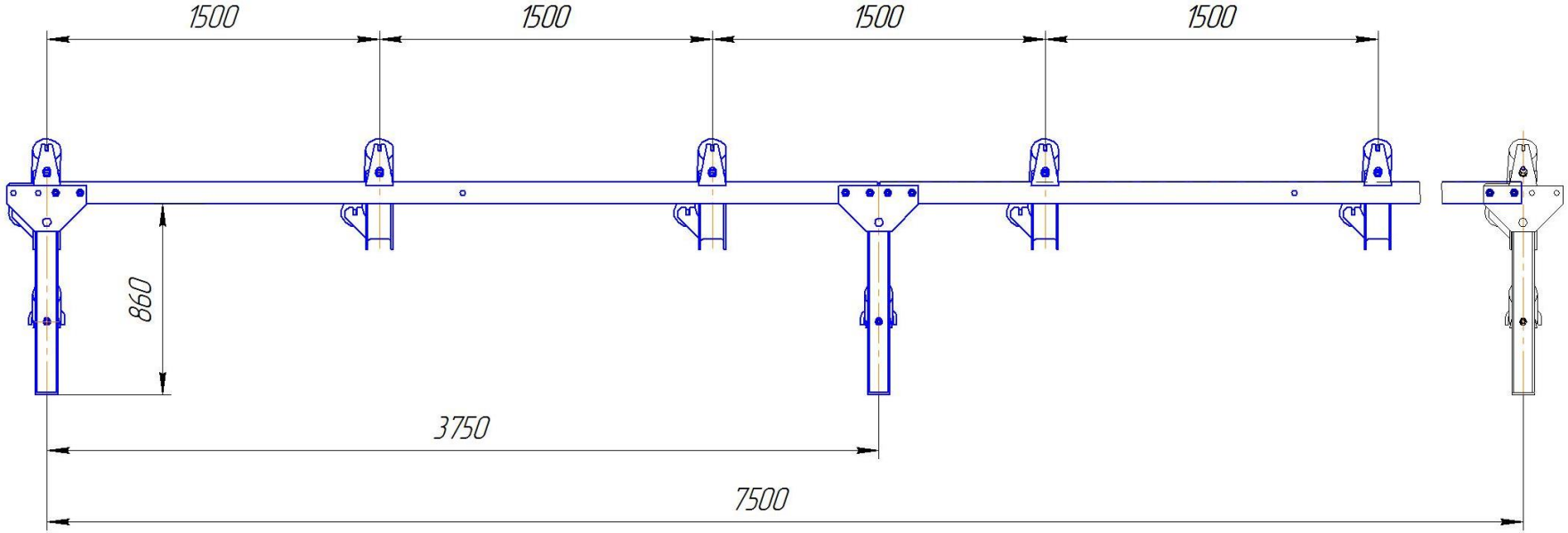

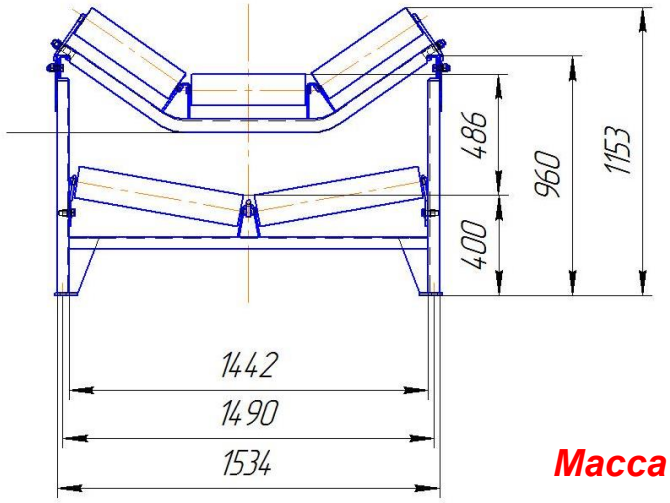

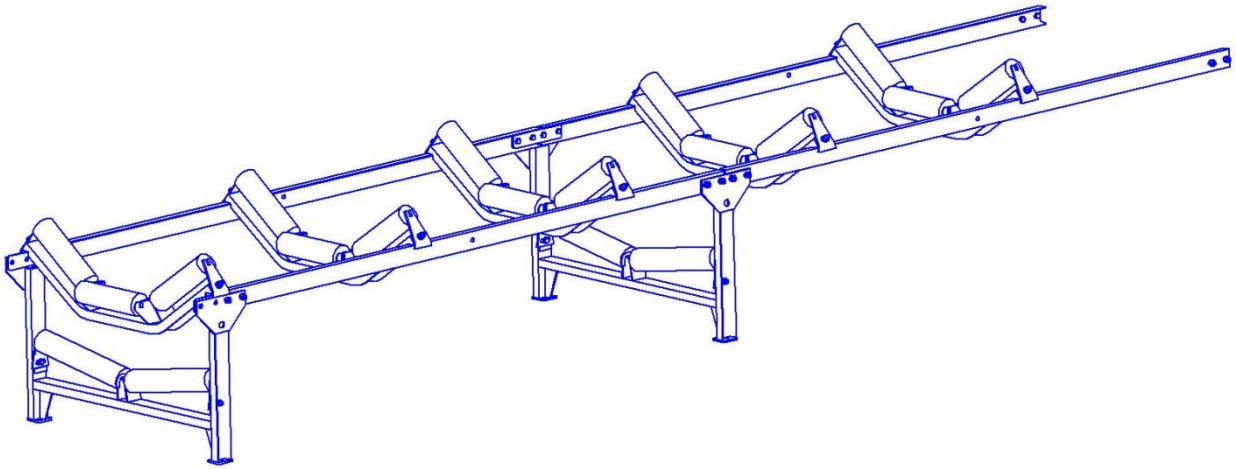

Масса секции линейной без роликов 379 кг.

Секция линейная СЛ 1200.00.00.000 СБ

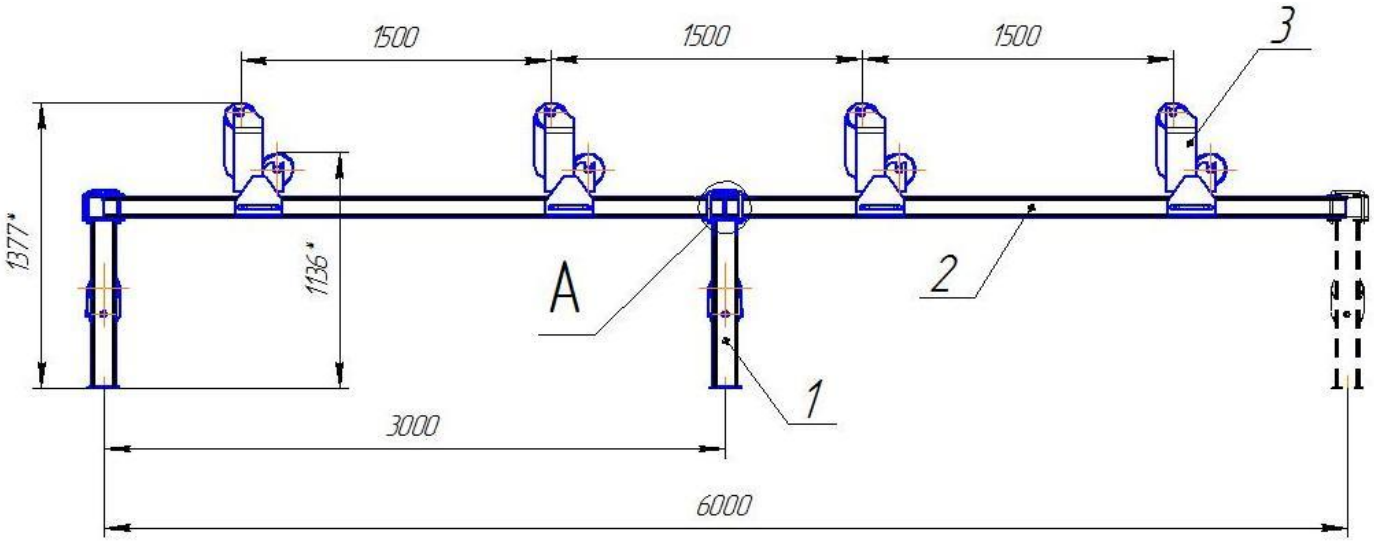

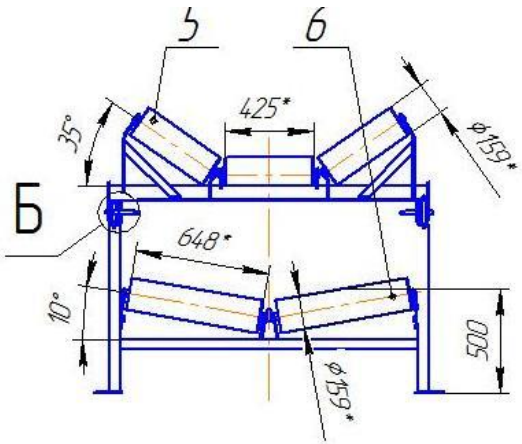

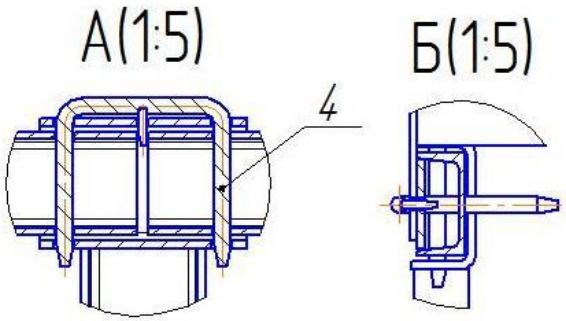

№ поз	Обозначение	Наименование	Кол-во	Масса,кг
1	СЛ 1200.10.00.000 СБ	Стойка	2	42,37
2	СЛ 1200.20.00.000 СБ	Прогон	4	27,83
3	СЛ 1200.30.00.000 СБ	Роликоопора верхняя	4	30,82
4	СЛ 1200.40.00.000 СБ	Скоба в сборе	6	0,69

Масса секции линейной без роликов 324 кг

Используемые ролики Ø159х425 – 12 шт, Ø159х648 – 4 шт

Секция линейная 3Л 1200(АМ).00.000 СБ (нет)

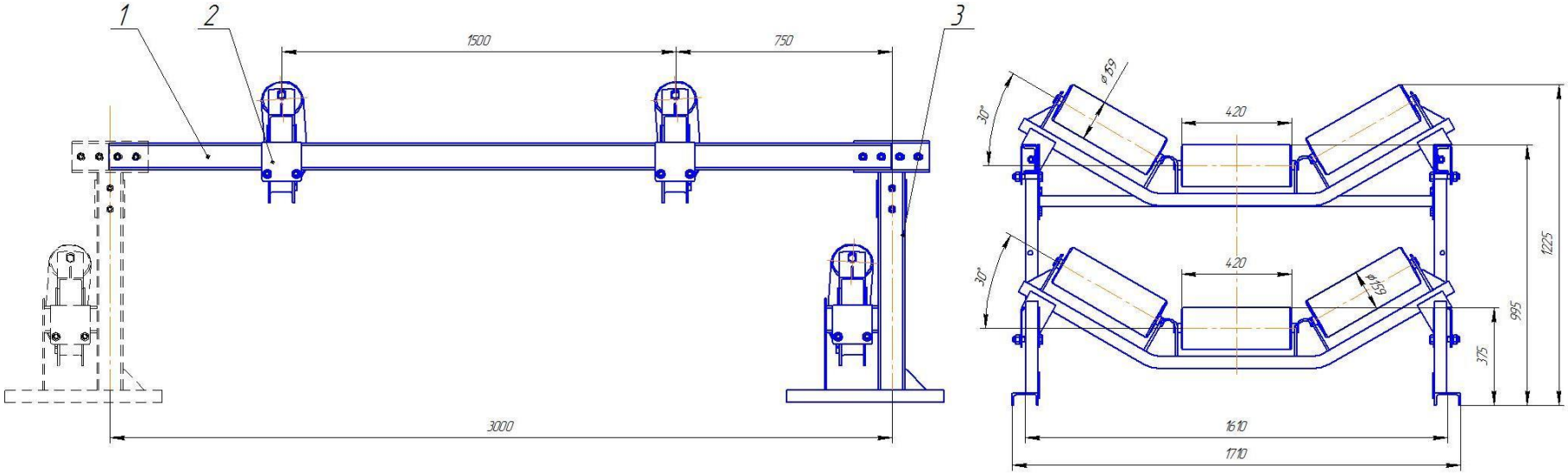

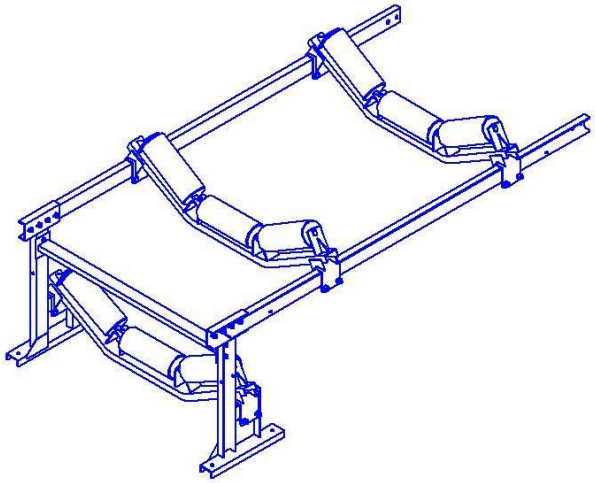

№ поз	Обозначение	Наименование	Кол-во	Масса,кг
1	3Л1200(АМ).10.000 СБ	Прогон	2	25,5
2	3Л1200(АМ).20.000 СБ	Роликоопора	2	27,3
3	3Л1200(АМ).30.000 СБ	Стойка	1	49,7

Масса секции линейной без роликов 182,4 кг

Используемые ролики Ø159х420 – 9 шт

Секция линейная СЛ(127х3,75) 1200.00.00.000 СБ(нет)

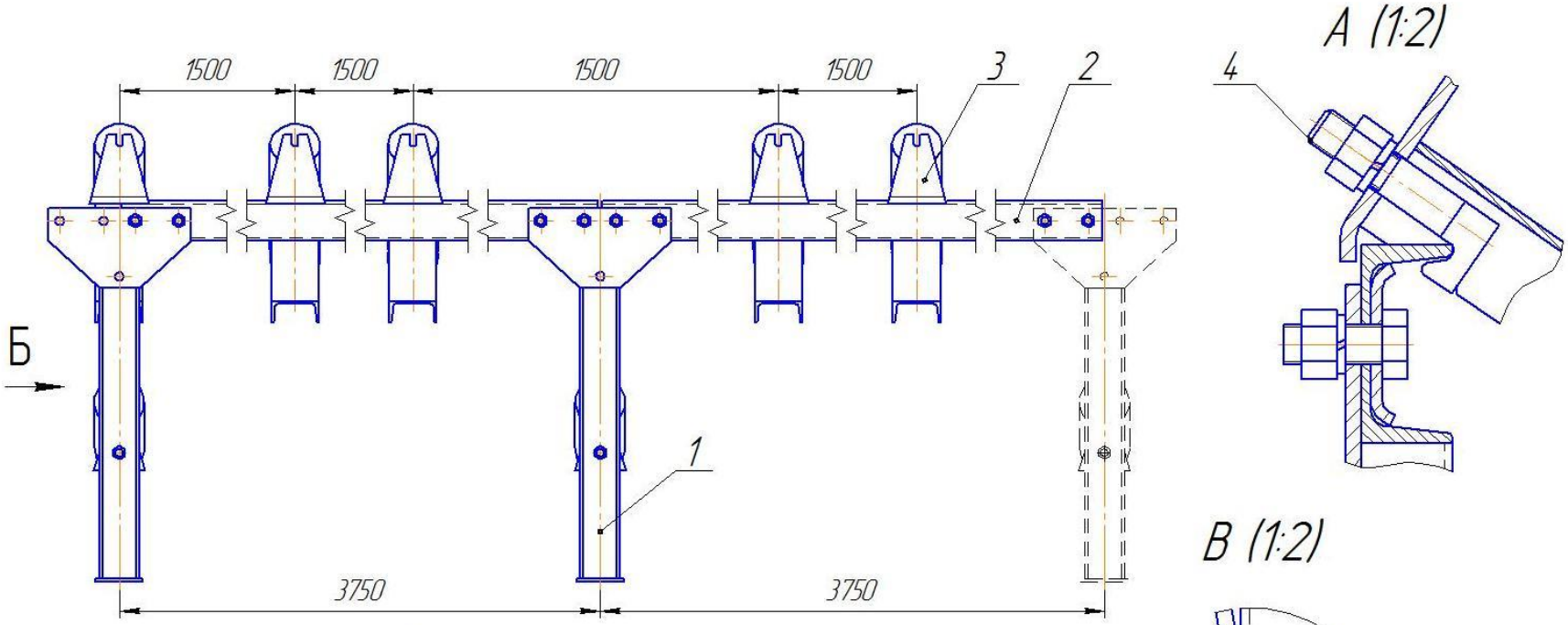

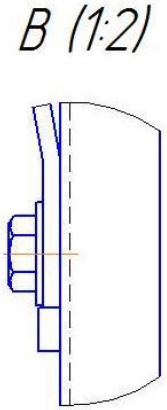

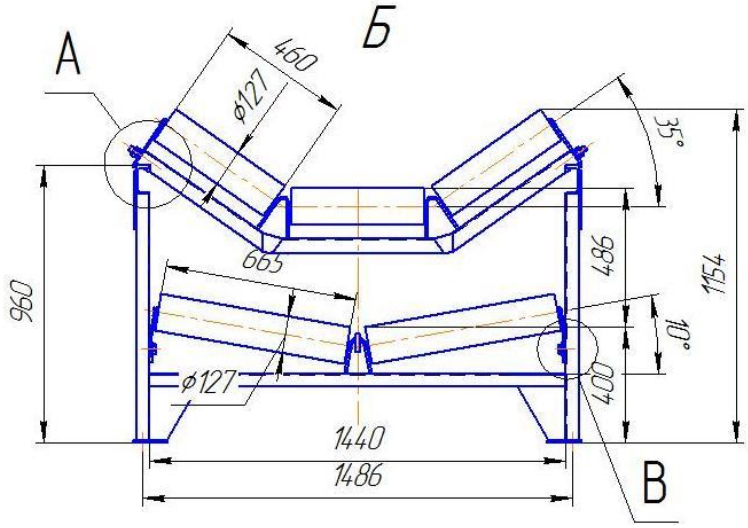

№ поз	Обозначение	Наименование	Кол-во	Масса,кг
1	СЛ(127х3,75) 1200.10.00.000 СБ	Стойка	2	41,5
2	СЛ(127х3,75) 1200.20.00.000 СБ	Прогон	4	32,1
3	СЛ(127х3,75) 1200.30.00.000 СБ	Роликоопора верхняя	5	24
4	СЛ(127х3,75) 1200.00.00.001	Болт	10	0,36

Масса секции линейной без роликов 340 кг

Используемые ролики Ø127х460 – 15 шт, Ø127х665 – 4 шт

Секция линейная СЛ12.159.02.00.000 СБ

проект ш. Сибиргинская, конвейер №030

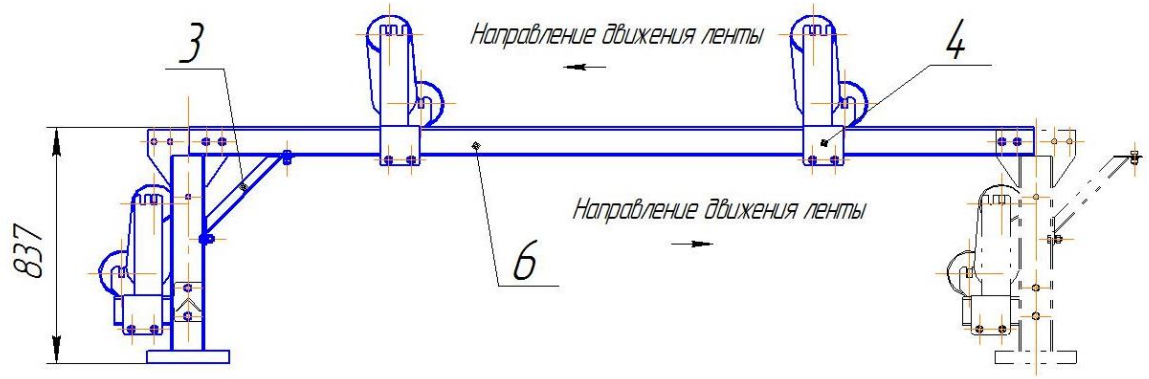

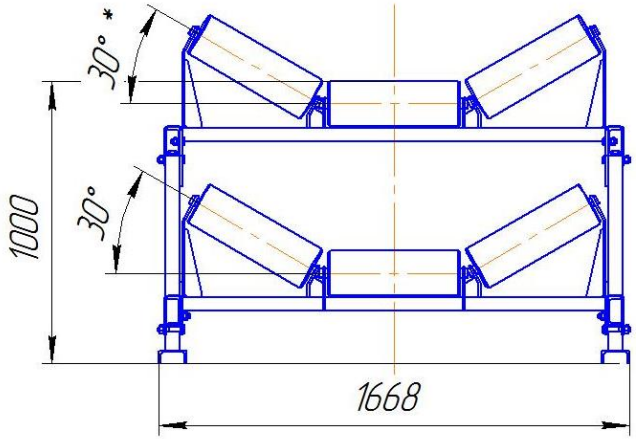

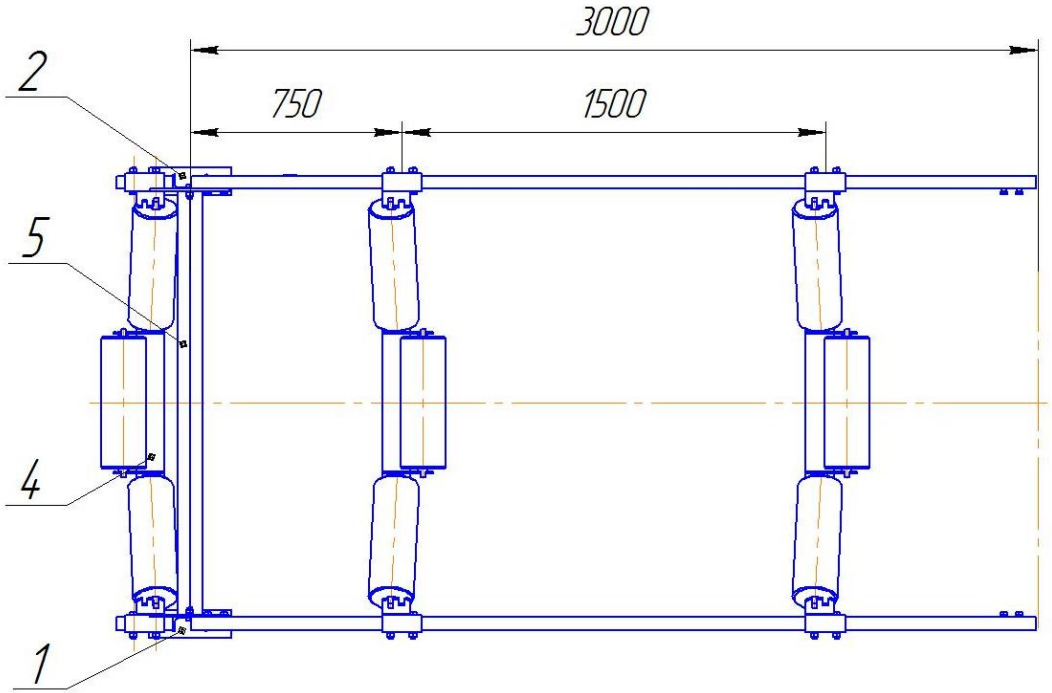

Используемый ролик 159х465

№п/п	Обозначение	Наименование	Кол-во	Масса, кг
1	СЛ12.159.02.01.000	Стойка	1	14,3
2	СЛ12.159.02.01.000-01	Стойка	1	14,3
3	СЛ12.159.02.02.000	Раскос	2	1,3
4	СЛ12.159.02.03.000	Роликоопора	3	25,3
5	ТССЛ120.050П.000	Связь	1	8,9
6	СЛ12.159.02.00.001	Прогон	2	25,6
Общая масса (без роликов)				171,9

Секция линейная СЛ 1200(ОФРБ).00.000 СБ

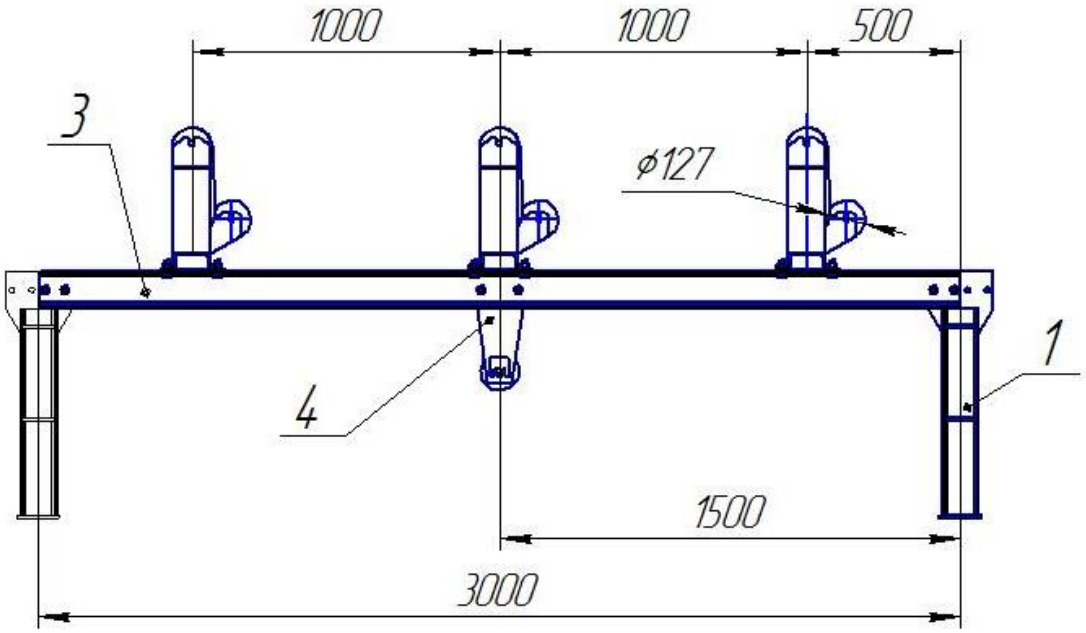

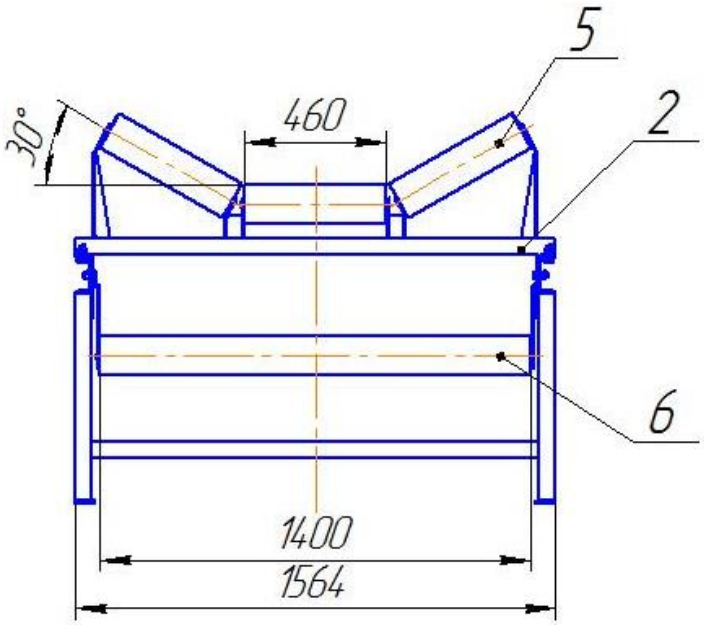

№ поз	Обозначение	Наименование	Кол-во	Масса,кг
1	СЛ 1200(ОФРБ).01.000 СБ	Стойка	1	33,7
2	СЛ 1200(ОФРБ).02.000 СБ	Роликоопора	3	25,6
3	СЛ 1000(ОФРБ)00.00.002	Прогон	2	31,1
4	СЛ 1200(ОФРБ).00.001	Кронштейн	2	1,74

Масса секции линейной без роликов 180 кг

Используемые ролики Ø127х460 – 9 шт, Ø127х1400 – 1 шт.

Секция линейная СЛ 1200.К.00.000 СБ

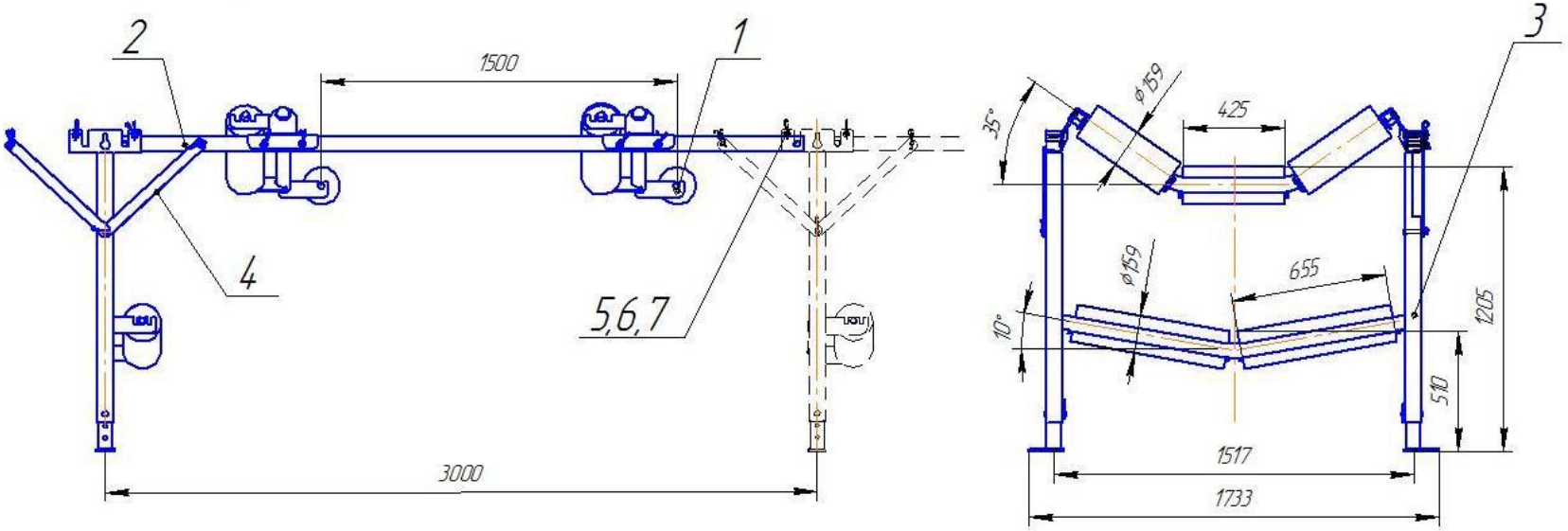

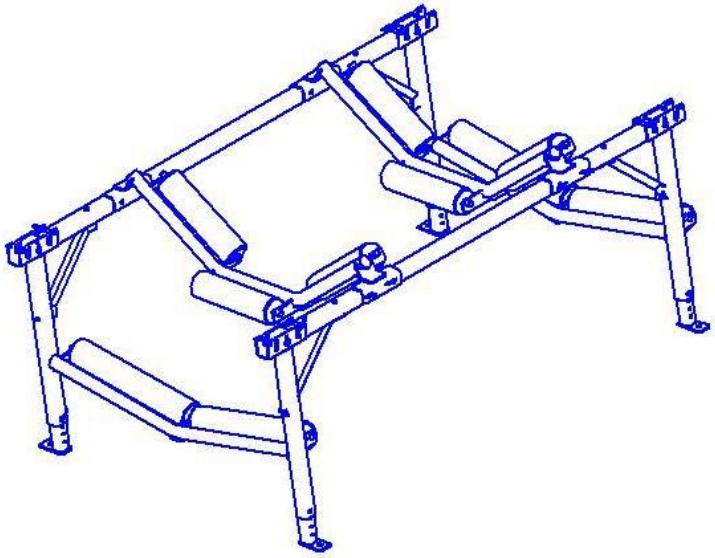

№ поз	Обозначение	Наименование	Кол-во	Масса,кг
1	СЛ 1200К.10.000 СБ	Роликоопора	2	19,9
2	СЛ 1200К.20.000 СБ	Прогон	2	19,8
3	СЛ 1200К.30.000 СБ	Роликоопора нижняя	1	21
4	СЛ 1200К.00.001	Уголок	4	1
5	СЛ 1200К.30.007	Ось	18	0,15
6		Шайба 16А ГОСТ 11371-78	18	0,009
7	D1=3,2 DIN 11024 Шплинт игольчатый		18	0,01

Масса секции линейной без роликов 107 кг

Используемые ролики Ø159х425 – 6 шт, Ø159х665 – 2 шт

Секция линейная СЛ 1200(29).К.00.000 СБ

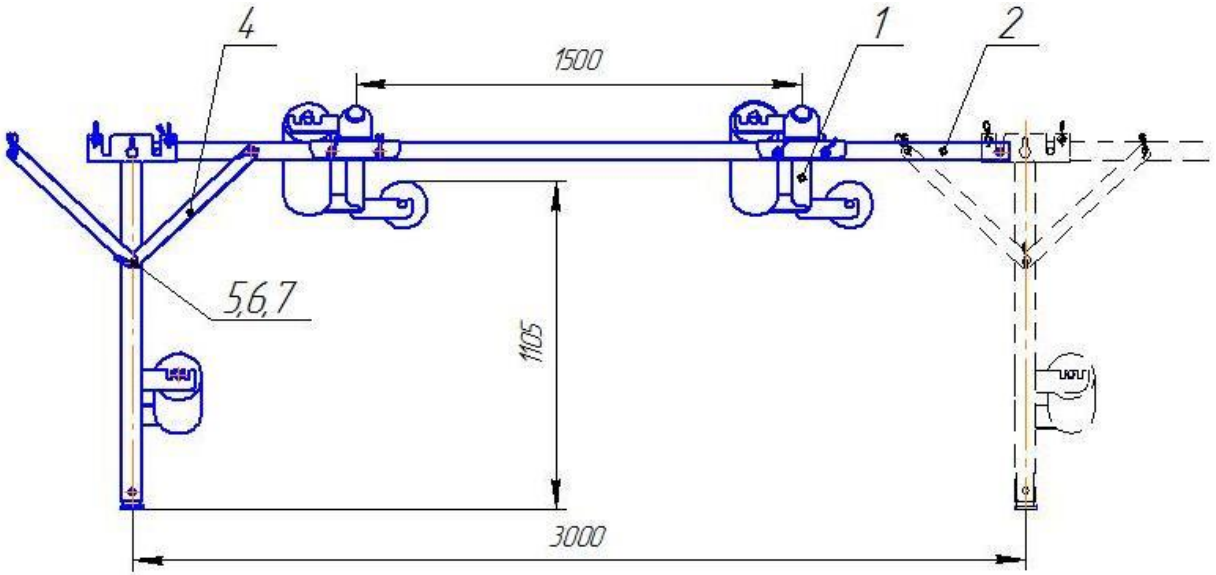

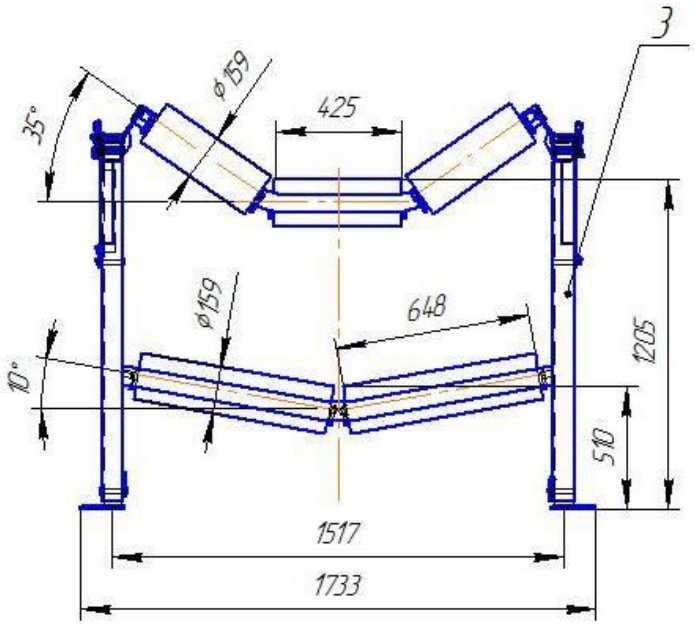

№ поз	Обозначение	Наименование	Кол-во	Масса,кг
1	СЛ 1200(29)К.10.000 СБ	Роликоопора	2	15
2	СЛ 1200К.20.000 СБ	Прогон	2	19,8
3	СЛ 1200(29)К.200.000 СБ	Роликоопора нижняя	1	22
4	СЛ 1200К.00.001	Уголок	4	1
5	СЛ 1200К.30.007	Ось	18	0,15
6		Шайба 16А ГОСТ 11371-78	18	0,009
7	D1=3,2 DIN 11024	Шплинт игольчатый	18	0,01

Масса секции линейной без роликов 100 кг

Используемые ролики Ø159х425 – 6 шт, Ø159х648 – 2 шт

Секция линейная переходная СР-СП.1Л1213.15.00.000 СБ

проект ш. Бутовская, конвейер №032

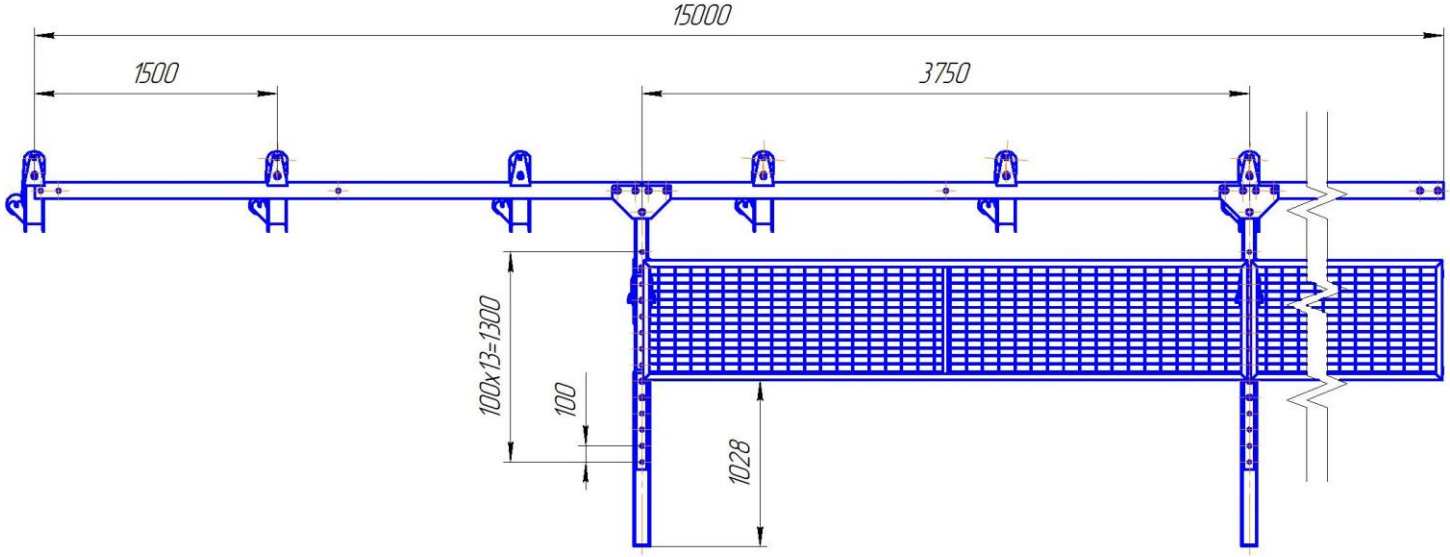

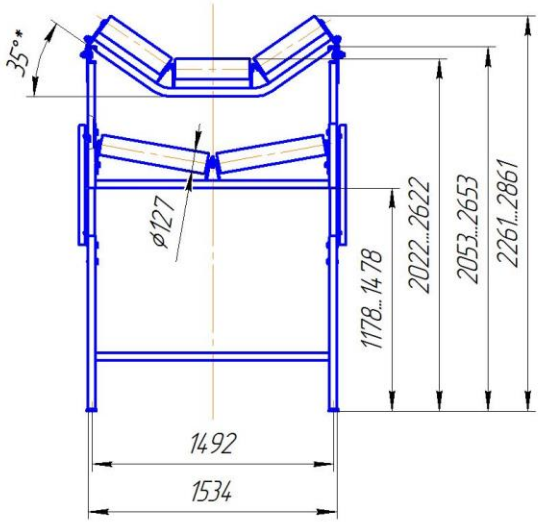

№п/п	Обозначение	Наименование	Кол-во	Масса, кг
1	1Л1200.13.00.010 СБ	Роликоопора	10	24,2
2	ОР.40.375.74.03	Ограждение 3730х740	6	26,5
3	СР-СП.1Л1213.00.100 СБ	Стойка	3	88
4	1Л1200.12.00.005	Накладка	6	1,7
5	1Л1200.13.00.001	Прогон	8	32
6	1ЛТ120.06.00.001	Болт специальный	20	0,4
	Болт М20х60 ГОСТ 7798-70		28	
7	Гайка М20 ГОСТ 5915-70		48	
8	Шайба 20.65Г ГОСТ 6402-70		48	
9	Шайба 20 ГОСТ 11371-78		48	
10	Ролик 127х460 (S14)		30	
11	Ролик 127х665 (S14)		6	
	Общая масса			950

Масса секции линейной 950 кг

Ложный сброс ЛСшЧ(гал) 1200.00.00.000 СБ(нет)

чертеж делался для ш. Чертинская-Коксовая, в производство не пошел

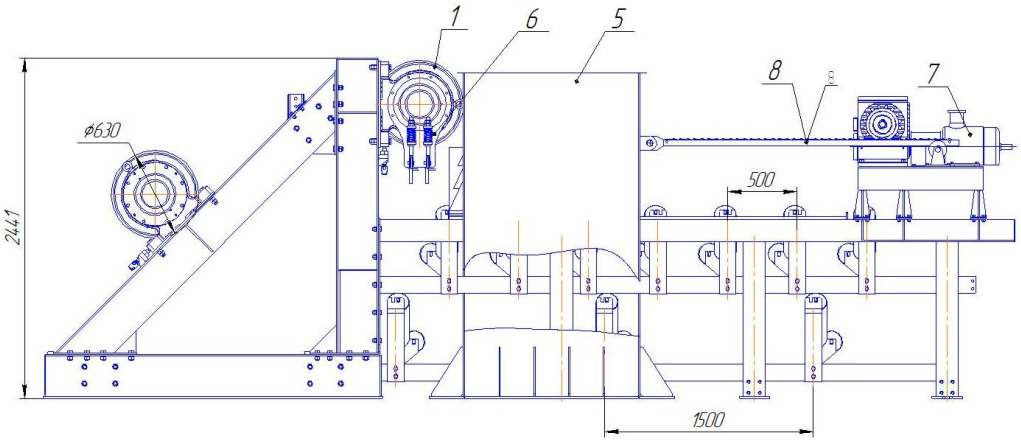

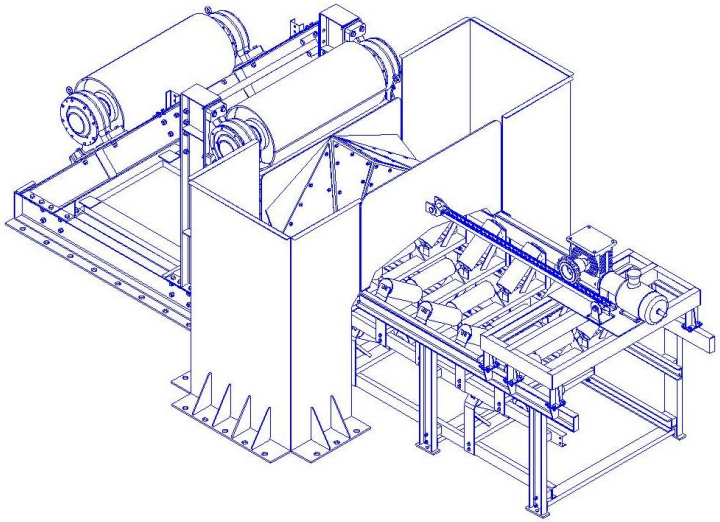

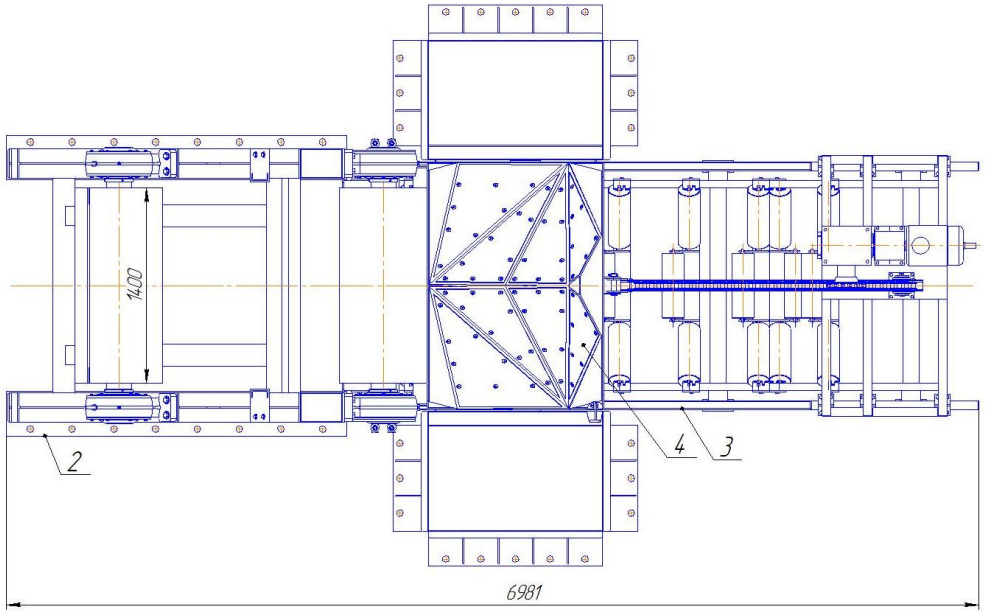

Применяемый барабан	Масса, кг
БО(3634-1750).1200.630.00.000 СБ	*1418*

Масса без барабанов 5284 кг.

Ложный сброс ЛС(дп) 1200.00.000 СБ

проект шахта «разрез Инской»

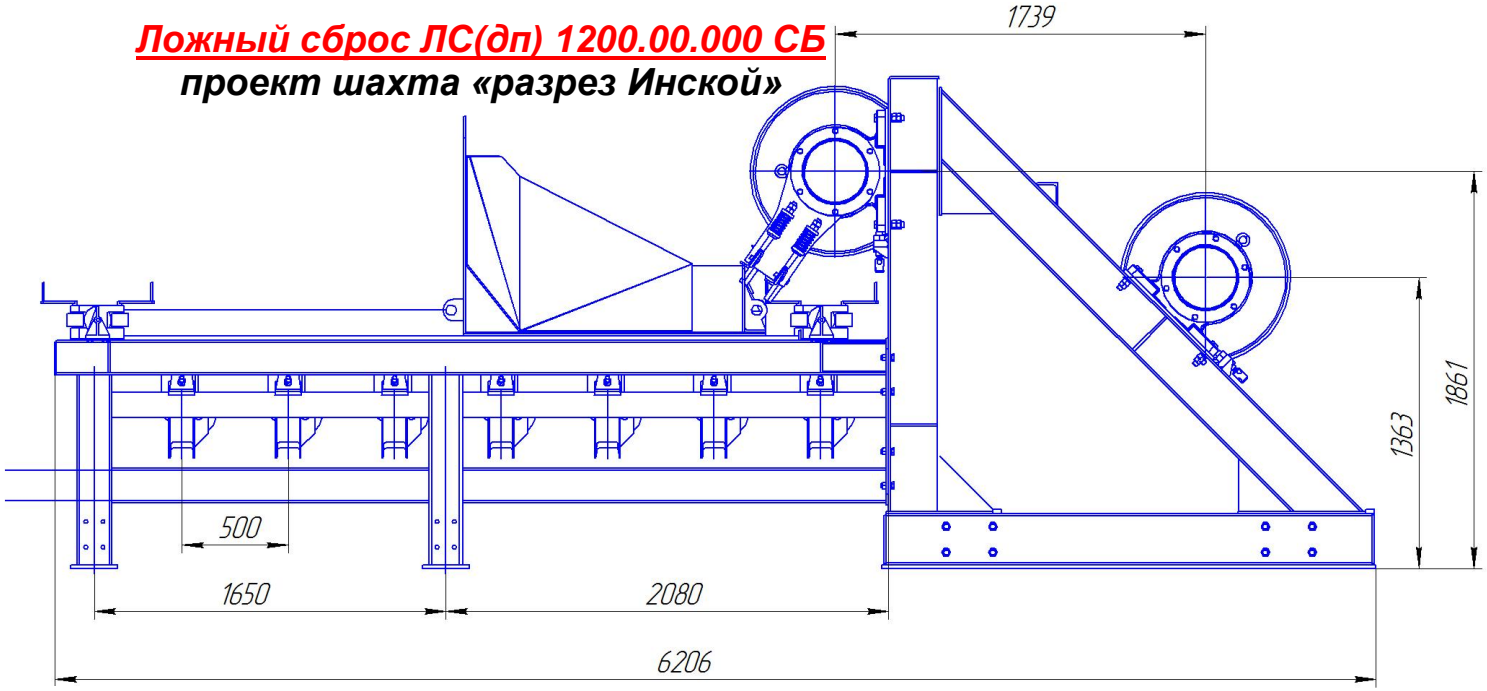

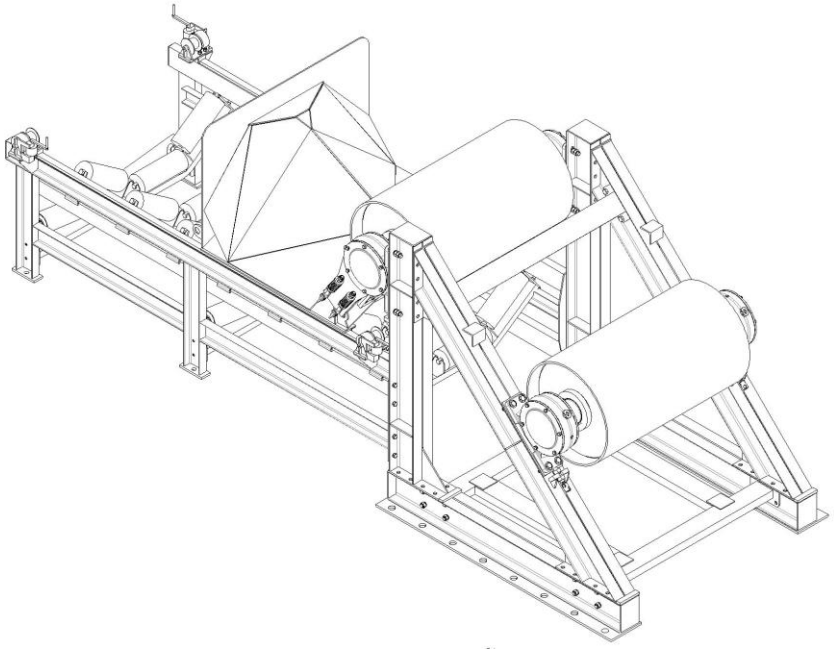

Используемый барабан: БО 1200.800.3632.00.000 СБ

Масса без барабанов 3309 кг.

Промежуточный привод ПП(ш.Ч)1200.1250.00.000 СБ

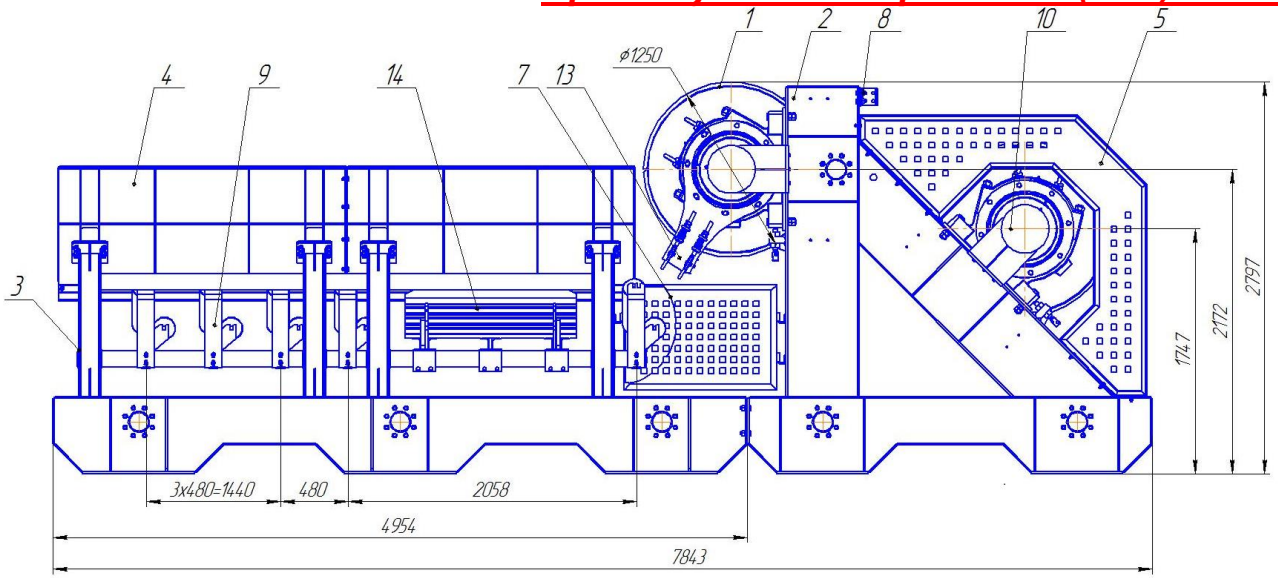

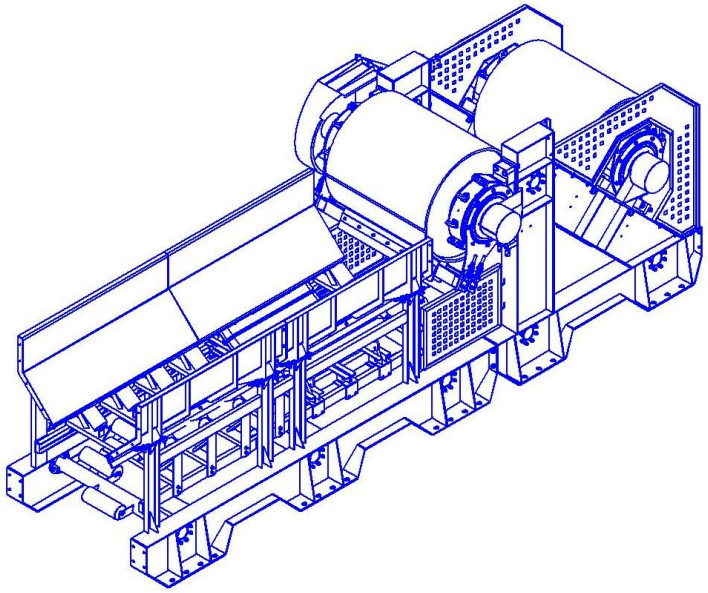

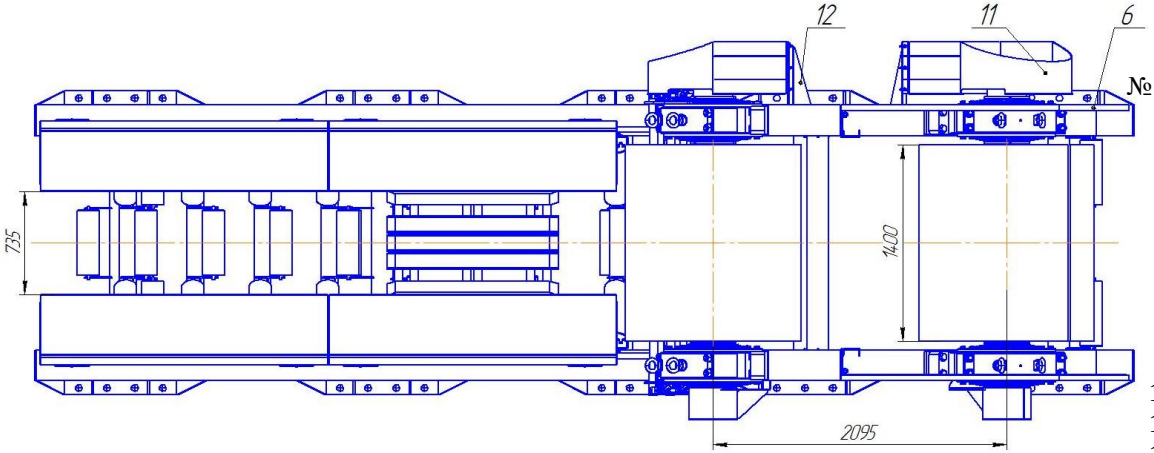

№ поз	Обозначение	Наименование	Кол-во
1	БПш3656.1400.1250.00.000	Барабан приводной	2
2	ПП(ш.Ч)1200.1250.10.000	Рама барабанов	1
3	ПП(ш.Ч)1200.1250.20.000	Рама загрузки	1
4	ПП(ш.Ч)1200.1250.30.000	Борт в сборе	4
5	ПП(ш.Ч)1200.1250.40.000	Ограждение	1
6	ПП(ш.Ч)1200.1250.40.000-01	Ограждение	1
7	ПП(ш.Ч)1200.1250.50.000	Ограждение	2
8	ПП(ш.Ч)1200.1250.60.000	Кронштейн	2
9	СЛ(СибУ) 1200.30.000	Роликоопора	5
10	СРшЧ 1200.06.000	Кожух	2
11	СРшЧ 1200.07.000	Кожух	2
12	СРшЧ 1200.08.000	Кронштейн	2
13	СРшЧ 1200.1250.00.00.200	Очиститель	1
14	НПЦ.15.03.00.1200	Ударогасящая подложка	1

Масса промежуточного привода без барабанов 3390 кг.

Используемые ролики Ø159х465

Промежуточный привод ППКр 1200.00.00.000 СБ

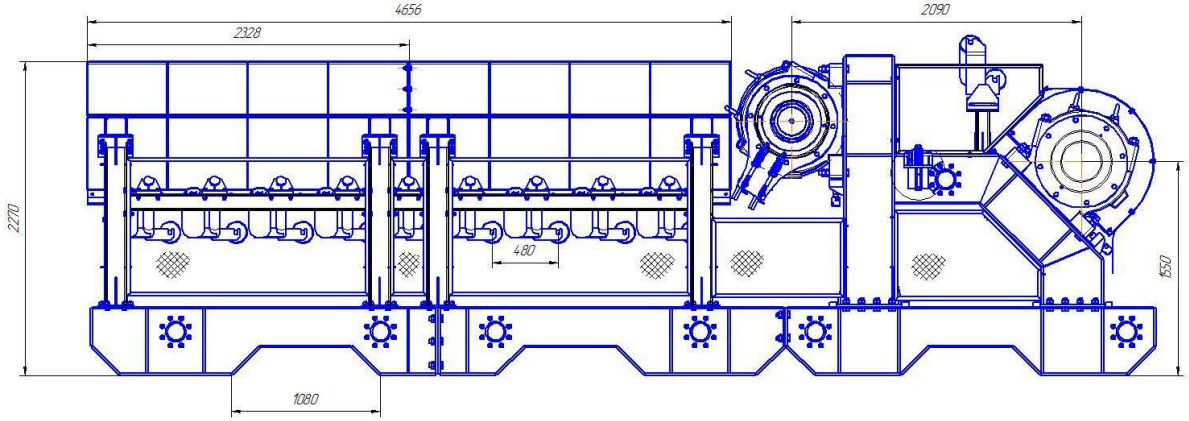

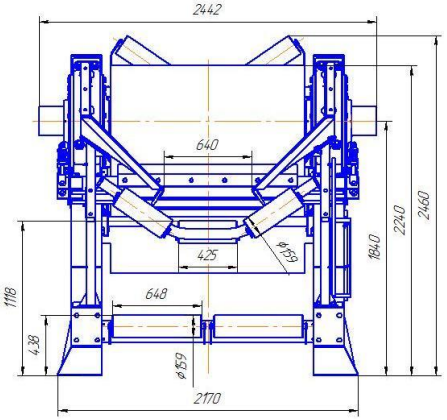

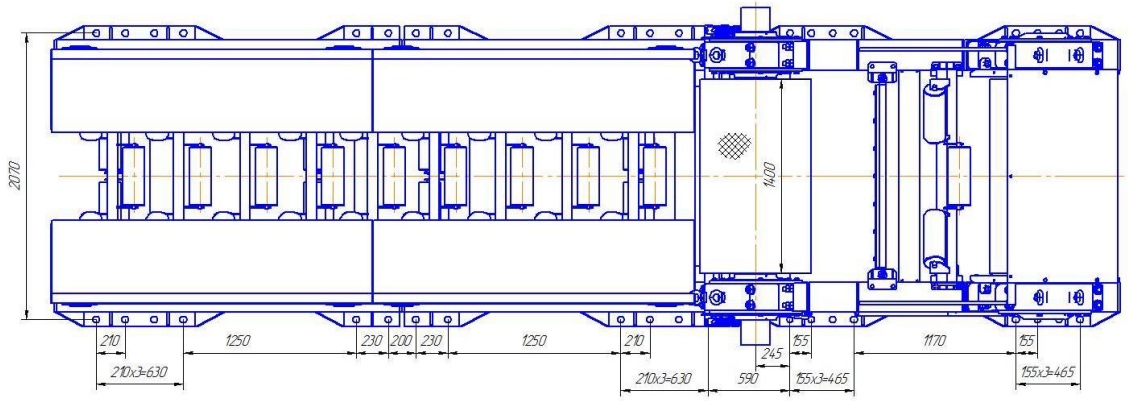

Применяемый барабан
БПktr 3652-1400.800.00.000 СБ
БПktr 3652-1400.1000.00.000 СБ
БПktr 3652-1400.1250.00.000 СБ
БП(рк)3652-1400.800.00.000 СБ
БП(рк) 3652-1400.1000.00.000 СБ
БП(рк) 3652-1400.1000.00.000 СБ
БПktr 3644-1400.800.00.000 СБ
БРktr 3644-1400.1000.00.000 СБ
БП(рк) 1400.800.00.000 СБ
БП(рк) 1400.1000.00.000 СБ
БПktr 3636-1400.800.00.000 СБ
БПktr 3636-1400.1000.00.000 СБ
БП(рк)3636-1400.800.00.000 СБ
БП(рк) 3636-1400.1000.00.000 СБ

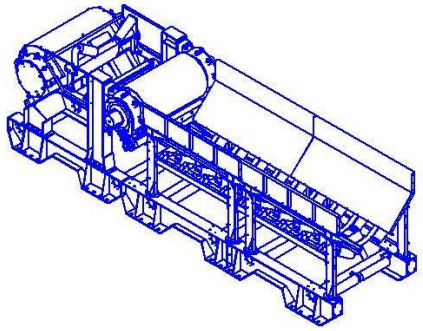

Масса промежуточного привода без барабанов и роликов 5750 кг

Используемые ролики Ø159х425 – 15 шт, гуммированные Ø159х425 – 12 шт Ø159х648 – 6 шт

Промежуточный привод ППЧ-01.1200.00.00.000 СБ(нет)

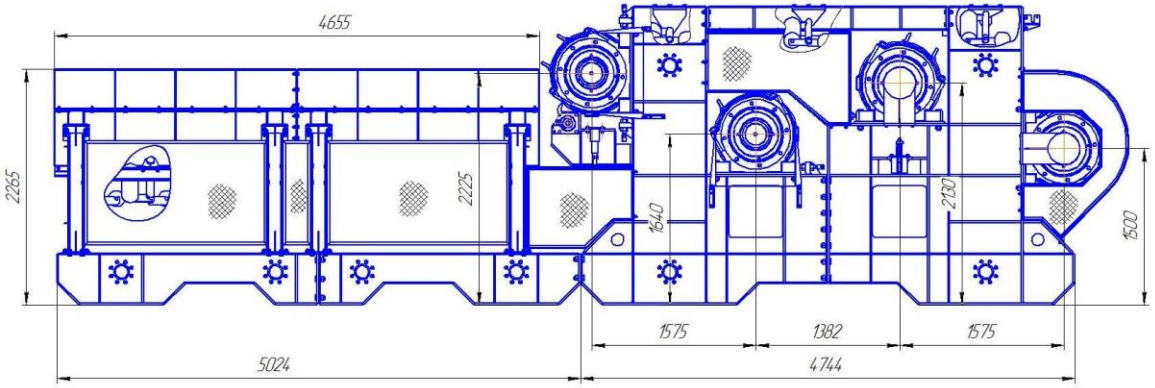

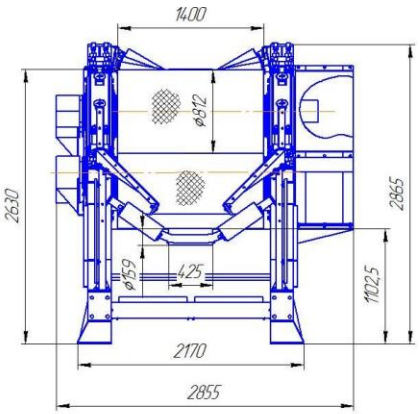

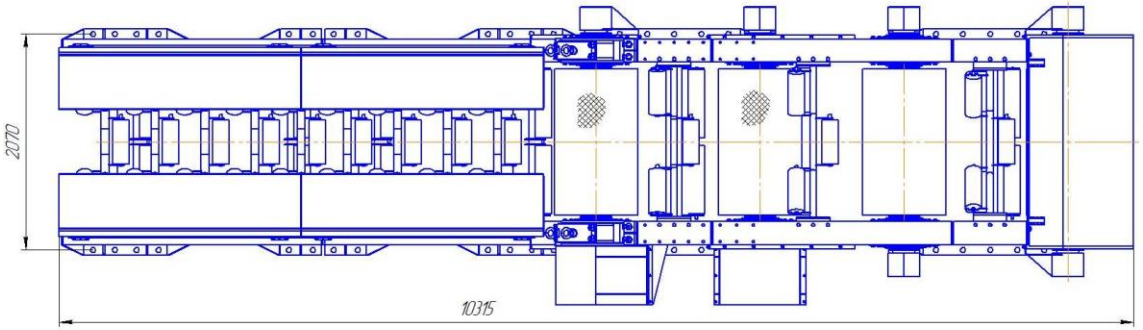

Применяемый барабан
БПktr 3652-1400.800.00.000 СБ
БПktr 3652-1400.1000.00.000 СБ
БПktr 3652-1400.1250.00.000 СБ
БП(рк)3652-1400.800.00.000 СБ
БП(рк) 3652-1400.1000.00.000 СБ
БП(рк) 3652-1400.1250.00.000 СБ
БПktr 3644-1400.800.00.000 СБ
БРktr 3644-1400.1000.00.000 СБ
БП(рк) 1400.800.00.000 СБ
БП(рк) 1400.1000.00.000 СБ

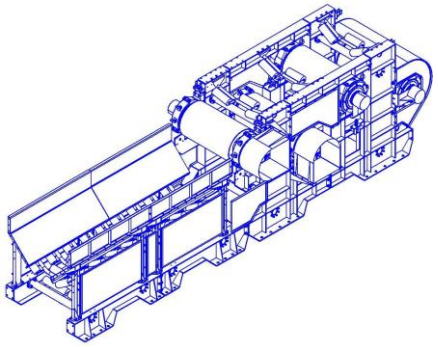

Масса промежуточного привода

Используемые ролики Ø159х425 – 15 шт, гуммированные Ø159х425 – 12 шт Ø159х648 – 6 шт

Секция загрузки СЗ(шГ) 1200.00.000 СБ и загрузочное устройство ЗУ(шГ) 1200.00.000 СБ

проект ш. Грамотеинская, конвейер №025

Секция загрузки

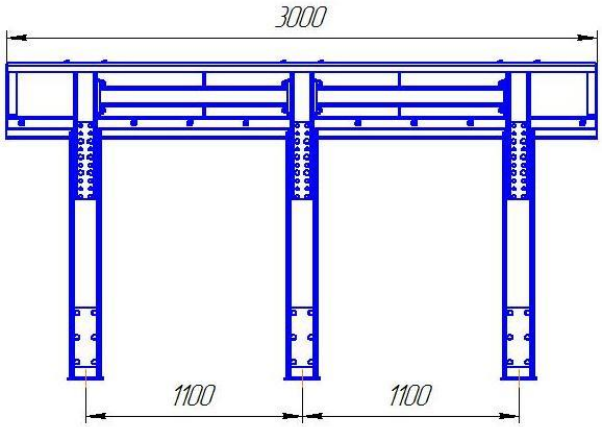

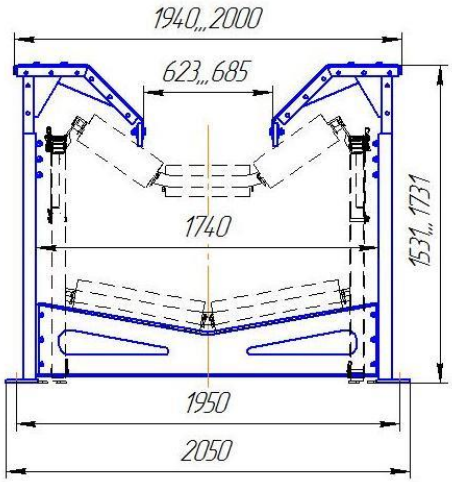

Масса секции загрузки 774 кг

Загрузочное устройство

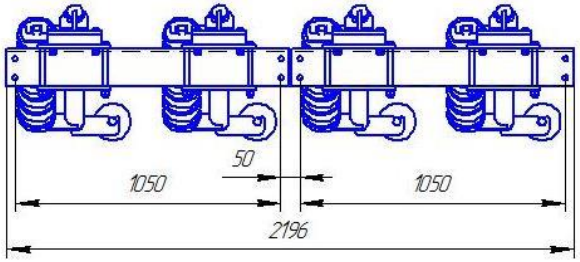

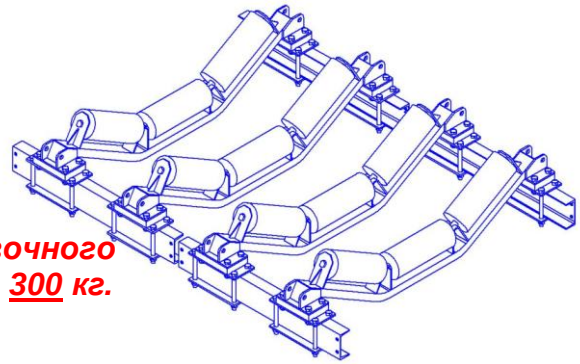

Масса загрузочного устройства 300 кг.

Схема установки промежуточной загрузки

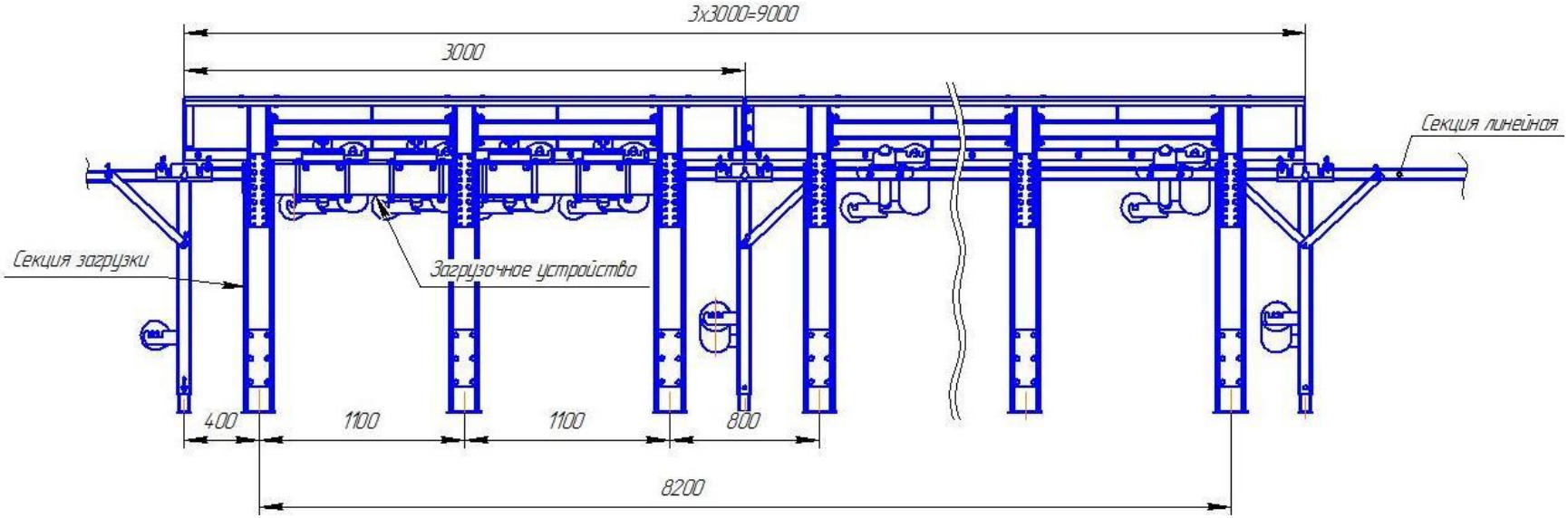

Секция загрузки С312.159.02.00.00.000СБ

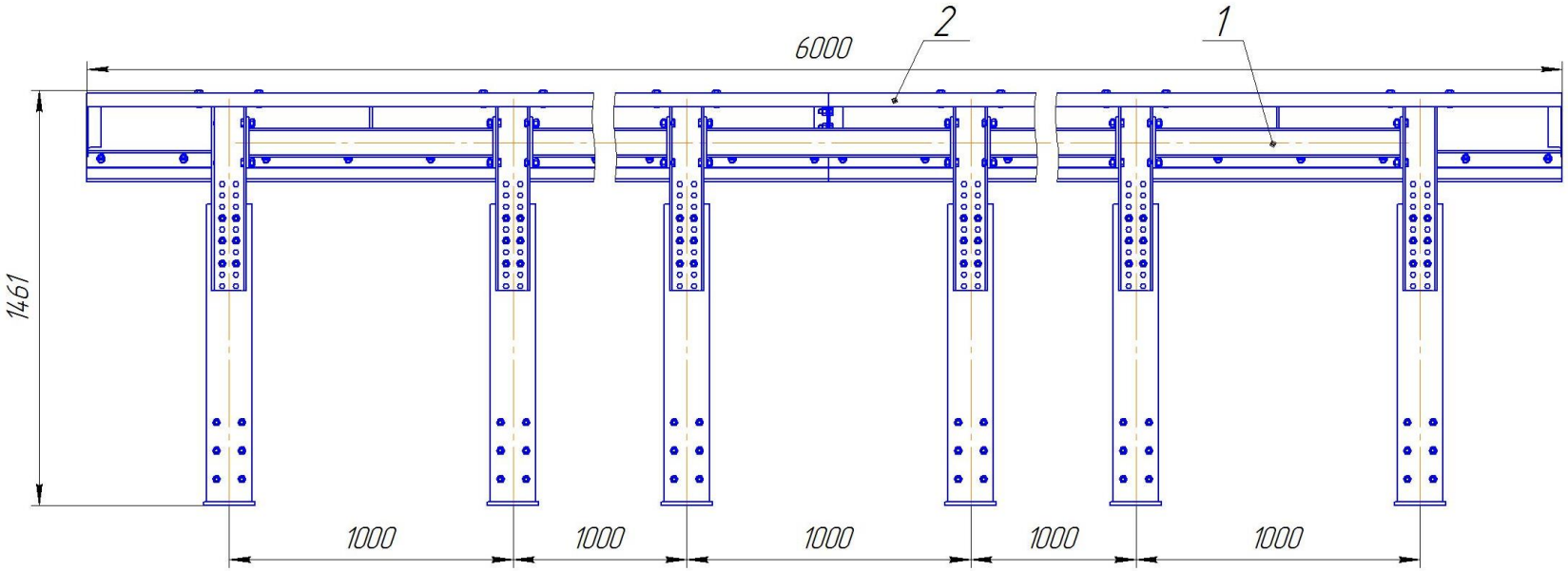

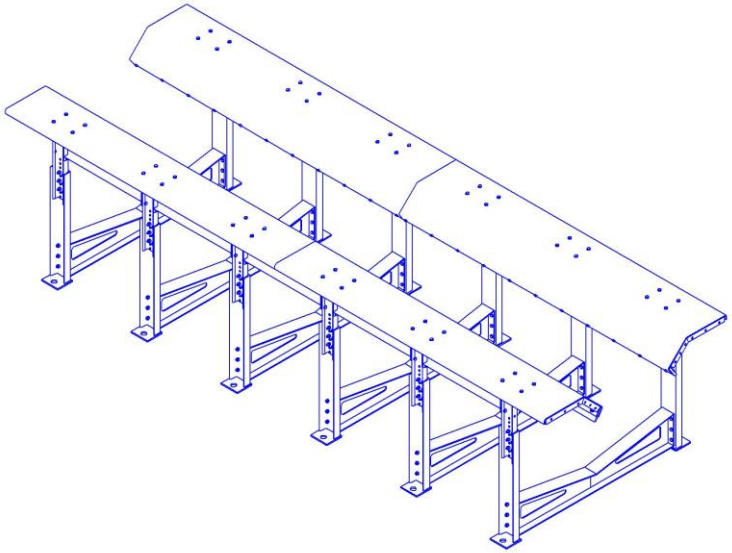

№п/п	Обозначение	Наименование	Кол-во	Масса, кг
1	С312.159.02.01.000	Связь	10	8,85
2	С3 1200.10.40.000	Борт	4	167,2
3	С3(шГ) 1200.10.000	Стойка нижняя	12	18,7
4	С3(шГ) 1200.20.000	Стойка верхняя	12	17,8
5	С3(шГ) 1200.40.000	Связь	6	53,2
	Общая масса			1620

Масса секции 1620 кг.

Секция загрузочная СЗ(кру) 1200.00.00.000-01 СБ(нет)

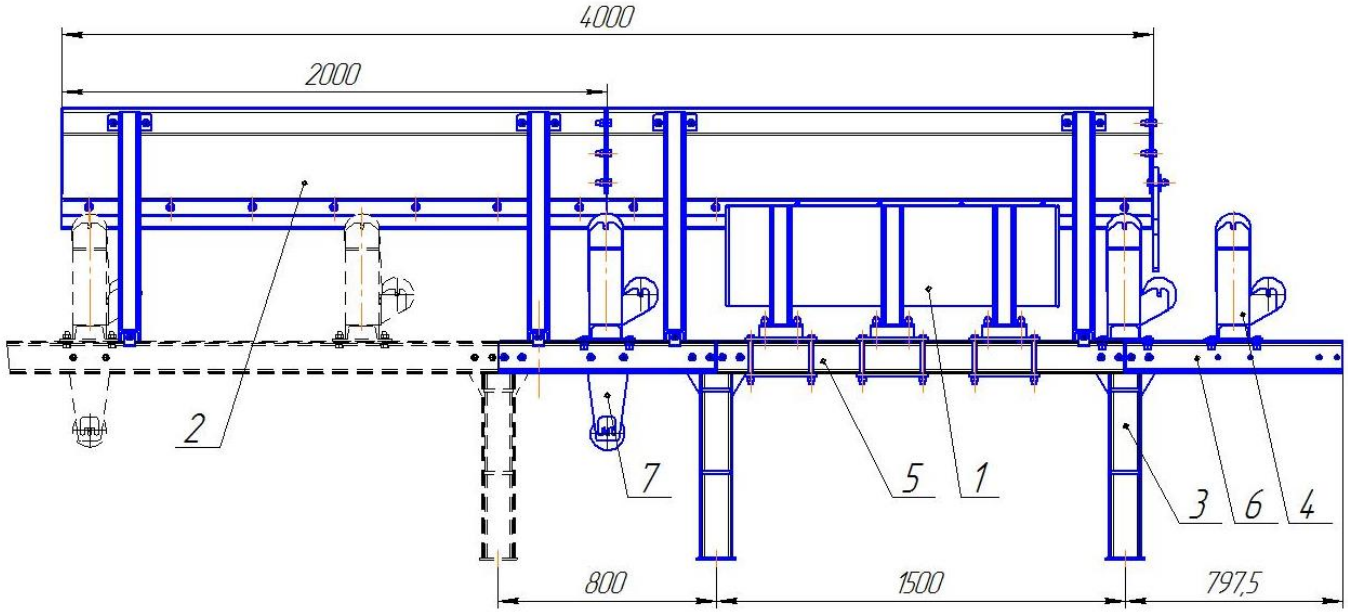

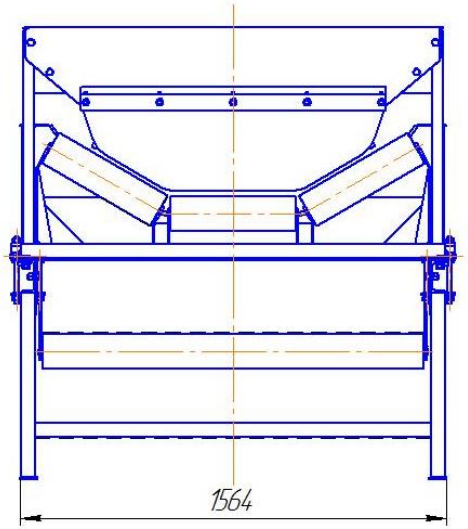

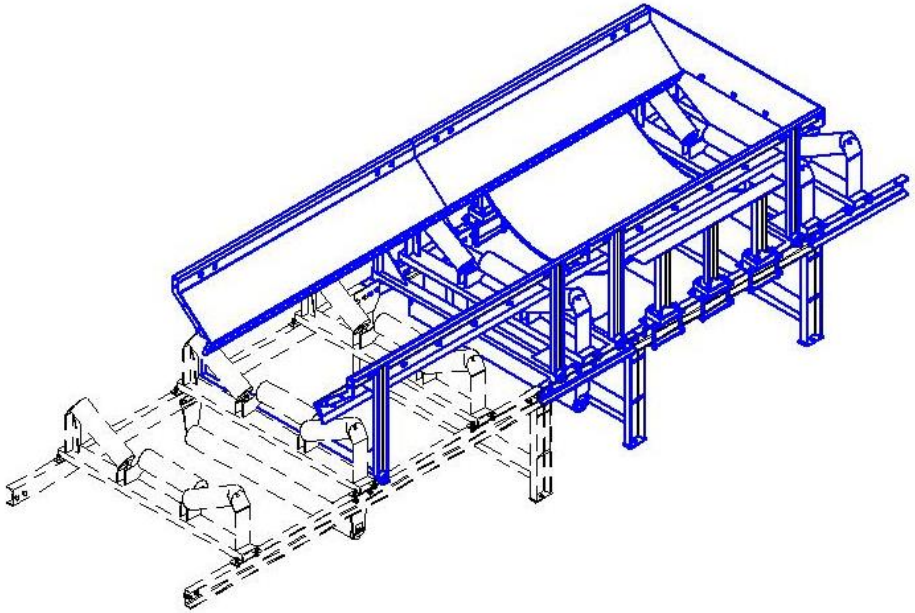

№ поз	Обозначение	Наименование	Кол-во	Масса, кг
1	ЗС(оф) 1200.00.000 СБ	Загрузочный стол	1	204
2	СЗ(офрб) 1200.10.00.000 СБ	Загрузка	2	256
3	СЛ 1200(офрб).01.000 СБ	Стойка	2	33,7
4	СЛ 1200(офрб).02.00.000 СБ	Роликоопора	3	25,6
5	СЛ 1000(офрб).00.00.002-01	Прогон	2	15,5
6	СЛ 1000(офрб).00.00.002-02	Прогон	4	8,2
7	СЛ 1200(офрб).00.001	Кронштейн	2	1,74

Используемые ролики Ø127х460 – 9 шт., Ø127х1400 –1 шт.

Масса секции загрузочной без роликов 981 кг

Секция загрузочная СЗ(офрб) 1200.00.00.000 СБ (борта загрузочные)

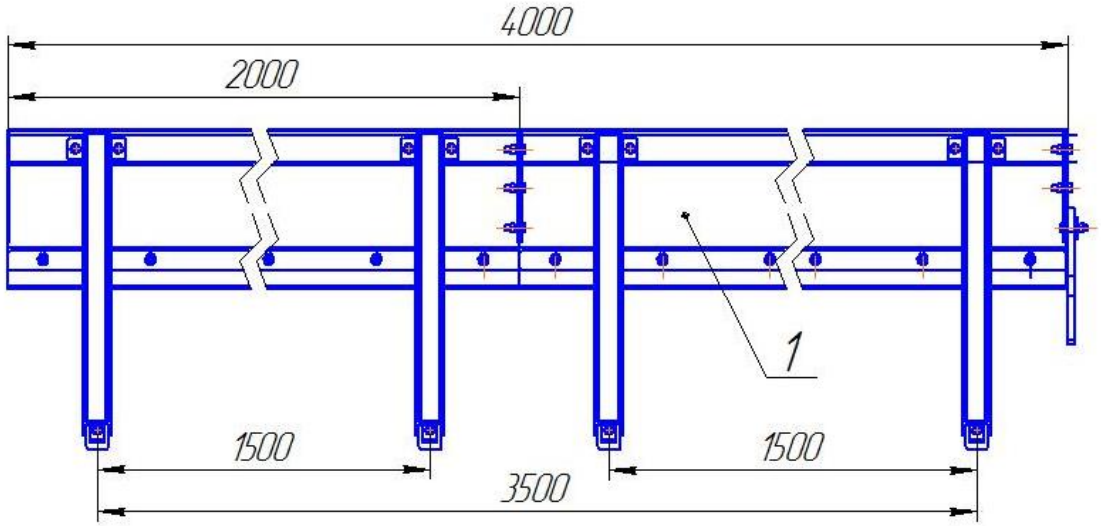

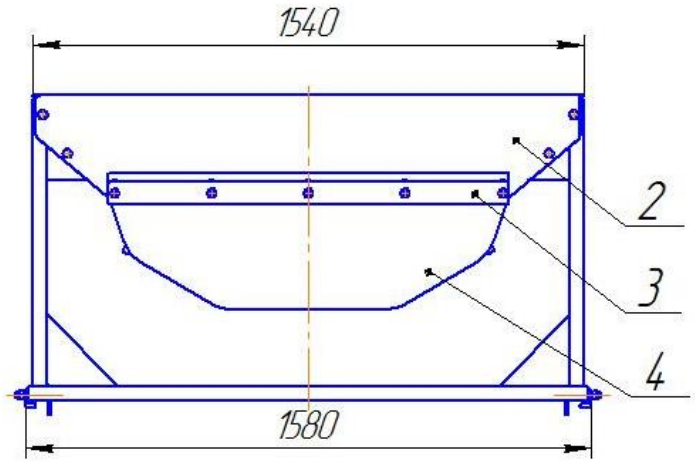

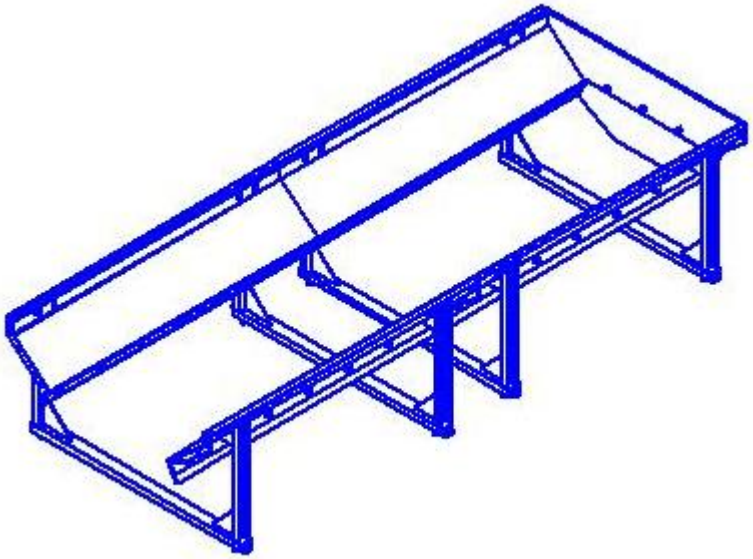

№ поз	Обозначение	Наименование	Кол-во	Масса, кг
1	СЗ(офрб) 1200.10.00.000 СБ	Загрузка	2	256
2	СЗ(офрб) 1200.10.00.001	Стенка задняя	1	20,2
3	СЗ(офрб) 1200.10.00.002	Полоса	1	3,1
5	СЗ(офрб) 1200.10.00.003	Фартук	1	7,7

Масса секции загрузочной 546 кг

Секция загрузочная СЗшЧ 1200.00.000 СБ

проект ш. Чертинская-Коксовая №26

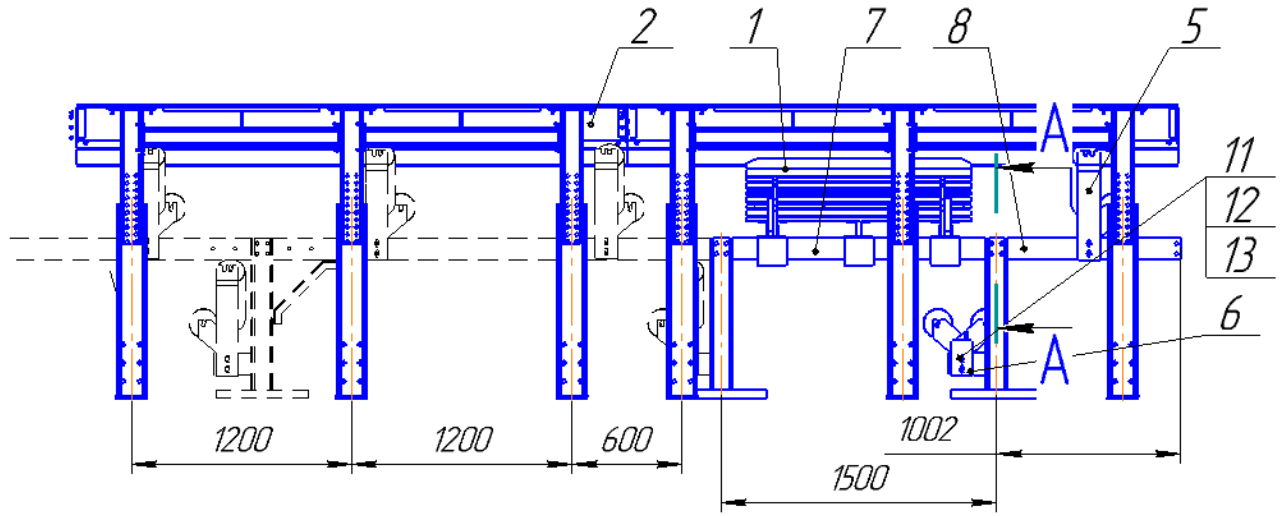

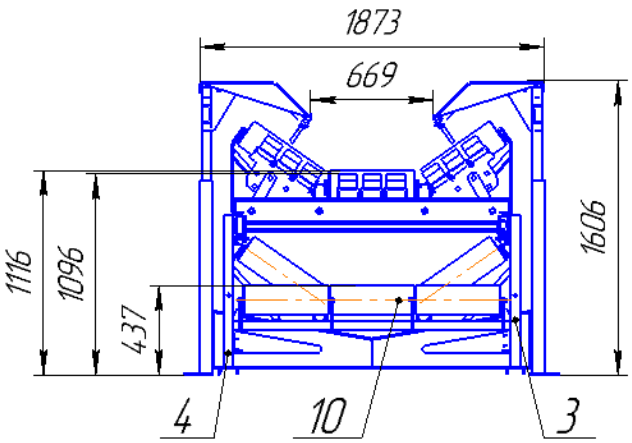

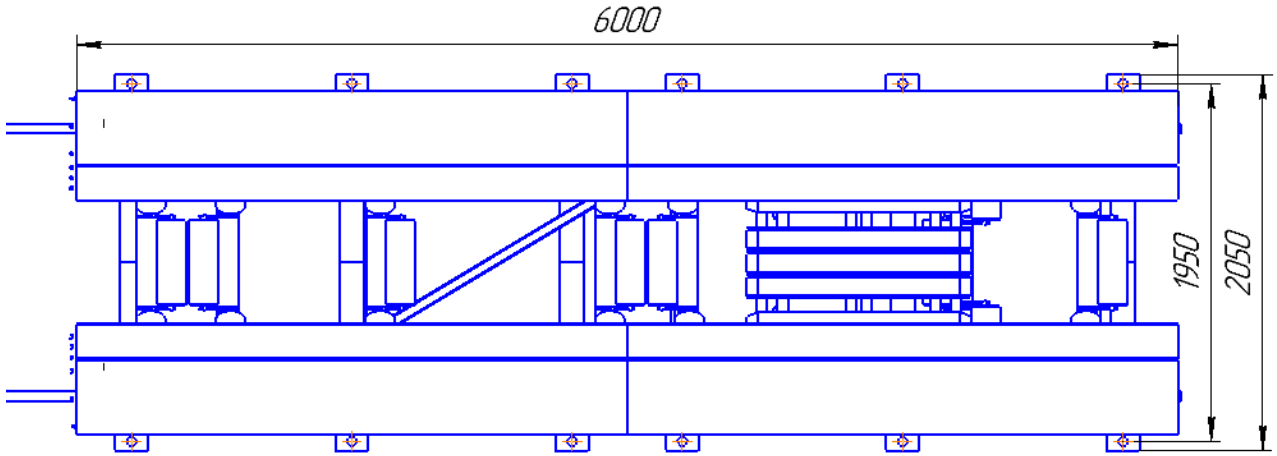

№п/п	Обозначение	Наименование	Кол-во	Масса, кг
1	НПЦ.15.03.00.1200	Ударогасящая подложка	1	
2	СЗшЧ 1200.10.000 СБ	Борта загрузочные	2	777
3	СЛ(СибУ) 1200.10.000 СБ	Опора	2	16,2
4	СЛ(СибУ) 1200.10.000-01 СБ	Опора	2	16,2
5	СЛ(СибУ) 1200.30.000 СБ	Роликоопора	2	32,2
6	СЗшЧ 1200.01.000 СБ	Роликоопора	1	28,2
7	СЗшЧ 1200.00.002	Прогон	2	15,5
8	СЗшЧ 1200.00.001	Прогон	2	10,3
9	СЛ(Сиб) 1200.00.002	Накладка	4	
10	Ролик 159х465		9	
11	Болт М16х45 ГОСТ 7798-70		28	
12	Гайка М16 ГОСТ 5915-70		28	
13	Шайба 16 ГОСТ 6402-70		28	
	Общая масса			2020

Общая масса 1770 кг. (без роликов и ударогасящей подложки)

Секция концевая СКУ 1200.00.00.000 СБ

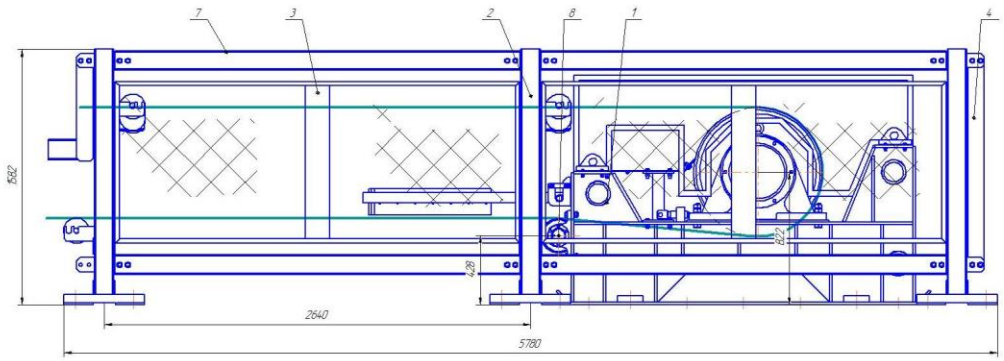

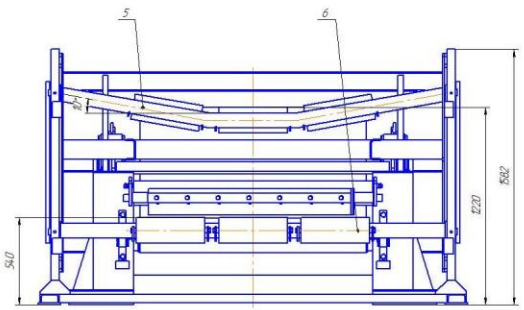

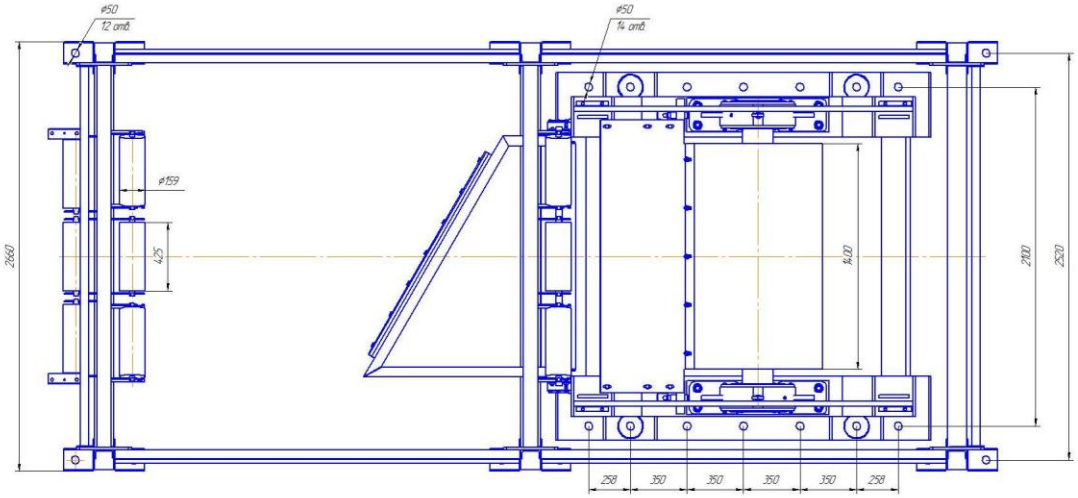

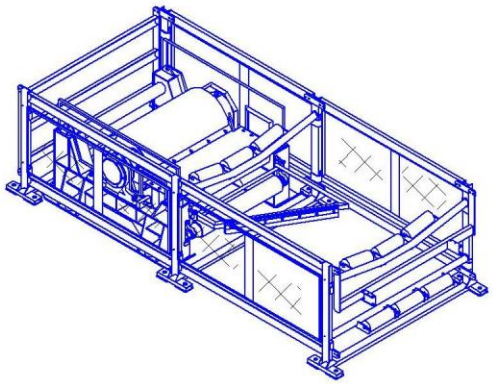

Применяемый барабан
БРktr 3644-1400.630.00.000 СБ
БР(рк) 1400.630.00.000 СБ
БРktr 3644-1400.800.00.000 СБ
БР(рк) 1400.800.00.000 СБ
БРktr 3636-1400.800.00.000 СБ
БР(рк) 3636-1400.800.00.000 СБ

№ поз	Обозначение	Наименование	Кол-во	Масса,кг
1	СКУ 1200.10.00.000 СБ	Рама с барабаном	1	727,4
2	СКУ 1200.20.00.000 СБ	Стойка	3	97,1
3	СКУ 1200.30.00.000 СБ	Ограждение	4	21
4	СКУ 1200.40.00.000 СБ	Ограждение заднее	1	94,3
5	СКУ 1200.50.00.000 СБ	Роликоопора верхняя	2	48,4
6	СКУ 1200.60.00.000 СБ	Роликоопора нижняя	1	48
7	СКУ 1200.20.00.001	Прогон	8	26,1
8	СНО 1200.10.70.000 СБ	Барабан отклоняющий	1	106,9

Масса секции без барабанов и роликов 1750 кг

Используемые ролики Ø159х425 – 9 шт.

Секция концевая СК12.844.01.00.000 СБ

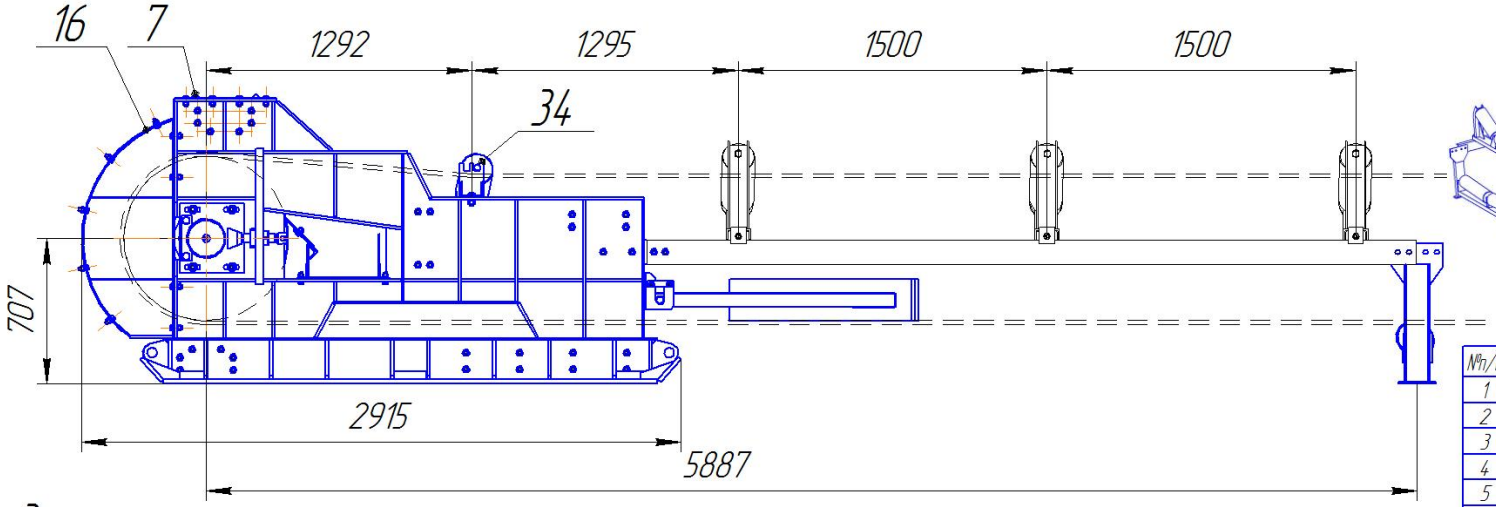

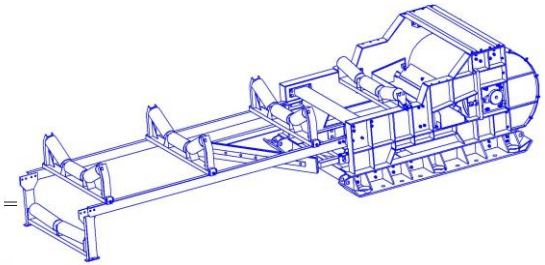

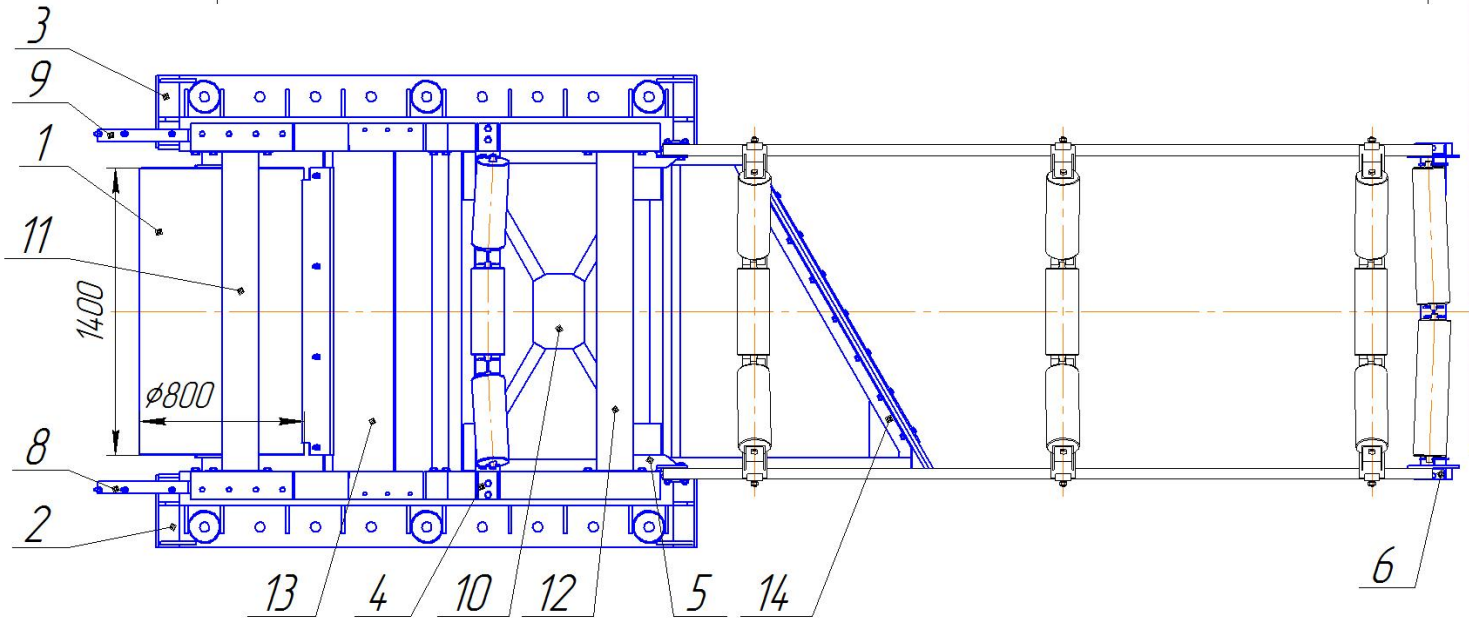

№п/п	Обозначение	Наименование	Кол-во	Масса, кг
1	БО12.844.01.00.000 СБ	Барабан отклоняющий	1	1987
2	СК12.844.01.10.000 СБ	Боковина	1	719
3	-01 СБ	Боковина	1	719
4	СК12.844.01.30.000 СБ	Роликоопора	1	27
5	СК12.844.01.40.000 СБ	Кронштейн	2	6
6	СК12.844.01.50.000 СБ	Стойка	1	40
7	СК12.844.01.60.000 СБ	Ограждение верхнее	1	30
8	СК12.844.01.70.000 СБ	Ограждение боковое	1	25
9	-01 СБ	Ограждение боковое	1	25
10	СКШ 1200.630.30.000 СБ	Соеденитель	1	143
11	СКШ 1200.630.40.000-01 СБ	Соеденитель верхний	2	52
12	СКШ 1200.630.50.000-01 СБ	Соеденитель	2	49
13	СКШ 1200.630.60.0000 СБ	Очиститель барабана	1	93
14	СКШ 1200.630.90.000-01 СБ	Очиститель	1	146
15	СКШ 1600.090.00.000 СБ	Регулировка	2	
16	СК12.844.01.00.001	Лист передний	1	54
17	СНО 1200.10.00.007	Планка	2	
18	Т.Л1600.01.00.001	Гайка квадратная	2	
19	Т.Д1600.01.00.002	Гайка	2	
20	Т.Л1600.01.00.003	Винт	2	
Общая масса				4466

Масса секции без барабана и роликов 2479 кг.

Секция концевая СКшЧ 1200.800.00.000 СБ

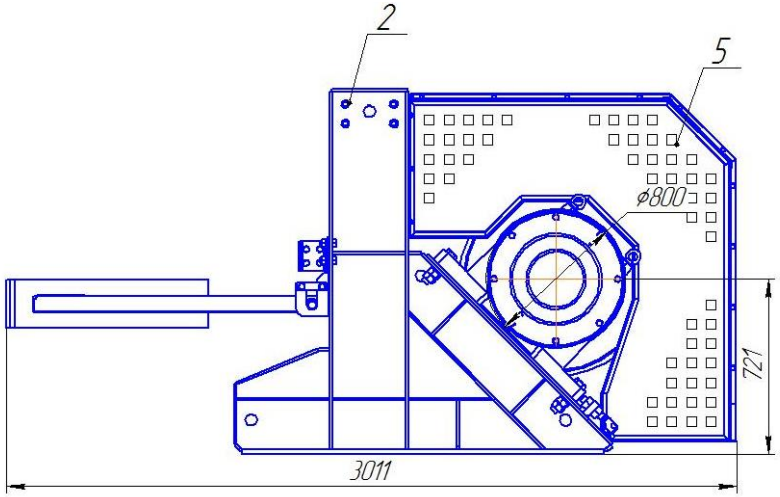

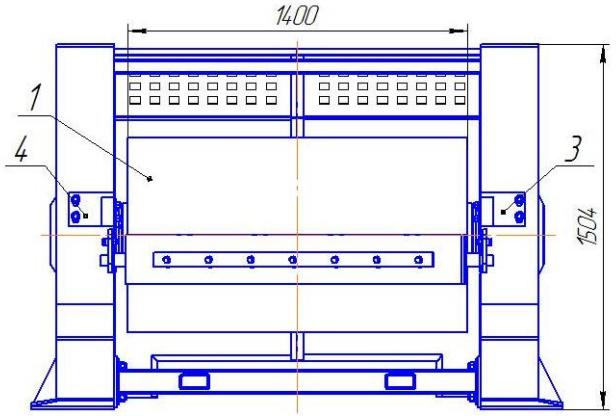

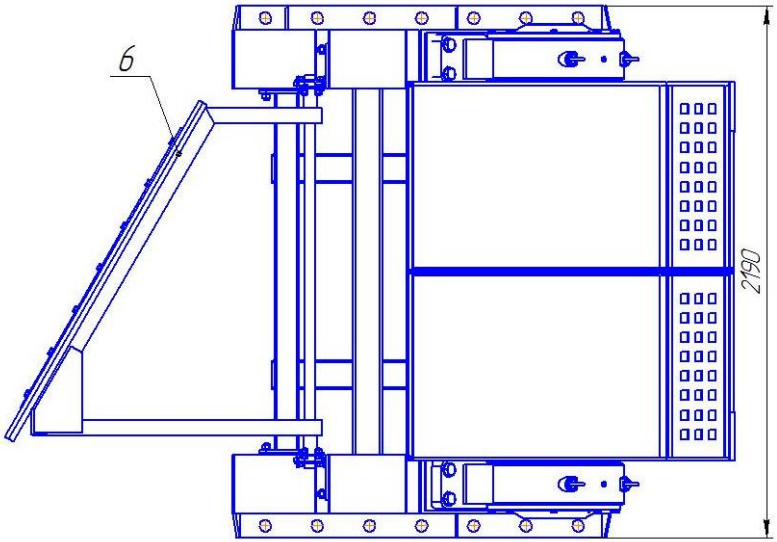

Применяемый барабан	Масса, кг
БР(1Л120)80.3644.00.000 СБ	2597

Масса секции без барабана 976 кг.

Секция концевая СК12.836.01.00.000 СБ

проект ш. Сибиргинская, конвейер №030

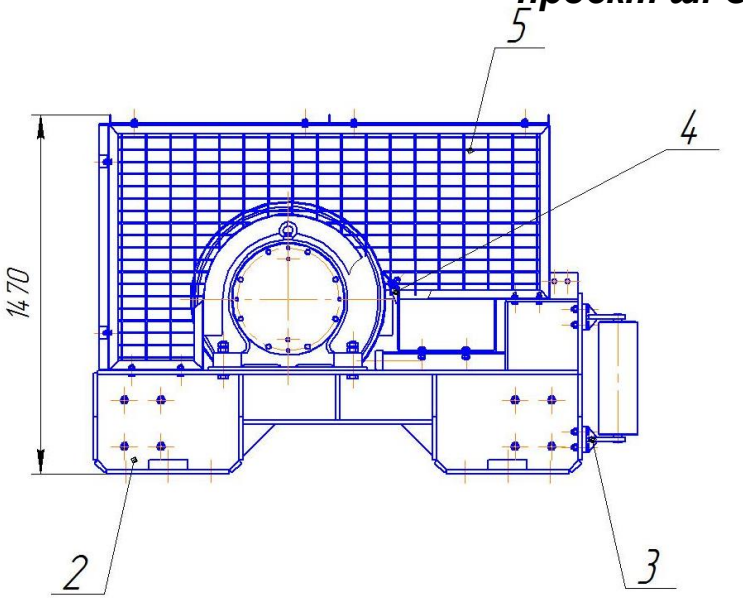

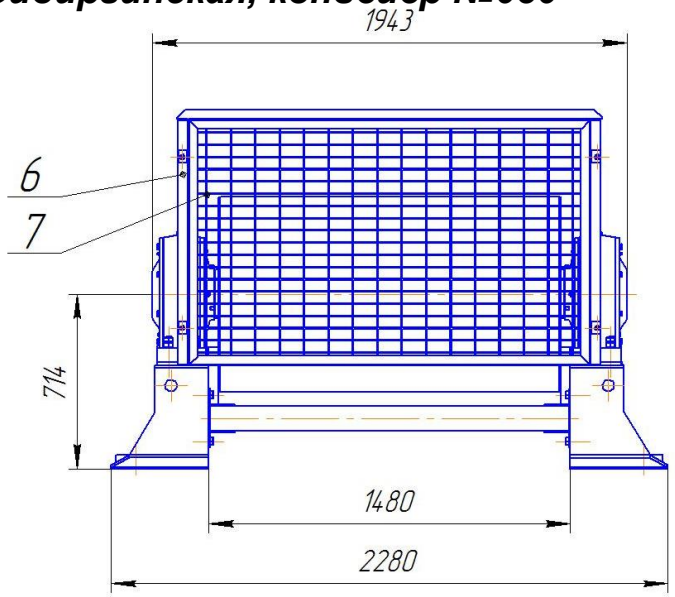

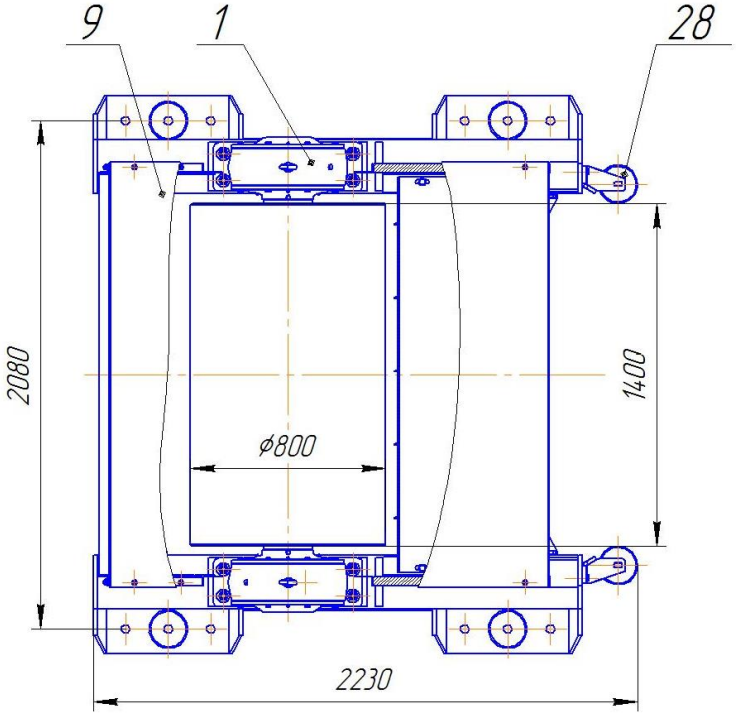

№п/п	Обозначение	Наименование	Кол-во	Масса, кг
1	ЗБ012.836.01.00.00.000 СБ	Барабан отклоняющий	1	1907,6
2	СК12.836.01.10.000	Рама	1	684,95
3	СК12.836.01.14.000	Кронштейн	4	2,71
4	СК12.836.01.20.000	Лоток	1	76
5	СК12.836.01.41.000	Ограждение	1	19,4
6	СК12.836.01.41.000-01	Ограждение	1	19,4
7	СК12.836.01.43.000	Ограждение	1	18,75
8	СК12.836.01.40.013	Ограждение верхнее	2	36,7
28	Ролик 159х465 (S18)		2	
	Общая масса (без барабана)			918

Масса секции без барабана 918 кг.

Секция концевая СК12.836.02.00.000 СБ

проект ш. Алардинская, конвейер №033

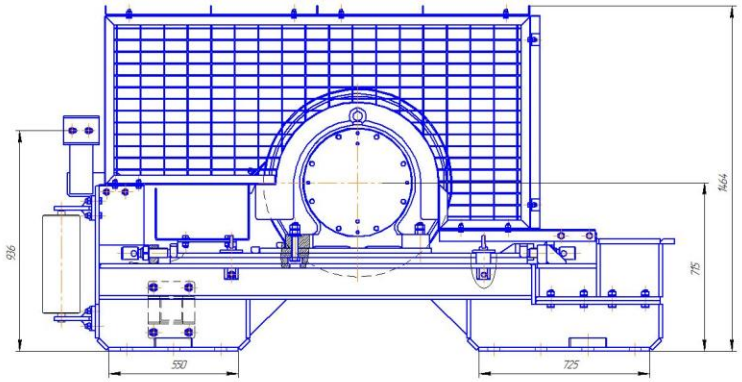

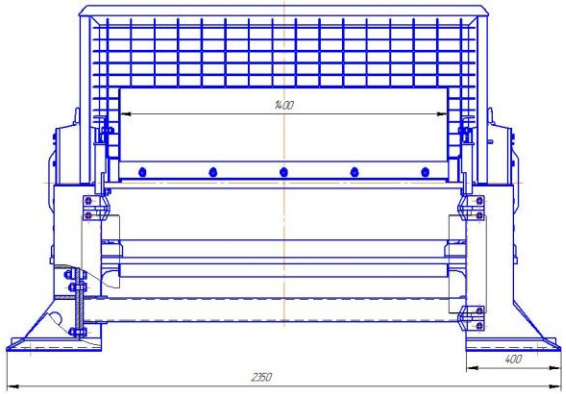

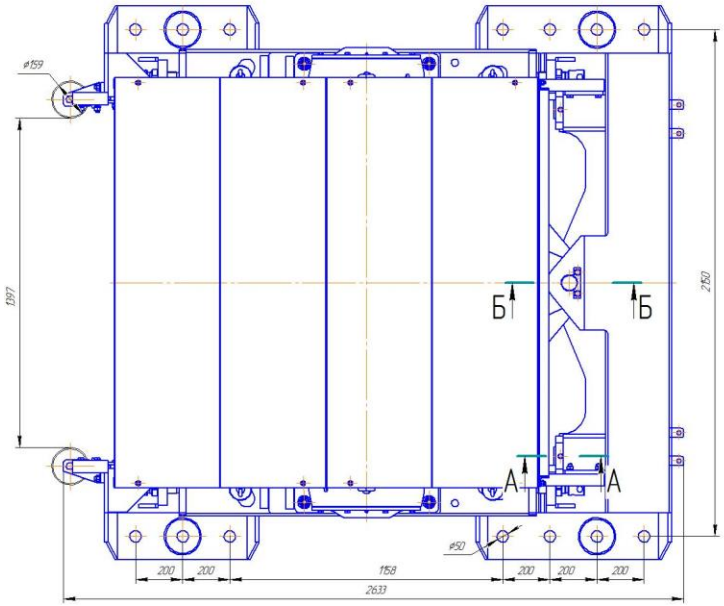

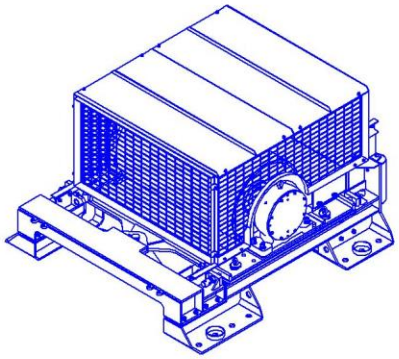

Масса секции без барабана 1779 кг.

Площадка посадки ПП12.159.02.00.000 СБ

проект ш. Сибиргинская, конвейер №030

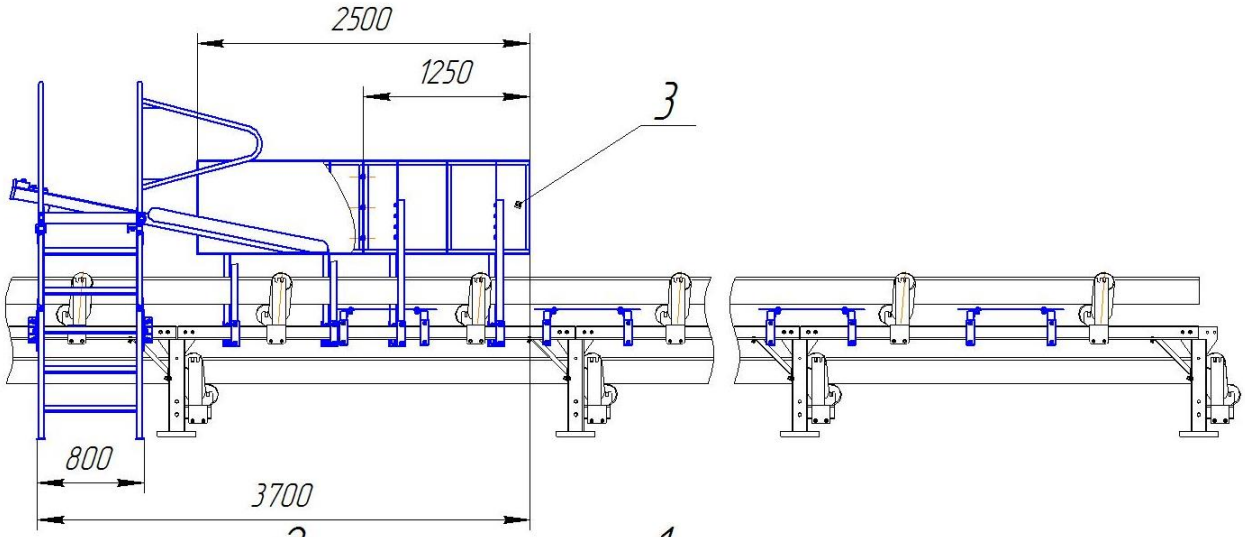

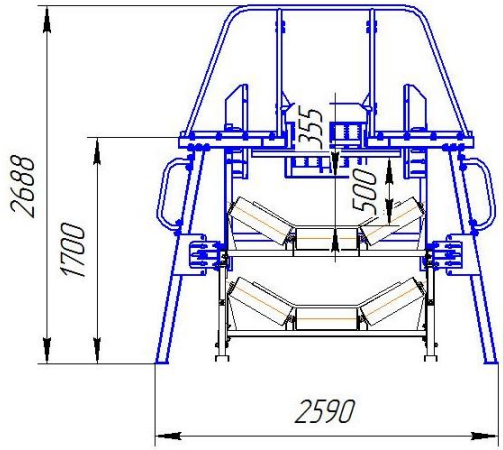

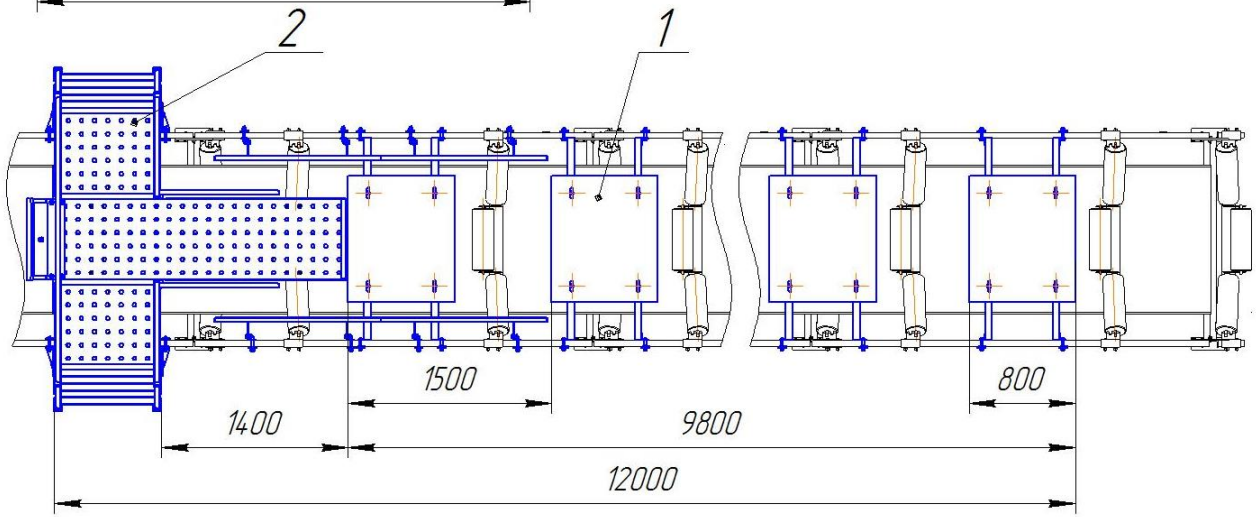

№п/п	Обозначение	Наименование	Кол-во	Масса, кг
1	ПП12.159.02.01.000	Перекрытие	7	50,33
2	ПП(СибУ)1200.01.00.000	Площадка посадки подвижная	1	533,4
3	ПП(СибУ)1200.02.00.000	Борт	4	41,2
4	Болт М12х30 ГОСТ 7798-70		6	
5	Гайка М12-7Н ГОСТ 5915-70		6	
6	Шайба 12 65Г ГОСТ 6402-70		6	
	Общая масса			1265

Масса секции 1265 кг.

Площадка схода ПС12.159.02.00.00.000 СБ

проект ш. Сибиргинская, конвейер №030

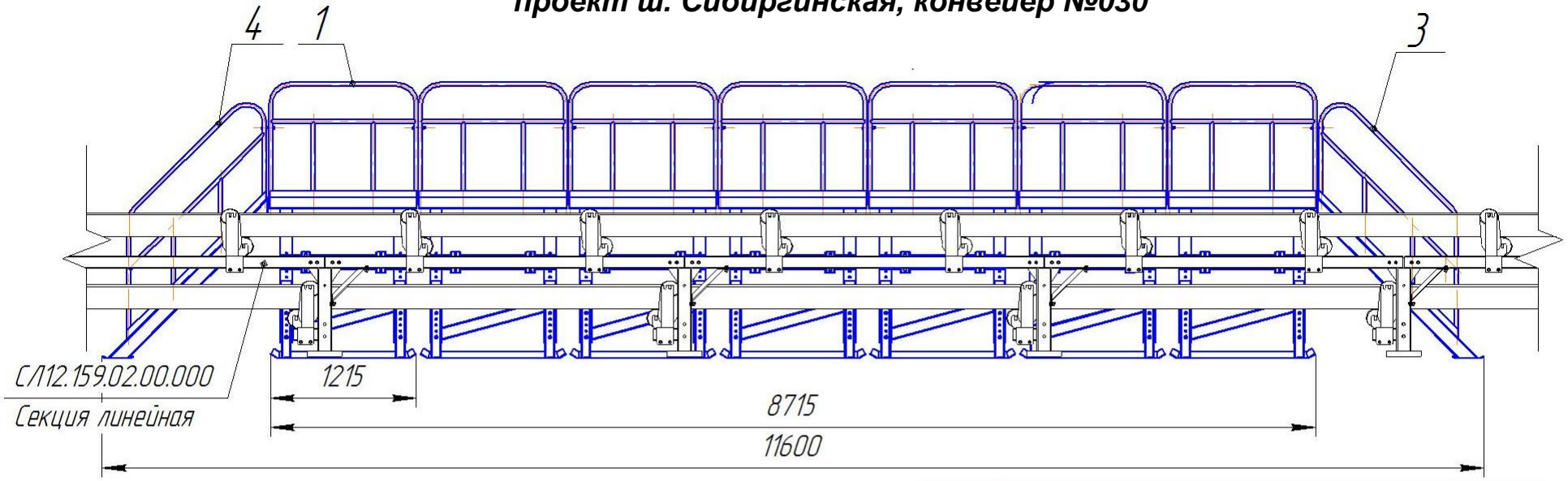

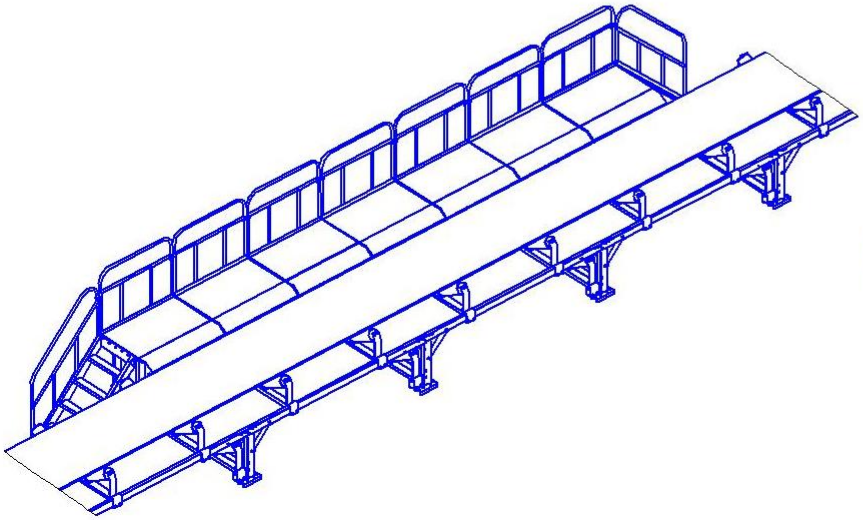

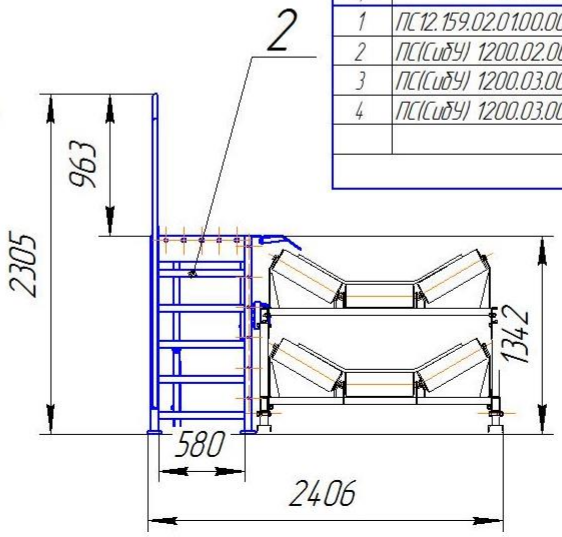

№п/п	Обозначение	Наименование	Кол-во	Масса, кг
1	ПС12.159.02.01.00.000	Платформа	7	187,6
2	ПС(СибУ) 1200.02.00.000	Лестница	2	
3	ПС(СибУ) 1200.03.00.000	Перила	1	
4	ПС(СибУ) 1200.03.00.000-01	Перила	1	
	Общая масса			2187,3

Масса секции 2187 кг.

Барабан отклоняющий БО630.1200.3634.00.000 СБ

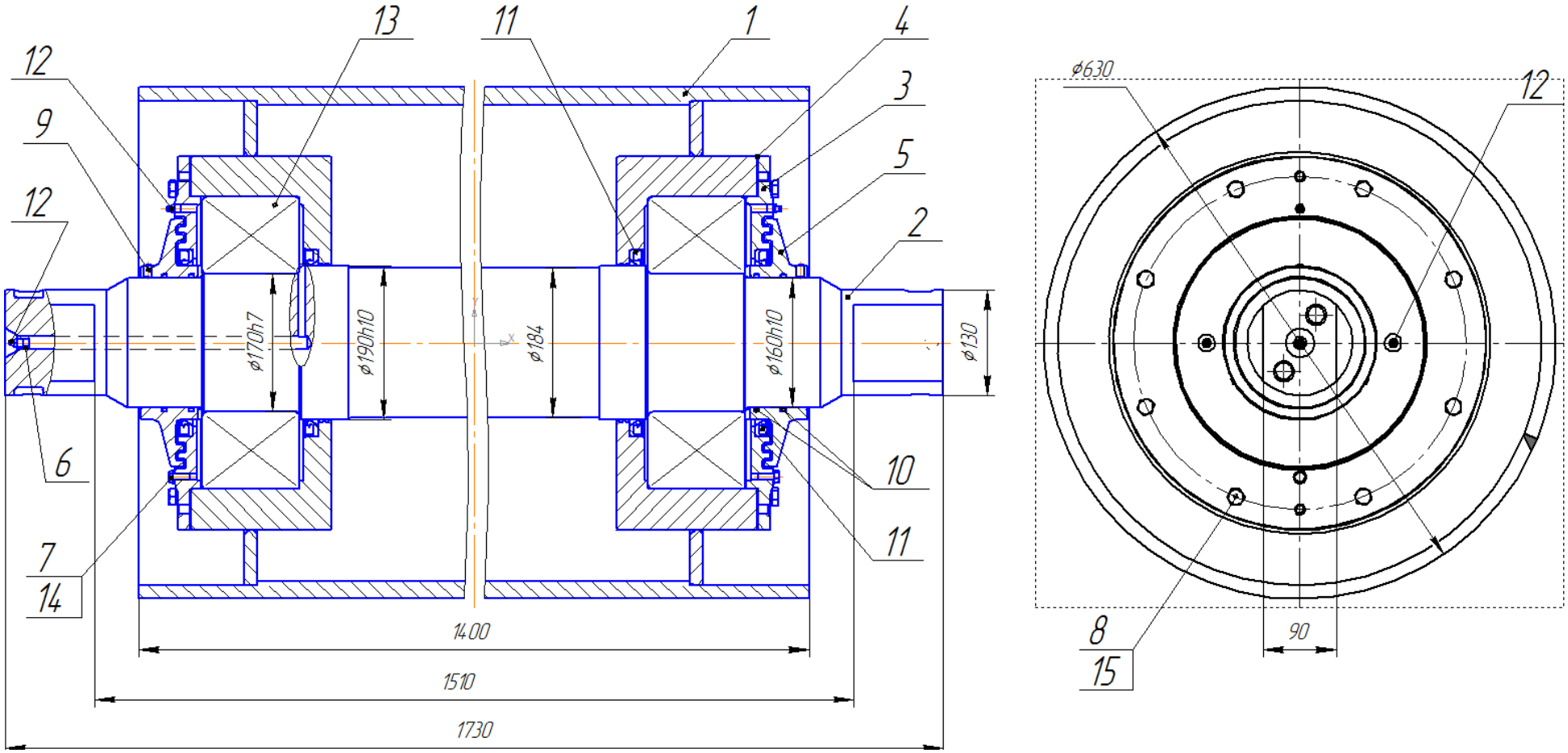

№ поз	Обозначение	Наименование	Кол-во	Масса,кг	№ поз	Обозначение	Наименование	Кол-во	Масса,кг
1	БО630.1200.3634.10.000 СБ	Барабан в сборе	1		9	Винт М10х16 ГОСТ 11074-93		6	
2	БО630.1200.3634.00.001	Вал	1		10	Кольцо II-П 160-170-58 ОСТ 12.44.019.77		4	
3	БО630.1200.3634.00.002	Крышка	2		11	Манжета 1-190х230-1 ГОСТ 8752-79		4	
4	БО630.1200.3634.00.003	Прокладка	2		12	Масленка 1.2Ц6 ГОСТ 19853-74		8	
5	БО630.1200.3634.00.004	Лабиринт	2		13	Подшипник №3634 ГОСТ 5721-75		2	
6	БО630.1200.3634.00.005	Втулка	2		14	Шайба 8 ГОСТ 11371-78		2	
7	Болт М8-6gх20 ГОСТ 7798-70		2		15	Шайба 12 65Г ГОСТ 6402-70		16	
8	Болт М12-6gх55.58 ГОСТ 7798-70		16						

1205

Барабан отклоняющий БО12.844.01.00.000 СБ масса 1986 кг

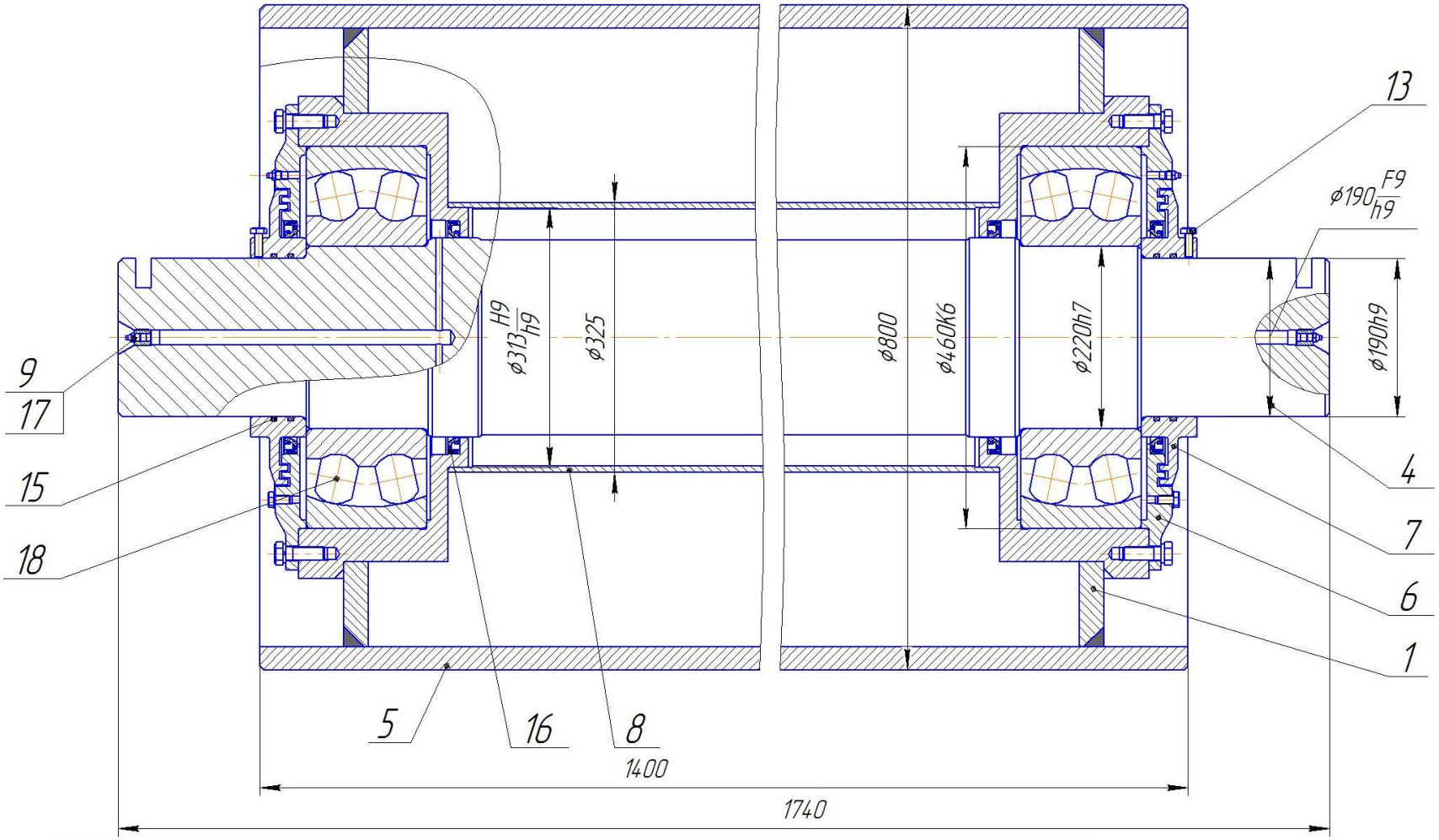

№п/п	Обозначение	Наименование	Кол-во	Масса, кг
1	БО12.844.01.01.000	Ступица	2	
2	БО12.844.01.01.001	Вал	1	
3	БО12.844.01.01.002	Обечайка	1	
4	БО12.844.01.01.003	Карышка сквозная	2	
5	БО12.844.01.01.004	Кольцо лабиринтное	2	
6	БО12.844.01.01.005	Труба	1	
7	БО12.844.01.01.007	Втулка	2	
8	Болт М10-6gх20.58 ГОСТ 7798-70		2	
9	Болт М10-6gх40.58 ГОСТ 7798-70		6	
10	Болт М16-6gх50.58 ГОСТ 7798-70		16	
11	Кольцо 190-200-58 ГОСТ 9833-73		4	
12	Манжета 1-240х280-1 ГОСТ 7852-79		4	
13	Масленка 1.2Ц6 ГОСТ 19853-74		8	
14	Подшипник 3644 ГОСТ 5721-75		2	
15	Шайба 16 65Г ГОСТ 6402-70		16	
16	Шайба 10 ГОСТ 11371-78		2	
	Общая масса			1986,5

Барабан отклоняющий БО(3616)-1200.425.00.000 СБ

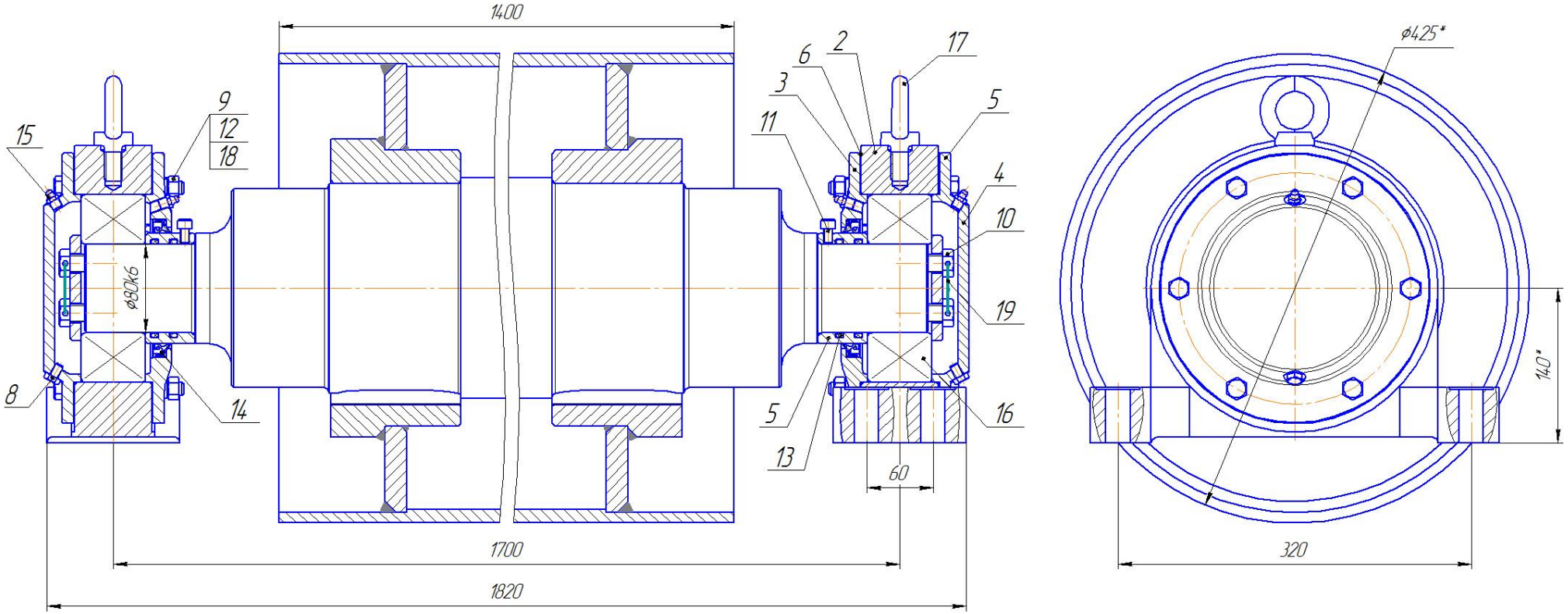

№ поз	Обозначение	Наименование	Кол-во	Масса,кг	№ поз	Обозначение	Наименование	Кол-во	Масса,кг
1	БО(3616)-1200.425.10.000 СБ	Барабан в сборе	1		16	Подшипник №3616 ГОСТ 5721-75		2	
2	БО(3616)-1200.265.00.001	Корпус подшипника	2						
3	БО(3616)-1200.265.00.002	Крышка сквозная	2						
4	БО(3616)-1200.265.00.003	Крышка глухая	2						
5	БО(3616)-1200.265.00.004	Втулка	2						
6	БО(3616)-1200.265.00.005	Прокладка	4						
7	БО(3616)-1200.265.00.006	Шайба торцевая	2						
8									

673

Барабан отклоняющий СРО 1200.20.00.000-01 СБ

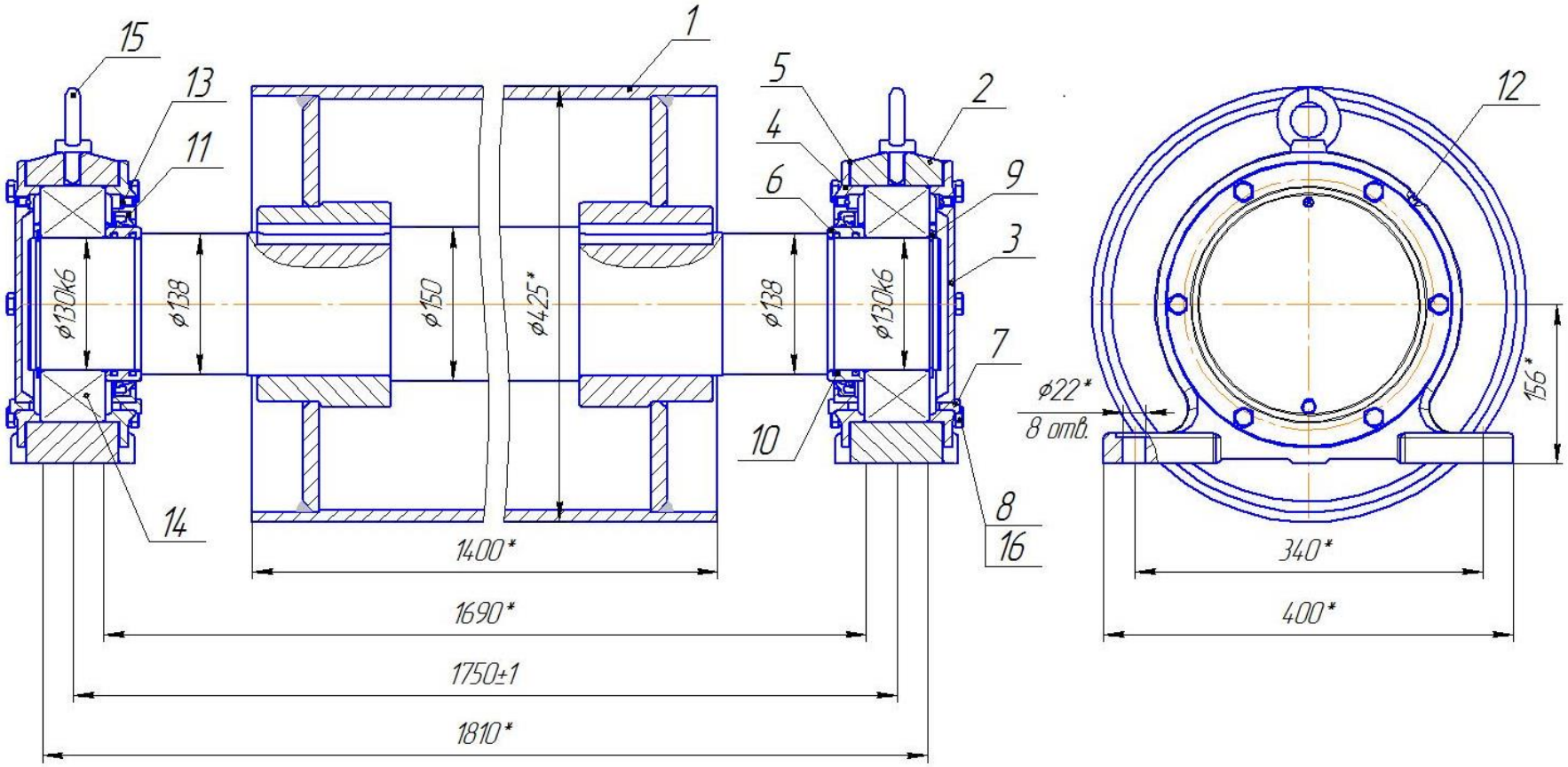

№ поз	Обозначение	Наименование	Кол-во	Масса,кг	№ поз	Обозначение	Наименование	Кол-во	Масса,кг
1	СРО 1200.20.10.000-01	Барабан в сборе	1		16	Подшипник №3526 ГОСТ 5721-75		2	
2	БП 800.00.00.001	Корпус подшипника	2						
3	СРО 1200.20.00.001	Крышка глухая	2						
4	БП 800.00.00.002	Крышка сквозная	2						
5	БП 800.00.00.004	Прокладка	4						
6	СРО 1200.20.00.002	Втулка	2						

556

Барабан концевой БК(оф) 1200.500.3526.00.000 СБ

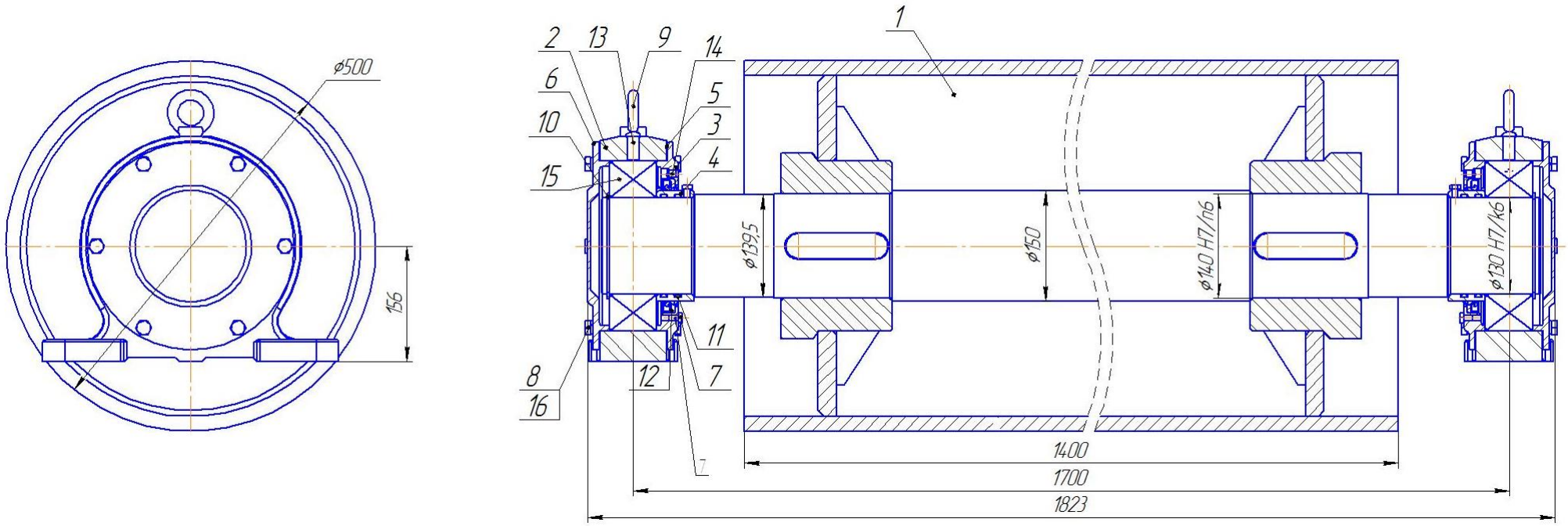

№ поз	Обозначение	Наименование	Кол-во	Масса,кг
1	БК(оф) 1200.500.3526.10.000	Барабан в сборе	1	
2	БП 800.00.00.001	Корпус подшипника 3632	2	
3	БП 800.00.00.002	Крышка	3	
4	БП 800.00.00.003	Втулка	3	
5	БП 800.00.00.004	Прокладка	4	
6	СРПш 800.50.006	Крышка глухая	1	
15	Подшипник №3526 ГОСТ 5721-75		2	

780

Барабан отклоняющий БО(3634-1750).1200.630.000 СБ

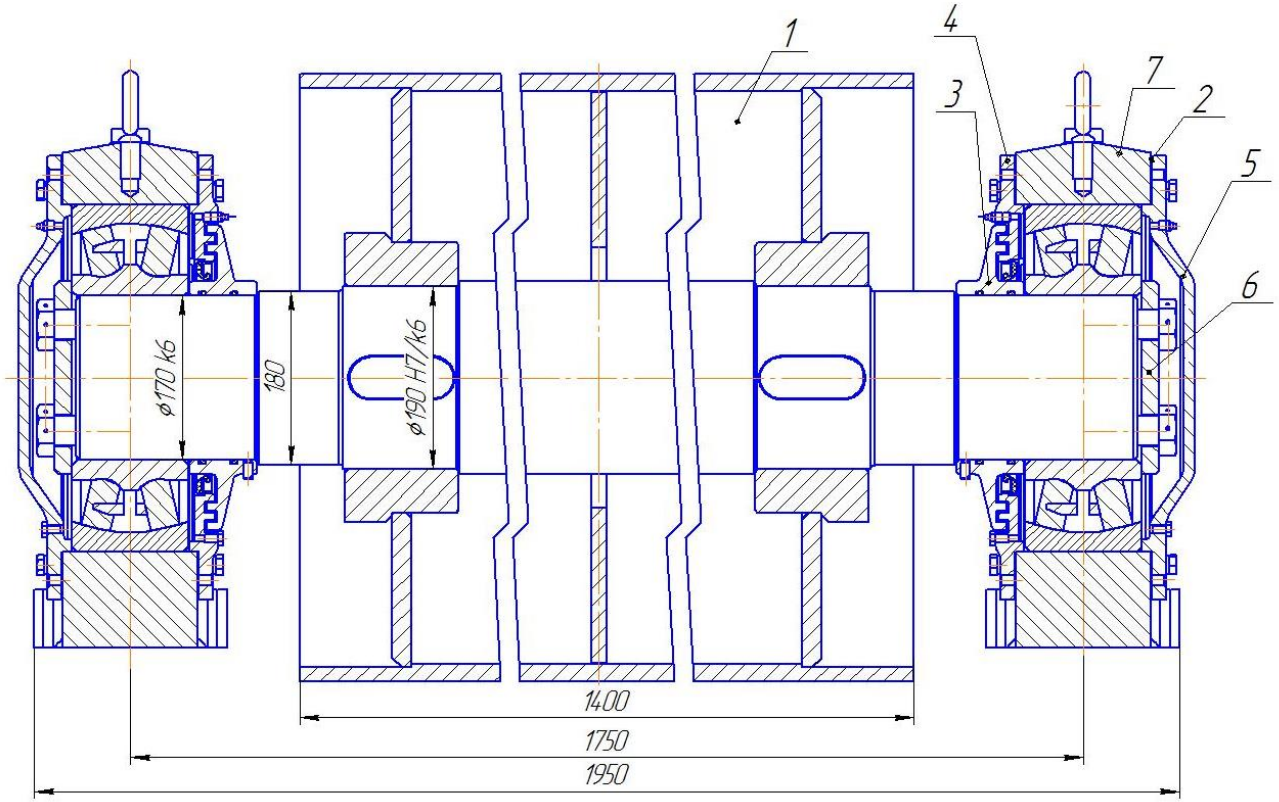

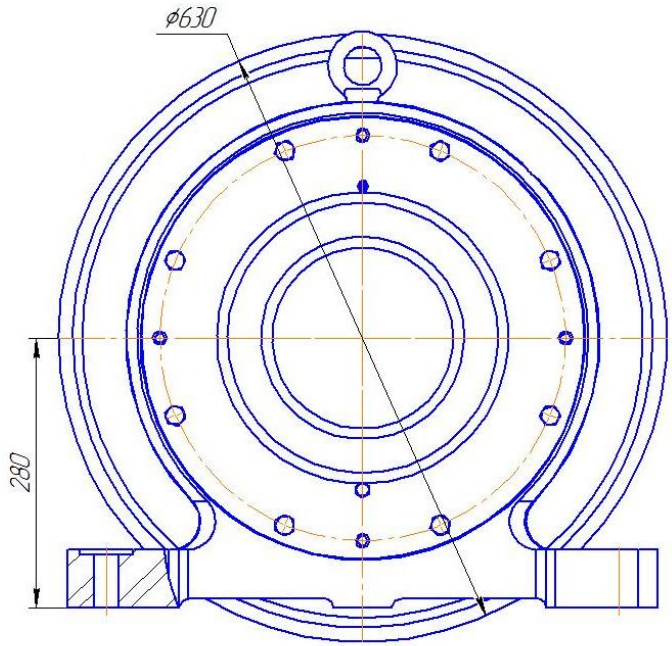

№ поз	Обозначение	Наименование	Кол-во	Масса,кг	№ поз	Обозначение	Наименование	Кол-во	Масса,кг
1	БО (3634-1750).1200.630.10.000	Барабан в сборе	1						
2	БО (3634-1750).1200.630.00.001	Прокладка	4						
3	БО (3634-1750).1200.630.00.002	Кольцо чугунное	2						
4	БО (3634-1750).1200.630.00.003	Крышка	2						
5	БО (3634-1750).1200.630.00.004	Крышка глухая	2						
6	БО (3634-1750).1200.630.00.005	Шайба торцевая	2						
7	БП(3634)-1200.800.00.001	Корпус подшипника	2						
		Подшипник 3634 ГОСТ 5721-75							

1418

Барабан отклоняющий БО 1200.800.3632.00.000 СБ

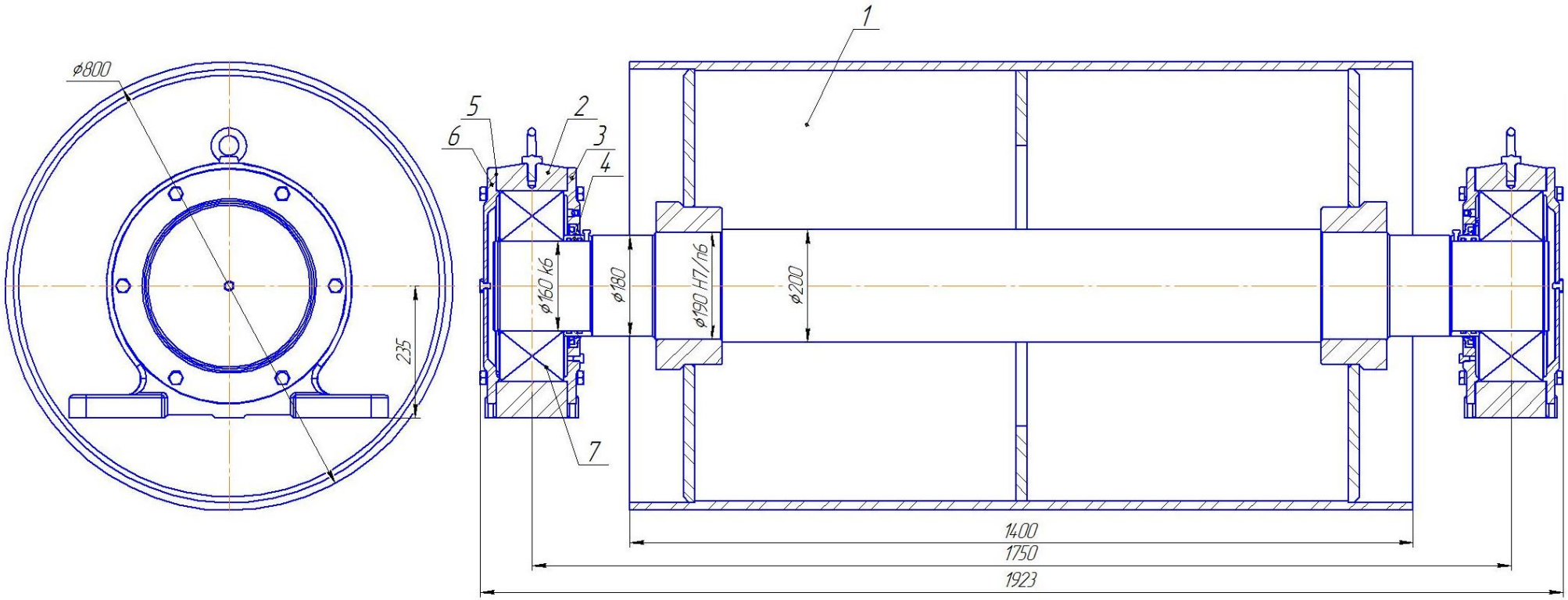

№ поз	Обозначение	Наименование	Кол-во	Масса,кг	№ поз	Обозначение	Наименование	Кол-во	Масса,кг
1	БО 1200.800.3632.10.000 СБ	Барабан в сборе	1						
2	БП 1000.630.00.001	Корпус подшипника	2						
3	БП 1000.630.00.002	Крышка	3						
4	БП 1000.630.00.003	Втулка	1						
5	БП 1000.630.00.004	Прокладка	3						
6	БП 1000.400.00.001-01	Крышка глухая	4						
7	Подшипник 3632 ГОСТ 5721-75		2						

1393

Барабан отклоняющий ЗБО12.836.01.00.00.000 СБ

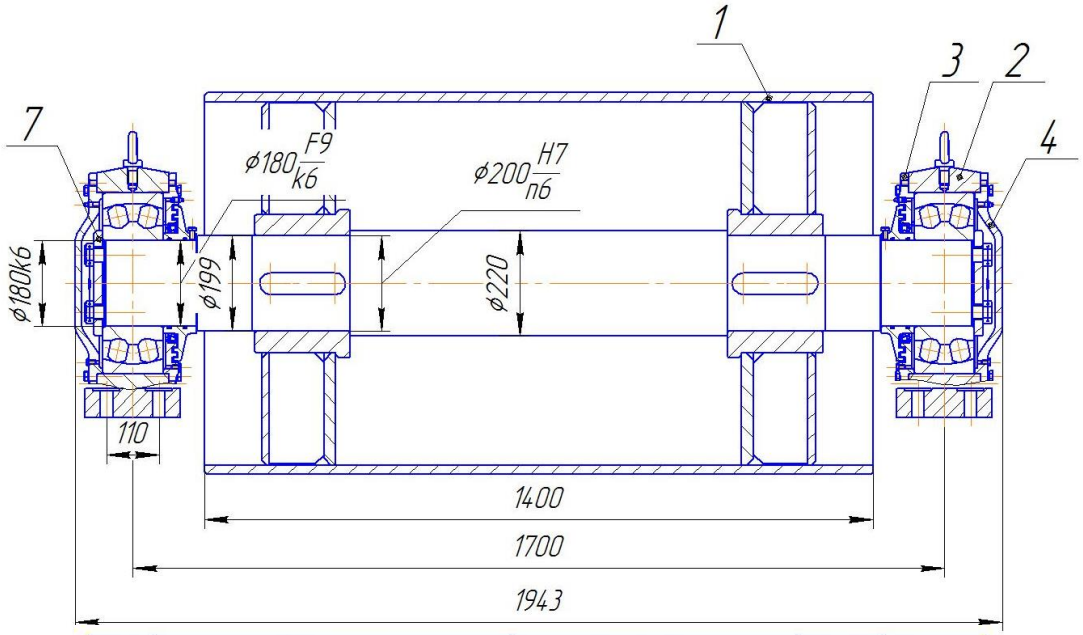

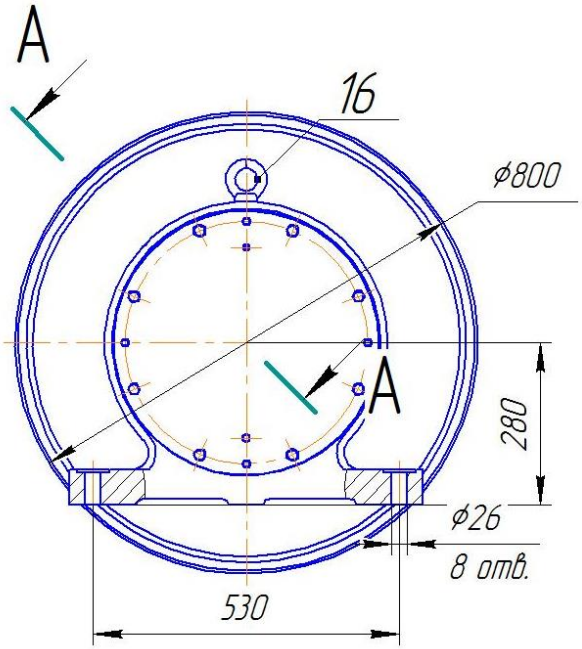

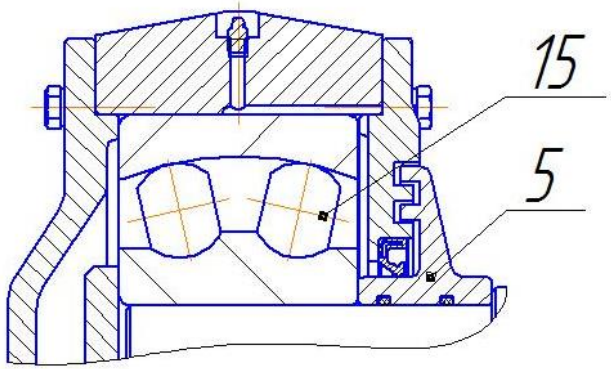

№п/п	Обозначение	Наименование	Кол-во	Масса, кг
1	ЗБО12.836.01.10.00.000	Барабан в сборе	1	1400
2	БП(3636)-1200.800.00.001	Корпус подшипника 3636	2	121
3	БП(3636)-1200.800.00.002	Крышка	2	
4	БП(3636)-1200.800.00.003	Крышка глухая	2	
5	БП(3636)-1200.800.00.004	Кольцо чугунное	2	
6	БП(3636)-1200.800.00.005	Прокладка	4	
7	БП(3636)-1200.800.00.006	Шайба торцевая	2	
8	Болт М8-6gх14.58 ГОСТ 7798-70		4	
9	Болт М10-6gх20.58 ГОСТ 7798-70		6	
10	Болт М12-6gх45.58 ГОСТ 7798-70		32	
11	Болт 3М30-6gх70.58 ГОСТ 7808-70		4	
12	Кольцо II-П 180-190-58 ОСТ 12.44.019-77		4	
13	Манжета 1-210х250-1 ГОСТ 8752-79		2	
14	Масленка 1.2Ц6 ГОСТ 19853-74		8	
15	Подшипник 3636 ГОСТ 5721-75		2	
16	Рым-болт М20 ГОСТ 4751-73		2	
17	Шайба 12.65Г ГОСТ 6402-70		32	
Общая масса				1907,6

Барабан разгрузочный БР(1Л120).80.3644.00.000 СБ

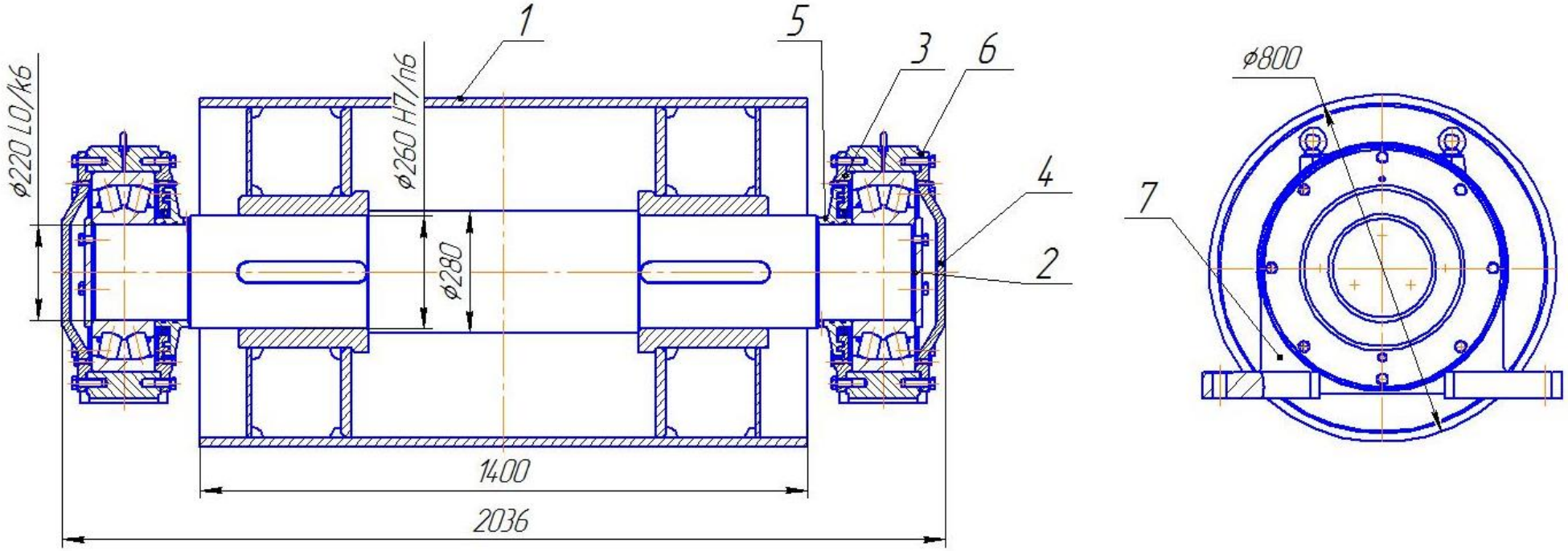

№ поз	Обозначение	Наименование	Кол-во	Масса,кг	№ поз	Обозначение	Наименование	Кол-во	Масса,кг
1	БР(1Л120)800.3644.00.100 СБ	Барабан в сборе	1		10	Болт М16х50.58 ГОСТ 7798-70		16	
2	БП 1200.800.3644.006	Шайба стопорная	2		11	Болт М16х60.58 ГОСТ 7798-70		16	
3	БРрк 1400.800.00.001	Крышка	3		12	Винт М16х50 ГОСТ 11738-84		9	
4	БРрк 1400.800.00.002	Крышка (глухая)	1		13	Кольцо 220х230-58 ГОСТ 18829-73		4	
5	БРрк 1400.800.00.004	Кольцо	3		14	Манжета 2-250х290-1 ГОСТ 9752-79		2	
6	БРрк 1400.800.00.006	Прокладка	4		15	Масленка 1.2УХЛ ГОСТ 19853-74		10	
7	БХрк 1400.800.20.001	Корпус подшипника 3644	2		16	Подшипник №3644 ГОСТ 5721-75		2	
8	Болт М10х20.58 ГОСТ 7798-70		4		17	Рым-болт М16 ГОСТ 4751-73		4	
9	Болт М16х40.58 ГОСТ 7798-70		6		18	Шайба 16 65Г ГОСТ 6402-70		38	

2597

Барабан разгрузочный БРktr3644-1400.800.00.000 СБ (нет)

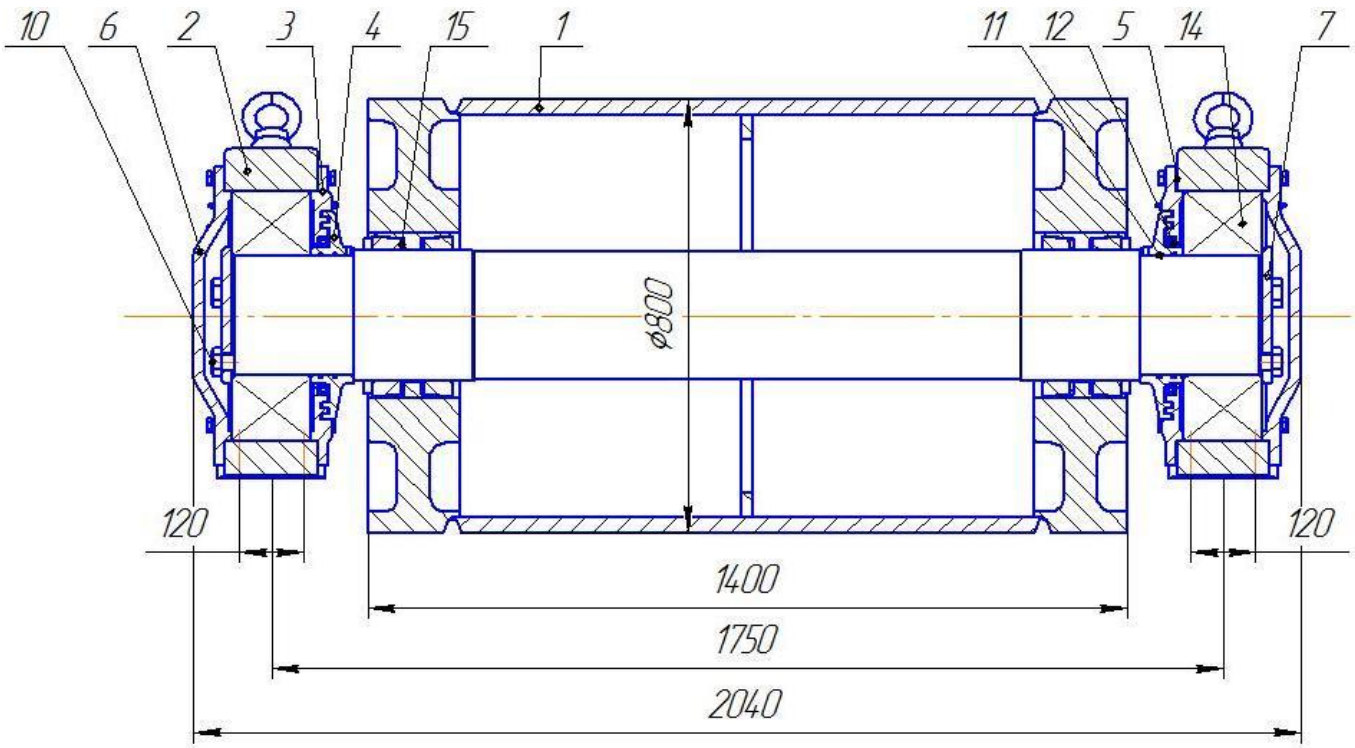

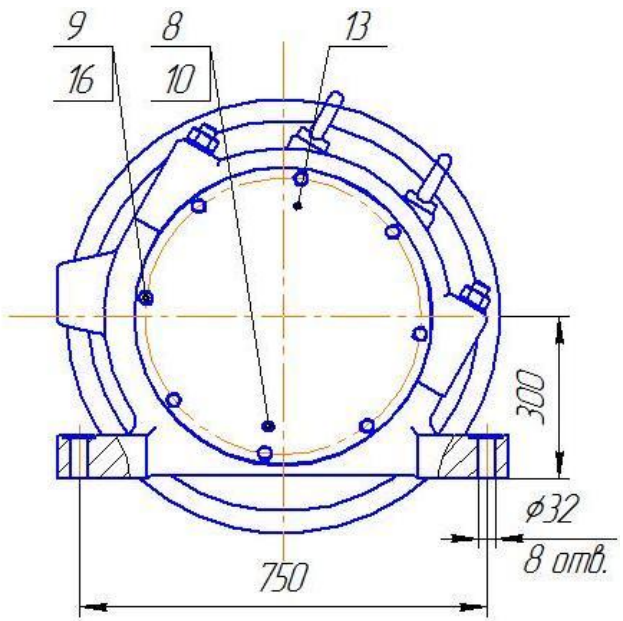

№ поз	Обозначение	Наименование	Кол-во	Масса,кг	№ поз	Обозначение	Наименование	Кол-во	Масса,кг
1	БРktr3644-1400.800.10.000 СБ	Барабан в сборе	1	2210	9	Болт М16х50.58 ГОСТ 7798-70		32	
2	БПрк 1600.1000.20.000 СБ	Корпус разъемный	1	280	10	Болт М30х70.58 ГОСТ 7798-70		6	
3	БПрк 1600.1000.00.001	Крышка	2	32,5	11	Кольцо 220х230-58 ГОСТ 18829-73		4	
4	БПрк 1600.1000.00.002	Кольцо чугунное	2	16,7	12	Манжета 2.1-250х290-1 ГОСТ 8752-79		2	
5	БПрк 1600.1000.00.003	Прокладка	4	0,1	13	Масленка 1.2Ц6 ГОСТ 19853-74		8	
6	БРрк 1600.1000.00.001	Крышка глухая	2	42,2	14	Подшипник №3644 ГОСТ 5721-75		2	
7	БРрк 1600.1000.00.002	Шайба торцевая	2	6,5	15	Шайба 10 65Г ГОСТ 6402-70		4	
8	Болт М10х20.58 ГОСТ 7798-70		4		16	Шайба 16 65Г ГОСТ 6402-70		32	
					17	Зажимной элемент KTR400(240х305)			

2732

Барабан разгрузочный БРрк3652-1400.800.00.000СБ

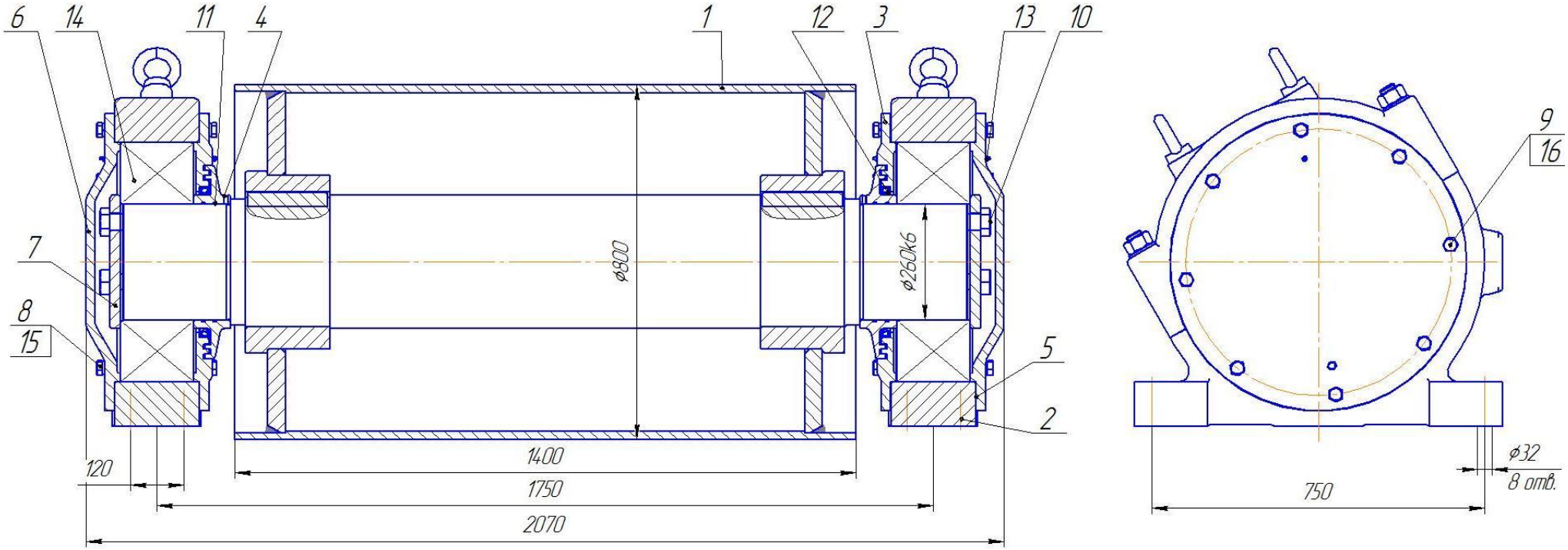

№ поз	Обозначение	Наименование	Кол-во	Масса,кг	№ поз	Обозначение	Наименование	Кол-во	Масса,кг
1	БРрк3652-1400.800.10.000 СБ	Барабан в сборе	1	2027	9	Болт М20х65.58 ГОСТ 7798-70		32	
2	БПktr3652-1400.800.20.000 СБ	Корпус разъемный	1	401	10	Болт М36х90.58 ГОСТ 7798-70		4	
3	БПktr3652-1400.800.00.001	Крышка	2	55,3	11	Кольцо 260х270-58 ГОСТ 18829-73		4	
4	БПktr3652-1400.800.00.002	Кольцо чугунное	2	22,8	12	Манжета 1.1-300х340-1 ГОСТ 8752-79		2	
5	БПktr3652-1400.800.00.003	Прокладка	4	0,1	13	Масленка 1.2Ц6 ГОСТ 19853-74		8	
6	БРktr3652-1400.800.00.001	Крышка глухая	2	65,3	14	Подшипник №3652 ГОСТ 5721-75		2	
7	БРktr3652-1400.800.00.002	Шайба торцевая	2	12,5	15	Шайба 10 65Г ГОСТ 6402-70		4	
8	Болт М10х25.58 ГОСТ 7798-70		6		16	Шайба 20 65Г ГОСТ 6402-70		32	

2681

Барабан разгрузочный БРktr3652-1400.800.00.000 СБ (нет)

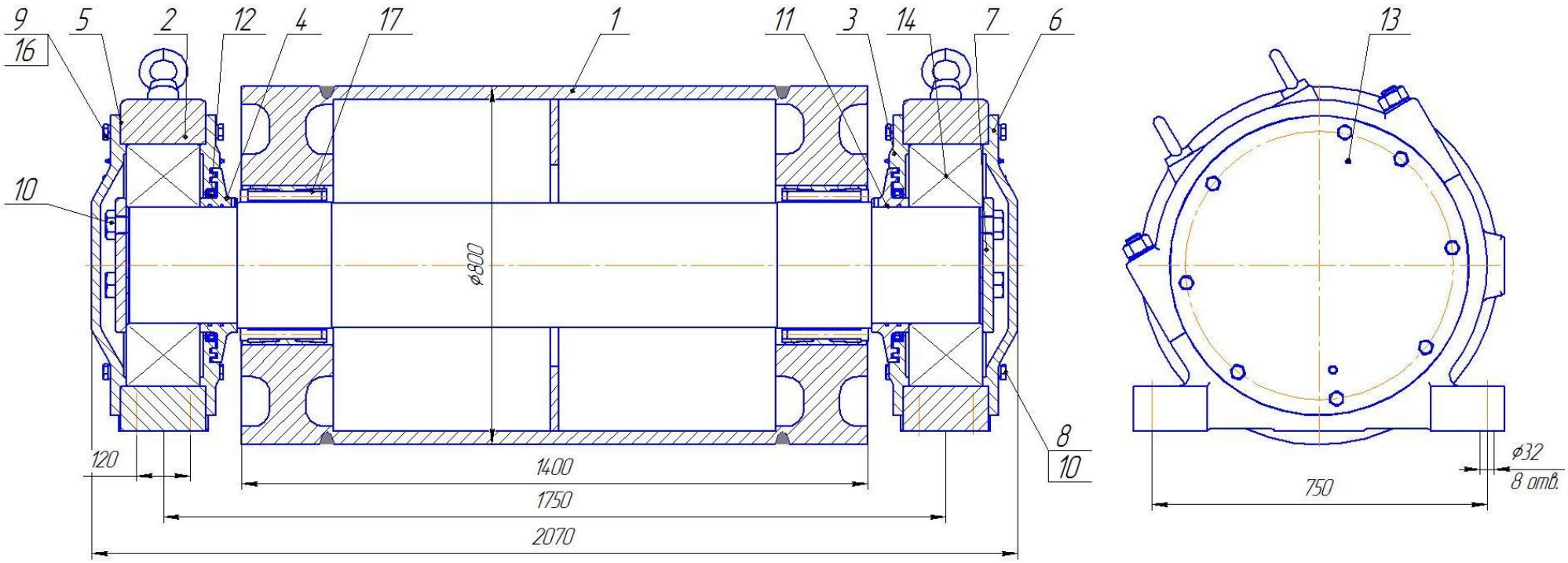

№ поз	Обозначение	Наименование	Кол-во	Масса,кг	№ поз	Обозначение	Наименование	Кол-во	Масса,кг
1	БРktr3652-1400.800.10.000 СБ	Барабан в сборе	1	2472	10	Болт М36х90.58 ГОСТ 7798-70		4	
2	БПktr3652-1400.800.20.000 СБ	Корпус разъемный	1	401	11	Кольцо 260х270-58 ГОСТ 18829-73		4	
3	БПktr3652-1400.800.00.001	Крышка	2	55,3	12	Манжета 1.1-300х340-1 ГОСТ 8752-79		2	
4	БПktr3652-1400.800.00.002	Кольцо чугунное	2	22,8	13	Масленка 1.2Ц6 ГОСТ 19853-74		8	
5	БПktr3652-1400.800.00.003	Прокладка	4	0,1	14	Подшипник №3652 ГОСТ 5721-75		2	
6	БРktr3652-1400.800.00.001	Крышка глухая	2	65,3	15	Шайба 10 65Г ГОСТ 6402-70		4	
7	БРktr3652-1400.800.00.002	Шайба торцевая	2	12,5	16	Шайба 20 65Г ГОСТ 6402-70		32	
8	Болт М10х25.58 ГОСТ 7798-70		6		17	Зажимной элемент KTR400(280х355)		2	
9	Болт М20х65.58 ГОСТ 7798-70		32						

3984

Барабан отклоняющий БО (3636-1750).1200.1000.00.000 СБ

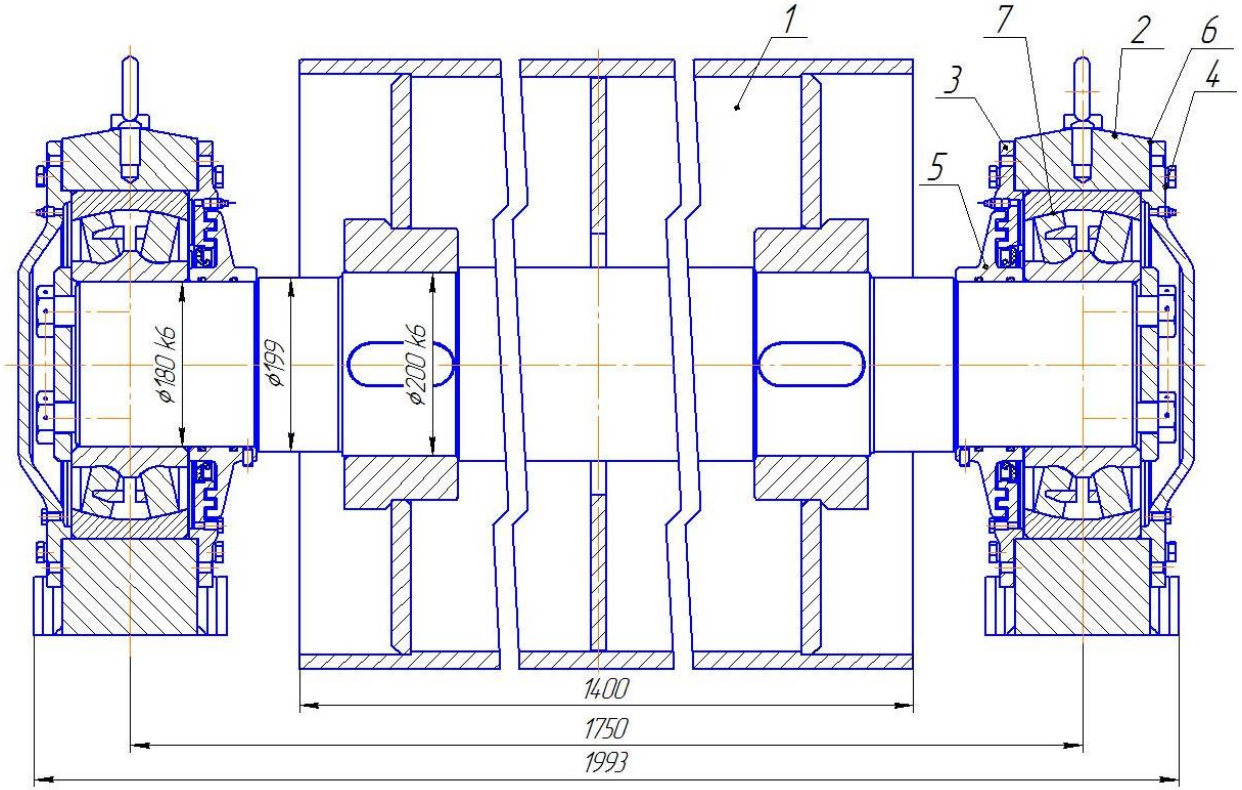

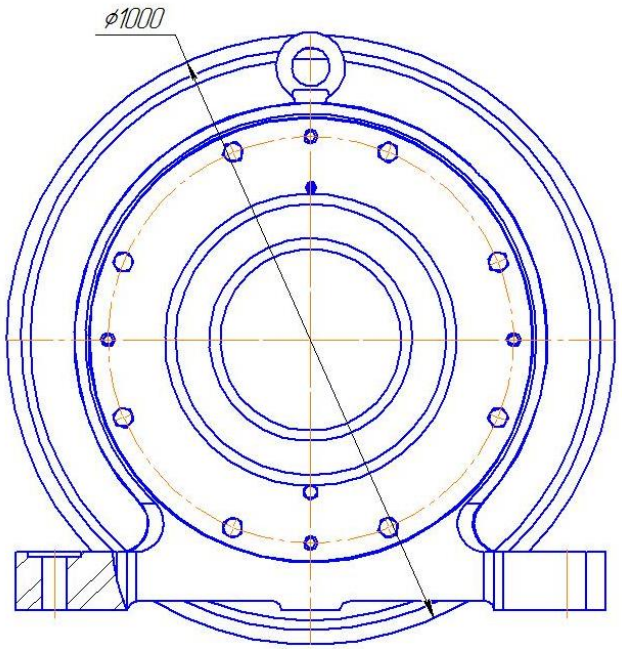

№ поз	Обозначение	Наименование	Кол-во	Масса,кг	№ поз	Обозначение	Наименование	Кол-во	Масса,кг
1	БО(3636-1750)-1200.1000.01.000	Барабан в сборе	1						
2	БП(3636)-1200.800.00.001	Корпус подшипника 3636	2						
3	БП(3636)-1200.800.00.002	Крышка	2						
4	БП(3636)-1200.800.00.003	Крышка глухая	2						
5	БП(3636)-1200.800.00.004	Кольцо чугунное	2						
6	БП(3636)-1200.800.00.005	Прокладка	4						
7	Подшипник 3636 ГОСТ 5721-75		2						

2054

Барабан отклоняющий БО12.836.02.00.00.000 СБ

проект ш. Алардинская, конвейер №033

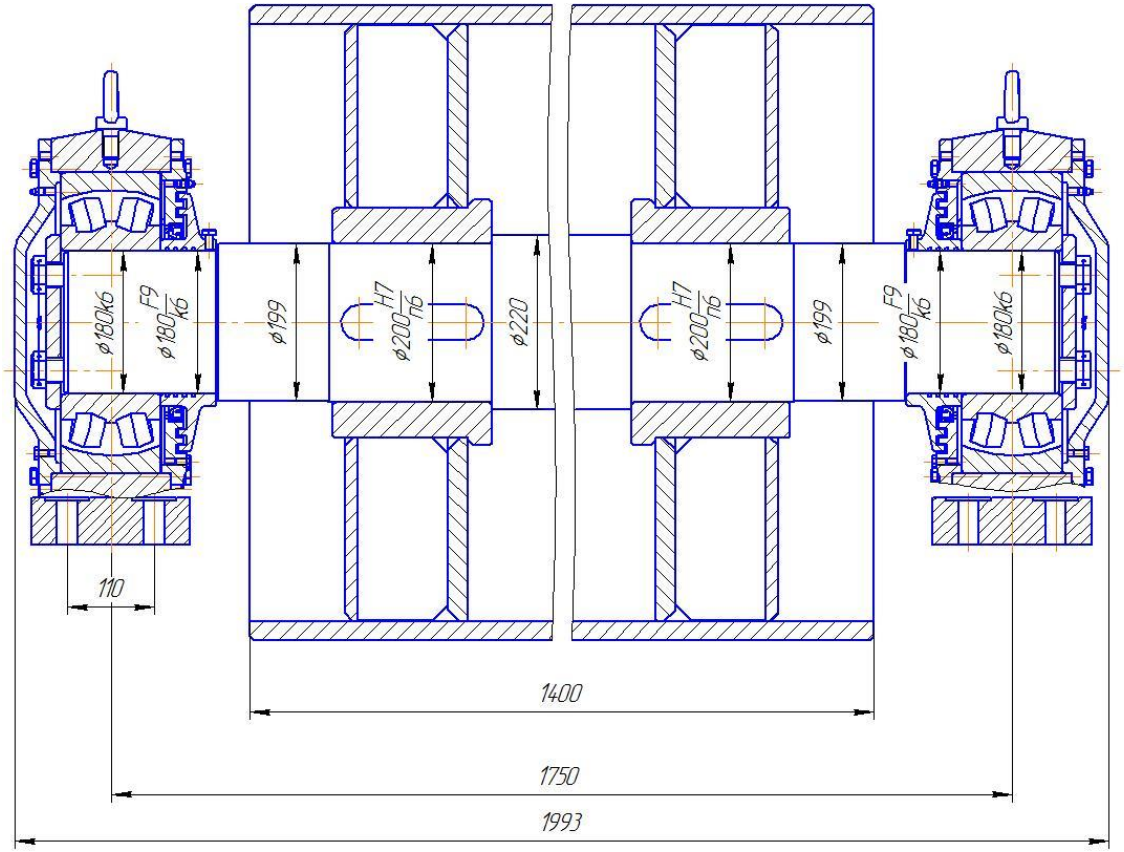

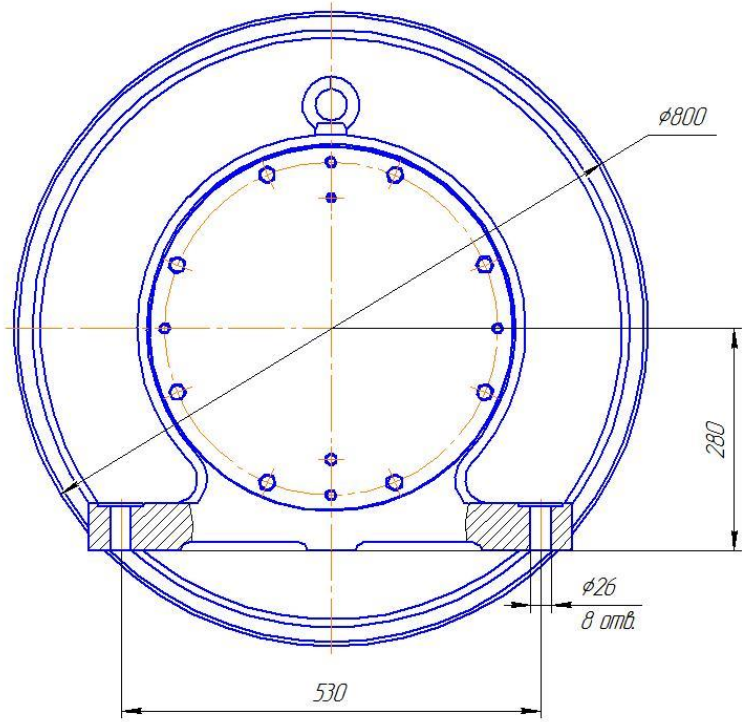

Подшипник 3636

Общая масса 2002 кг.

Барабан разгрузочный БРktr3644-1400.1000.00.000 СБ (нет)

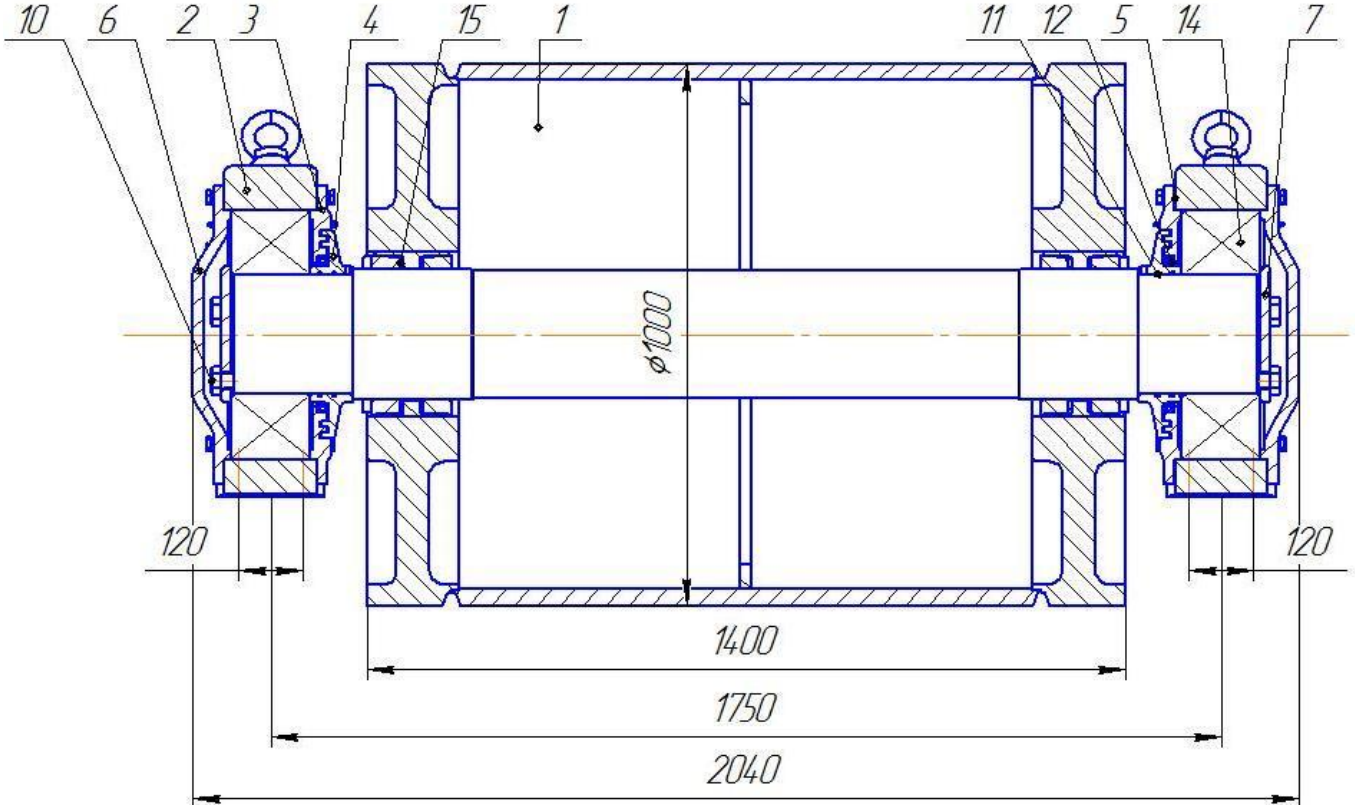

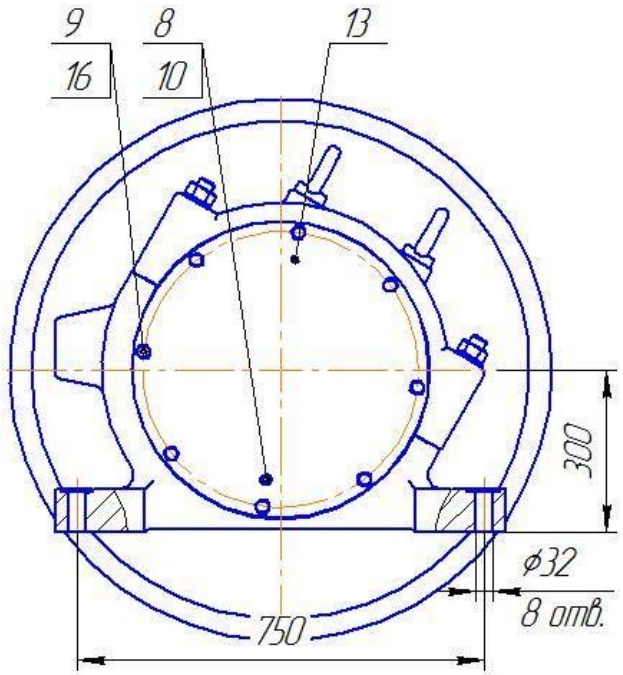

№ поз	Обозначение	Наименование	Кол-во	Масса,кг	№ поз	Обозначение	Наименование	Кол-во	Масса,кг
1	БРktr3644-1400.1000.10.000 СБ	Барабан в сборе	1	2636	9	Болт М16х50.58 ГОСТ 7798-70		32	
2	БПрк 1600.1000.20.000 СБ	Корпус разъемный	1	280	10	Болт М30х70.58 ГОСТ 7798-70		6	
3	БПрк 1600.1000.00.001	Крышка	2	32,5	11	Кольцо 220х230-58 ГОСТ 18829-73		4	
4	БПрк 1600.1000.00.002	Кольцо чугунное	2	16,7	12	Манжета 2.1-250х290-1 ГОСТ 8752-79		2	
5	БПрк 1600.1000.00.003	Прокладка	4	0,1	13	Масленка 1.2Ц6 ГОСТ 19853-74		8	
6	БРрк 1600.1000.00.001	Крышка глухая	2	42,2	14	Подшипник №3644 ГОСТ 5721-75		2	
7	БРрк 1600.1000.00.002	Шайба торцевая	2	6,5	15	Шайба 10 65Г ГОСТ 6402-70		4	
8	Болт М10х20.58 ГОСТ 7798-70		4		16	Шайба 16 65Г ГОСТ 6402-70		32	
					17	Зажимной элемент KTR400(240х305)			

3158

Барабан разгрузочный БРрк3652-1400.1000.00.000 СБ (нет)

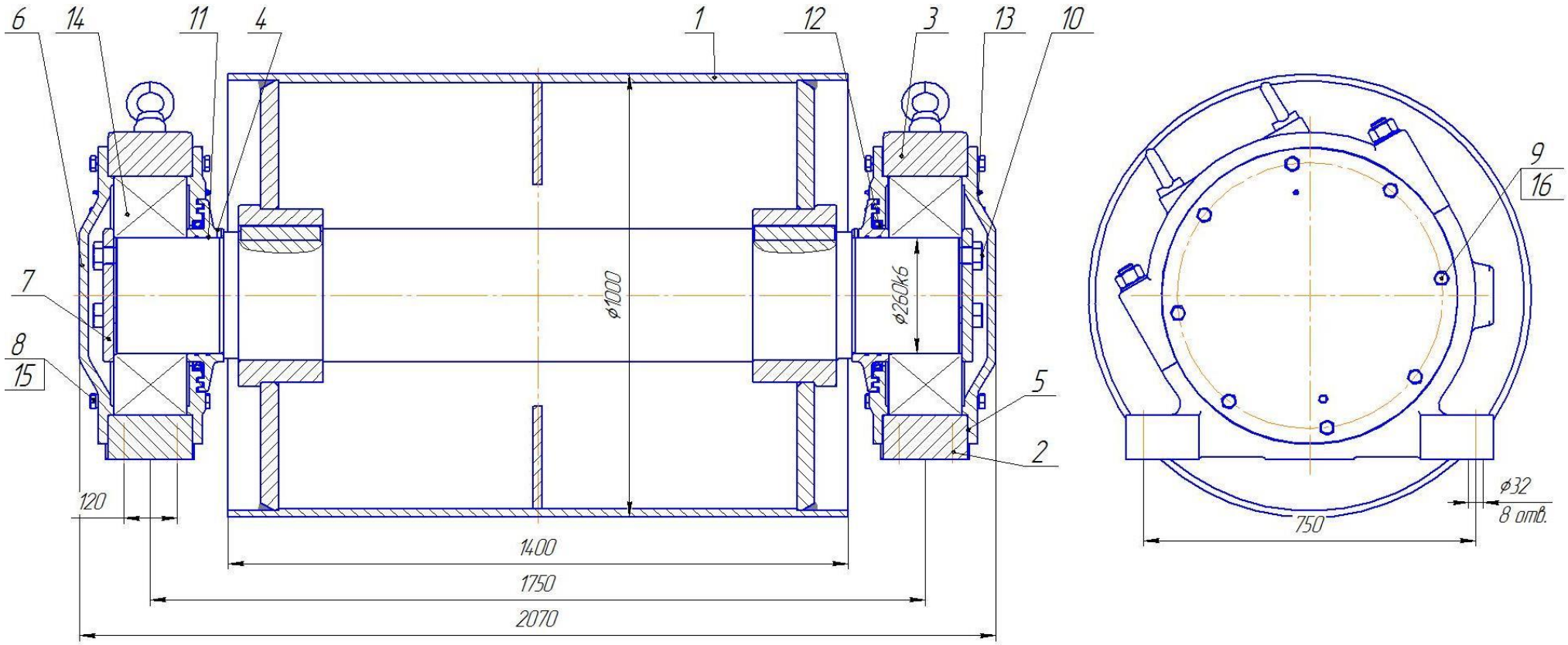

№ поз	Обозначение	Наименование	Кол-во	Масса,кг	№ поз	Обозначение	Наименование	Кол-во	Масса,кг
1	БРktr3652-1400.1000.10.000 СБ	Барабан в сборе	1	2536	9	Болт М20х65.58 ГОСТ 7798-70		32	
2	БПktr3652-1400.800.20.000 СБ	Корпус разъемный	1	401	10	Болт М36х90.58 ГОСТ 7798-70		4	
3	БПktr3652-1400.800.00.001	Крышка	2	55,3	11	Кольцо 260х270-58 ГОСТ 18829-73		4	
4	БПktr3652-1400.800.00.002	Кольцо чугунное	2	22,8	12	Манжета 1.1-300х340-1 ГОСТ 8752-79		2	
5	БПktr3652-1400.800.00.003	Прокладка	4	0,1	13	Масленка 1.2Ц6 ГОСТ 19853-74		8	
6	БРktr3652-1400.800.00.001	Крышка глухая	2	65,3	14	Подшипник №3652 ГОСТ 5721-75		2	
7	БРktr3652-1400.800.00.002	Шайба торцевая	2	12,5	15	Шайба 10 65Г ГОСТ 6402-70		4	
8	Болт М10х25.58 ГОСТ 7798-70		6		16	Шайба 20 65Г ГОСТ 6402-70		32	

3126

Барабан разгрузочный БРktr3652-1400.1000.00.000 СБ

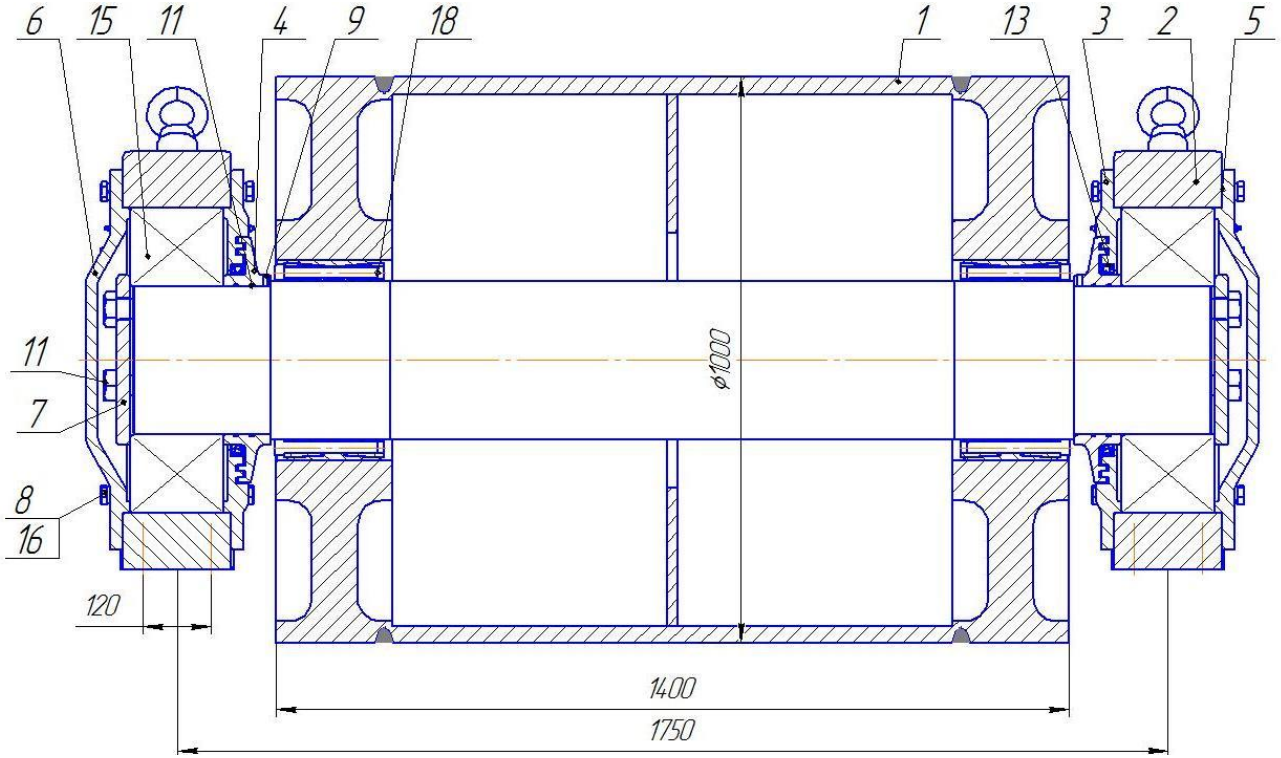

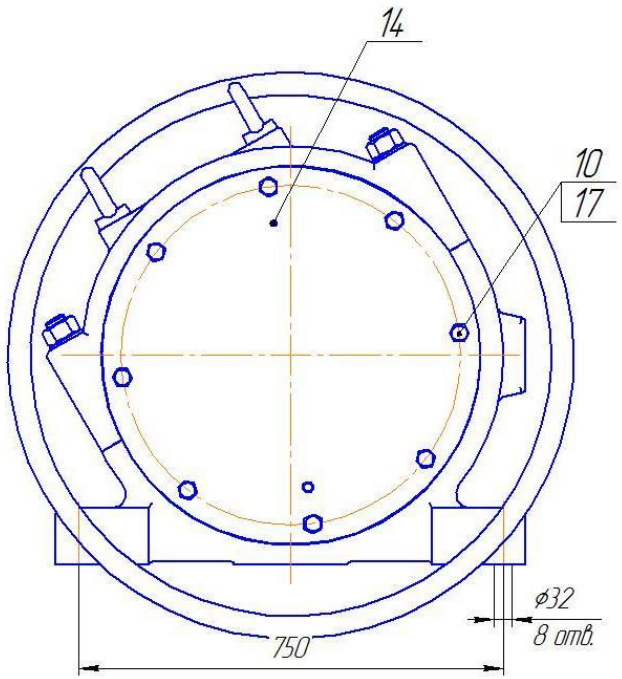

№ поз	Обозначение	Наименование	Кол-во	Масса,кг	№ поз	Обозначение	Наименование	Кол-во	Масса,кг
1	БРktr3652-1400.1000.10.000 СБ	Барабан в сборе	1	2981	10	Болт М36х90.58 ГОСТ 7798-70		4	
2	БПktr3652-1400.800.20.000 СБ	Корпус разъемный	1	401	11	Винт М10х25.58 ГОСТ11738-84		6	
3	БПktr3652-1400.800.00.001	Крышка	2	55,3	12	Кольцо 260х270-58 ГОСТ 18829-73		4	
4	БПktr3652-1400.800.00.002	Кольцо чугунное	2	22,8	13	Манжета 1.1-300х340-1 ГОСТ 8752-79		2	
5	БПktr3652-1400.800.00.003	Прокладка	4	0,1	14	Масленка 1.2Ц6 ГОСТ 19853-74		8	
6	БРktr3652-1400.800.00.001	Крышка глухая	2	65,3	15	Подшипник №3652 ГОСТ 5721-75		2	
7	БРktr3652-1400.800.00.002	Шайба торцевая	2	12,5	16	Шайба 10 65Г ГОСТ 6402-70		4	
8	Болт М10х25.58 ГОСТ 7798-70		6		17	Шайба 20 65Г ГОСТ 6402-70		32	
9	Болт М20х65.58 ГОСТ 7798-70		32		18	Зажимной элемент KTR400(280х355)		2	

4494

Барабан разгрузочный БРрк3652-1400.1250.00.000 СБ (нет)

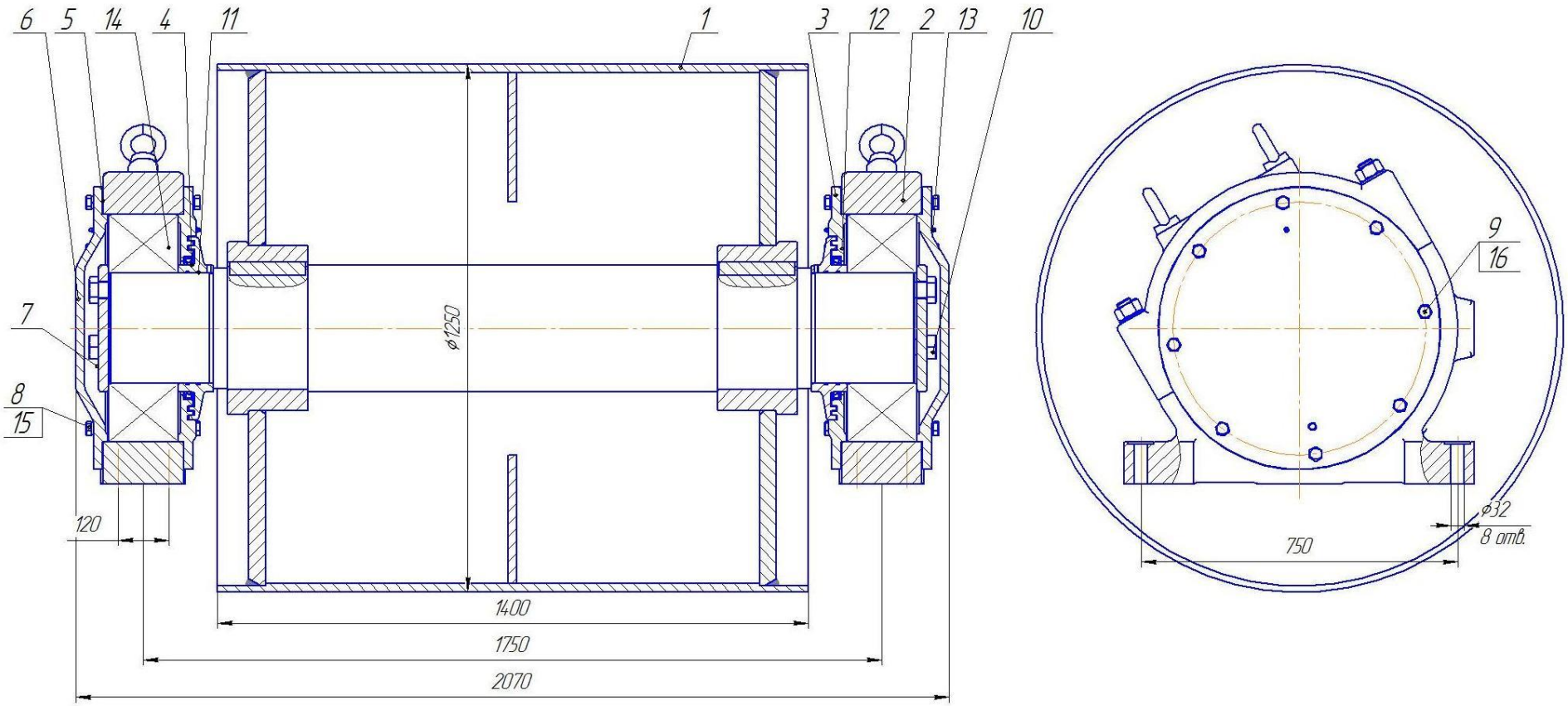

№ поз	Обозначение	Наименование	Кол-во	Масса,кг	№ поз	Обозначение	Наименование	Кол-во	Масса,кг
1	БРktr3652-1400.1250.10.000 СБ	Барабан в сборе	1	2986	9	Болт М20х65.58 ГОСТ 7798-70		32	
2	БПktr3652-1400.800.20.000 СБ	Корпус разъемный	1	401	10	Болт М36х90.58 ГОСТ 7798-70		4	
3	БПktr3652-1400.800.00.001	Крышка	2	55,3	11	Кольцо 260х270-58 ГОСТ 18829-73		4	
4	БПktr3652-1400.800.00.002	Кольцо чугунное	2	22,8	12	Манжета 1.1-300х340-1 ГОСТ 8752-79		2	
5	БПktr3652-1400.800.00.003	Прокладка	4	0,1	13	Масленка 1.2Ц6 ГОСТ 19853-74		8	
6	БРktr3652-1400.800.00.001	Крышка глухая	2	65,3	14	Подшипник №3652 ГОСТ 5721-75		2	
7	БРktr3652-1400.800.00.002	Шайба торцевая	2	12,5	15	Шайба 10 65Г ГОСТ 6402-70		4	
8	Болт М10х25.58 ГОСТ 7798-70		6		16	Шайба 20 65Г ГОСТ 6402-70		32	

3576

Барабан разгрузочный БРktr3652-1400.1250.00.000 СБ (нет)

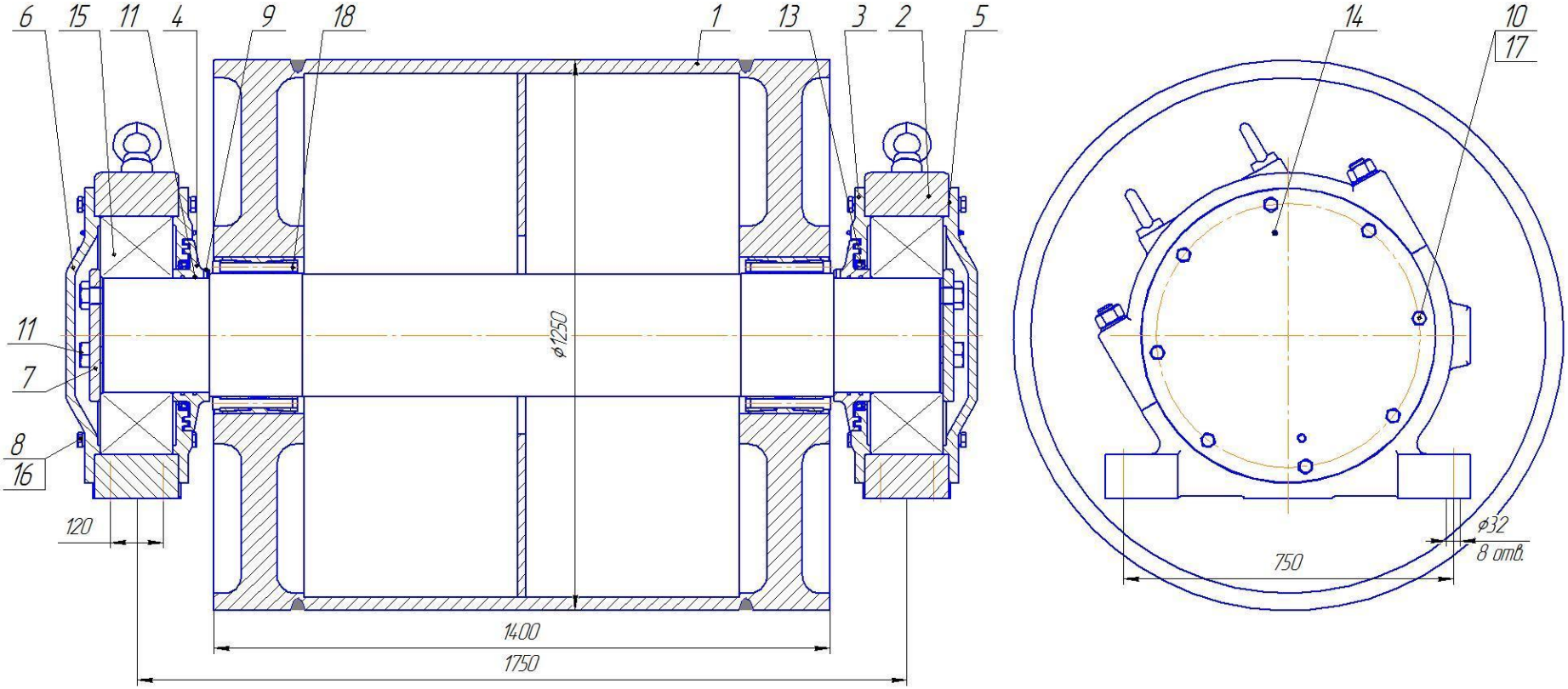

№ поз	Обозначение	Наименование	Кол-во	Масса,кг	№ поз	Обозначение	Наименование	Кол-во	Масса,кг
1	БРktr3652-1400.1250.10.000 СБ	Барабан в сборе	1	3425	10	Болт М36х90.58 ГОСТ 7798-70		4	
2	БПktr3652-1400.800.20.000 СБ	Корпус разъемный	1	401	11	Винт М10х25.58 ГОСТ11738-84		6	
3	БПktr3652-1400.800.00.001	Крышка	2	55,3	12	Кольцо 260х270-58 ГОСТ 18829-73		4	
4	БПktr3652-1400.800.00.002	Кольцо чугунное	2	22,8	13	Манжета 1.1-300х340-1 ГОСТ 8752-79		2	
5	БПktr3652-1400.800.00.003	Прокладка	4	0,1	14	Масленка 1.2Ц6 ГОСТ 19853-74		8	
6	БРktr3652-1400.800.00.001	Крышка глухая	2	65,3	15	Подшипник №3652 ГОСТ 5721-75		2	
7	БРktr3652-1400.800.00.002	Шайба торцевая	2	12,5	16	Шайба 10 65Г ГОСТ 6402-70		4	
8	Болт М10х25.58 ГОСТ 7798-70		6		17	Шайба 20 65Г ГОСТ 6402-70		32	
9	Болт М20х65.58 ГОСТ 7798-70		32		18	Зажимной элемент KTR400(280х355)		2	

4938

Барабан разгрузочный БРш3656.1400.1250.00.000 СБ

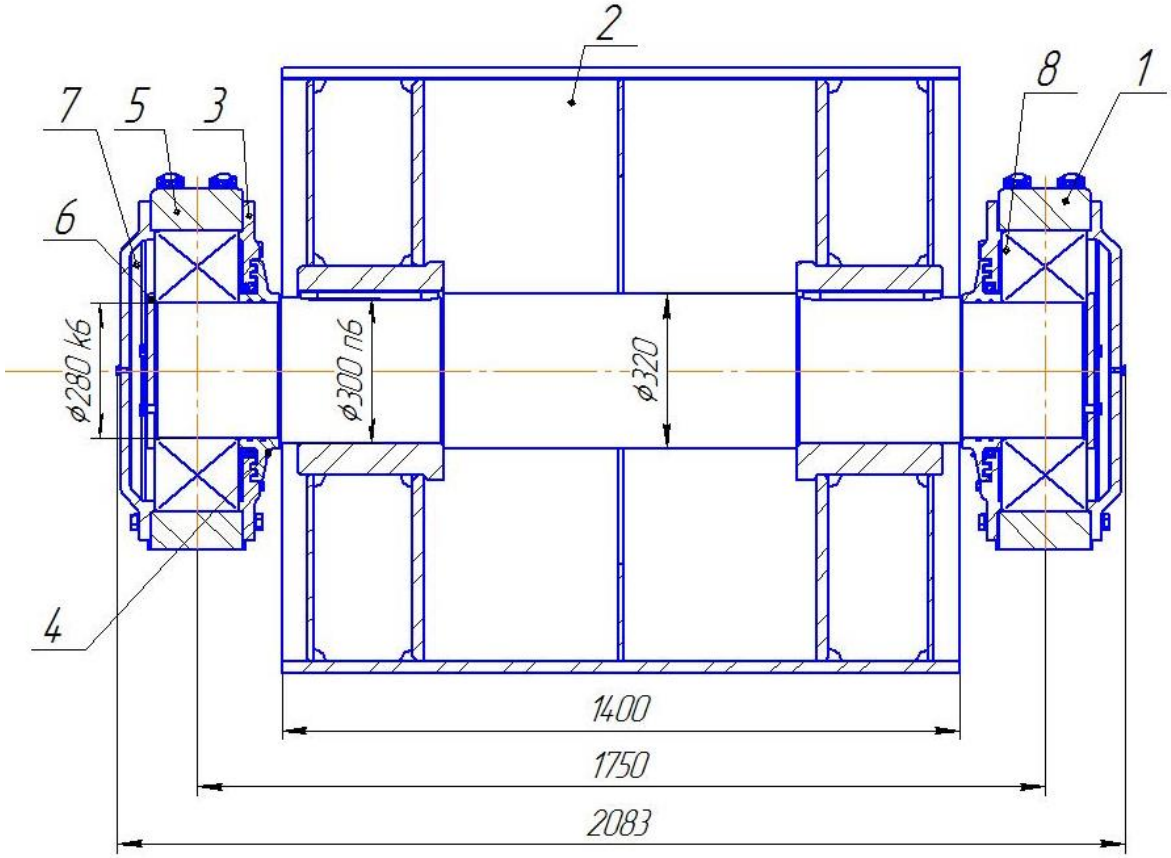

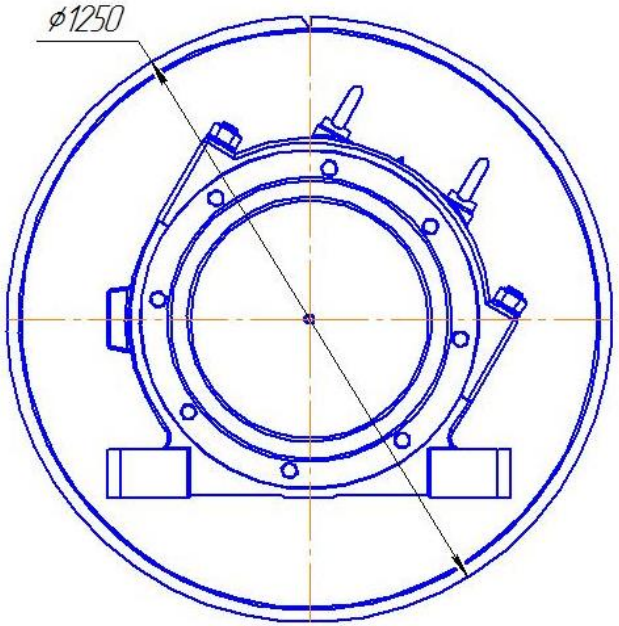

№ поз	Обозначение	Наименование	Кол-во	Масса,кг	№ поз	Обозначение	Наименование	Кол-во	Масса,кг
1	БПш3656.1400.1250.20.00	Корпус подшипника	2						
2	БРш3656.1400.1250.10.000	Барабан в сборе	1						
3	БПш3656.1400.1250.00.001	Крышка	2						
4	БПш3656.1400.1250.00.002	Кольцо чугунное	2						
5	БПш3656.1400.1250.00.003	Прокладка	4						
6	БРш3656.1400.1250.00.001	Шайба торцевая	2						
7	БРш3656.1400.1250.00.002	Крышка глухая	2						
8	Подшипник 3656 ГОСТ 5721-75		2						

4667

Барабан приводной БП(3632)-1200.800.00.000-01 СБ

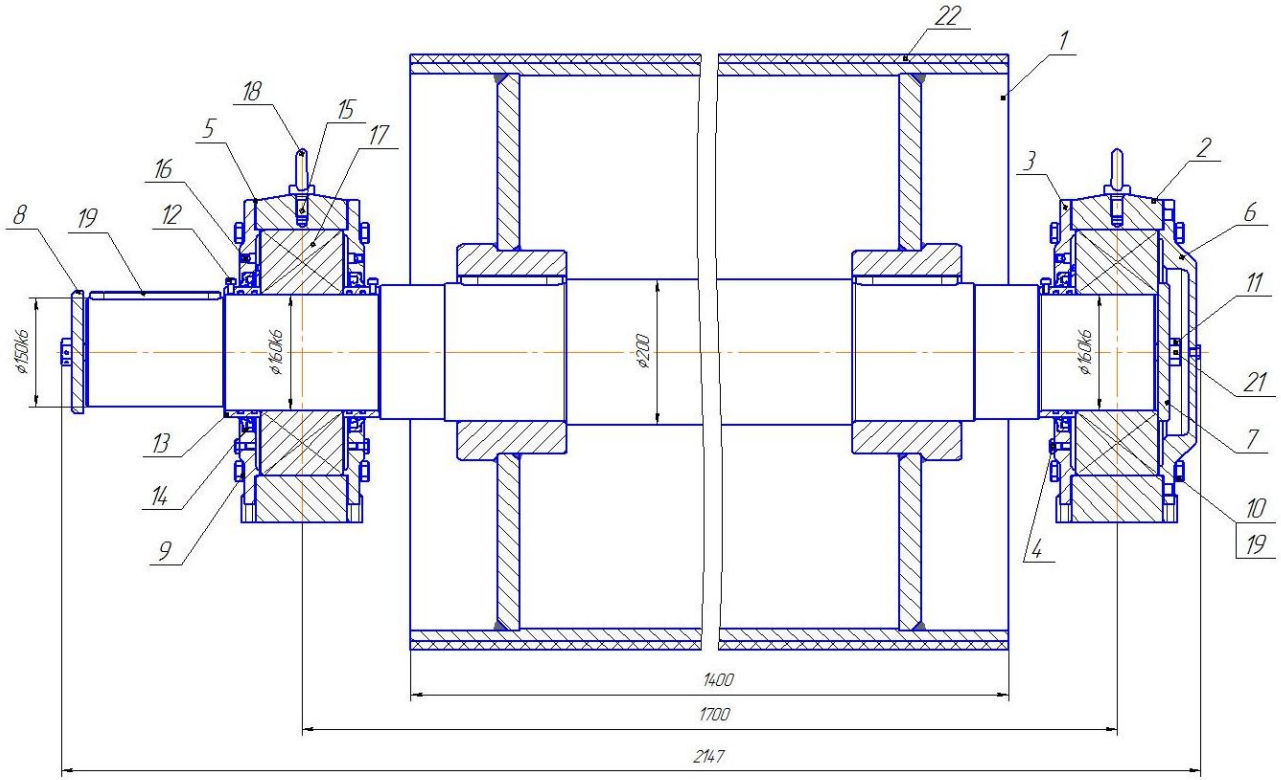

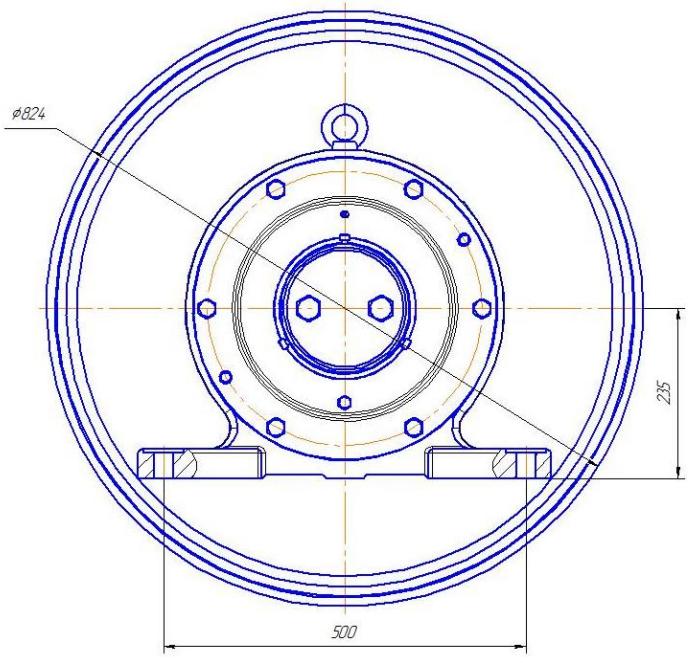

№ поз	Обозначение	Наименование	Кол-во	Масса,кг
1	БП(3632)-1200.800.10.000-01	Барабан в сборе	1	
2	БП 1000.630.00.001	Корпус подшипника 3632	2	
3	БП 1000.630.00.002	Крышка	3	
4	БП 1000.630.00.003	Втулка	3	
5	БП 1000.630.00.004	Прокладка	4	
6	БО (3632)-1200.630.00.001	Крышка глухая	1	
7	БО (3632)-1200.630.00.002	Шайба торцевая	1	
8	БО (3632)-1200.630.00.003	Шайба торцевая	1	

1792

Барабан приводной 3БП12.836с.01.00.00.000СБ

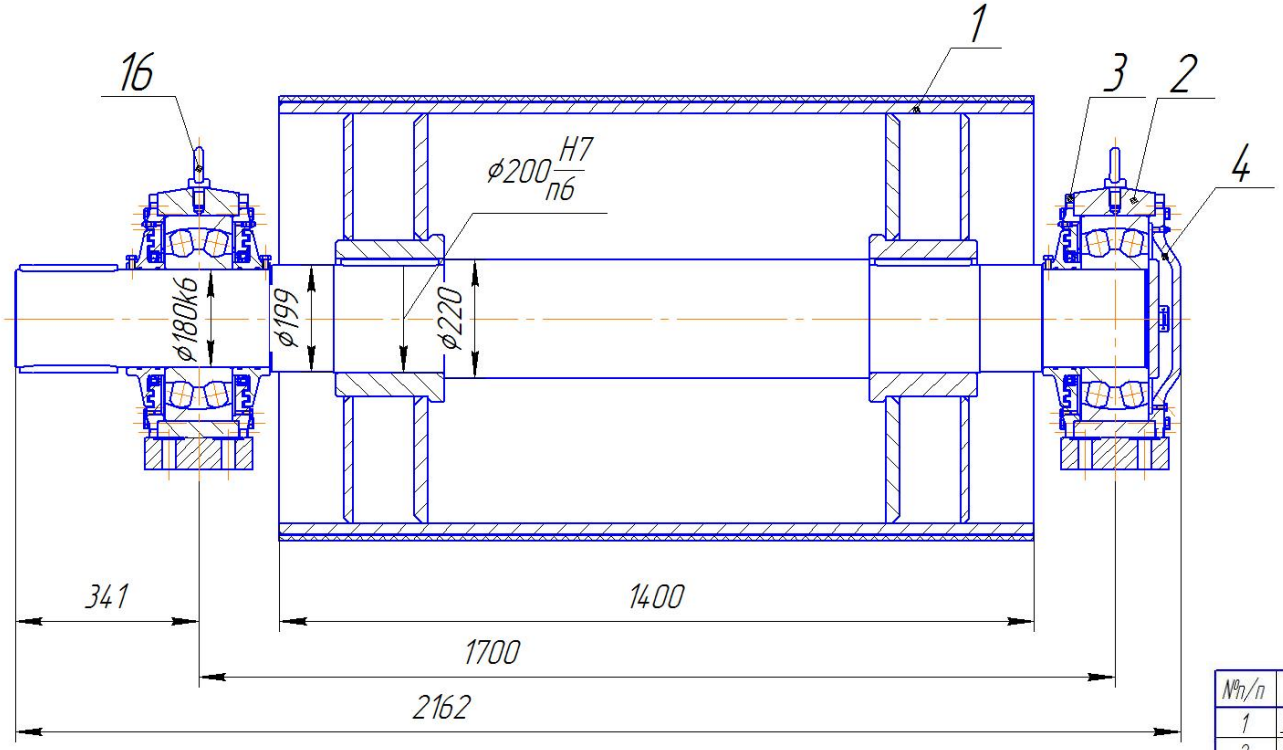

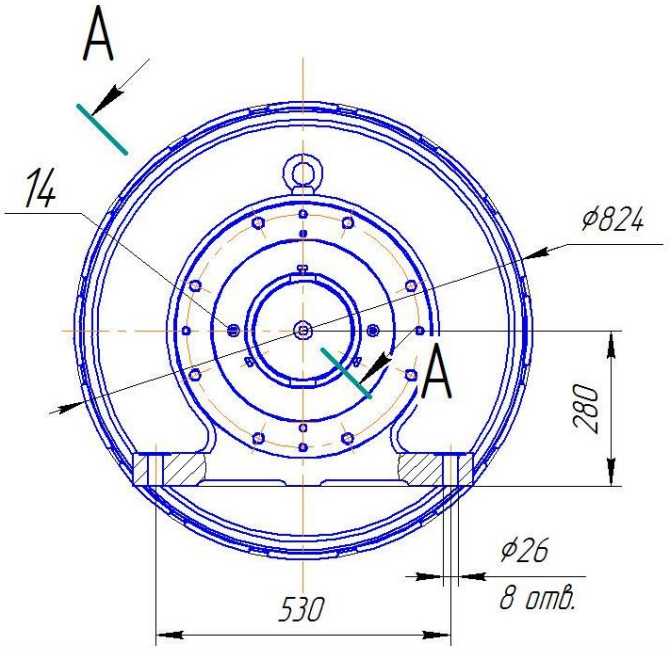

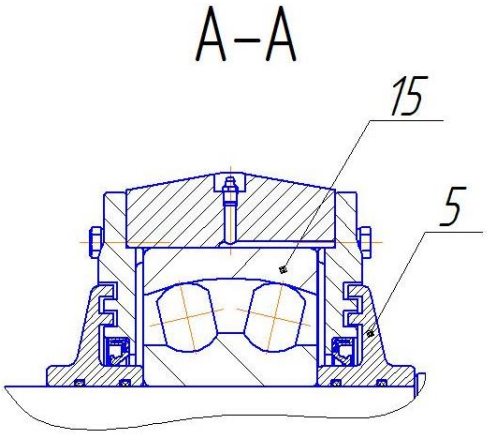

2025 кг

№п/п	Обозначение	Наименование	Кол-во	Масса кг
1	3БП12.836с.01.10.00.000	Барабан в сборе	1	
2	БП(3636)–1200.800.00.001	Корпус подшипника 3636	2	
3	БП(3636)–1200.800.00.002	Крышка	3	
4	БП(3636)–1200.800.00.003	Крышка глухая	1	
5	БП(3636)–1200.800.00.004	Кольцо чугунное	3	
6	БП(3636)–1200.800.00.005	Прокладка	4	
7	БП(3636)–1200.800.00.006	Шайба торцевая	1	
8	Болт М8–6gх14.58 ГОСТ 7798–70		4	
9	Болт М10–6gх20.58 ГОСТ 7798–70		9	
10	Болт М12–6gх45.58 ГОСТ 7798–70		32	
11	Болт 3М30–6gх70.58 ГОСТ 7798–70		2	
12	Кольцо II–П 180–190–58 ОСТ 12.44.019–77		6	
13	Манжета 1–210х250–1 ГОСТ 8752–79		3	
14	Масленка 1.2Ц6 ГОСТ 19853–74		10	
15	Подшипник 3636 ГОСТ 5721–75		2	
16	Рым–болт М20 ГОСТ 4751–73		2	
17	Шайба 12.65Г ГОСТ 6402–70		32	
18	Шпонка 45х25х180 ГОСТ 23360–78		2	
	Общая масса			2024

Барабан приводной БПш(KTR)-1.1200.800.3644.00.000 СБ

проект к. Чертинская, конвейер №028

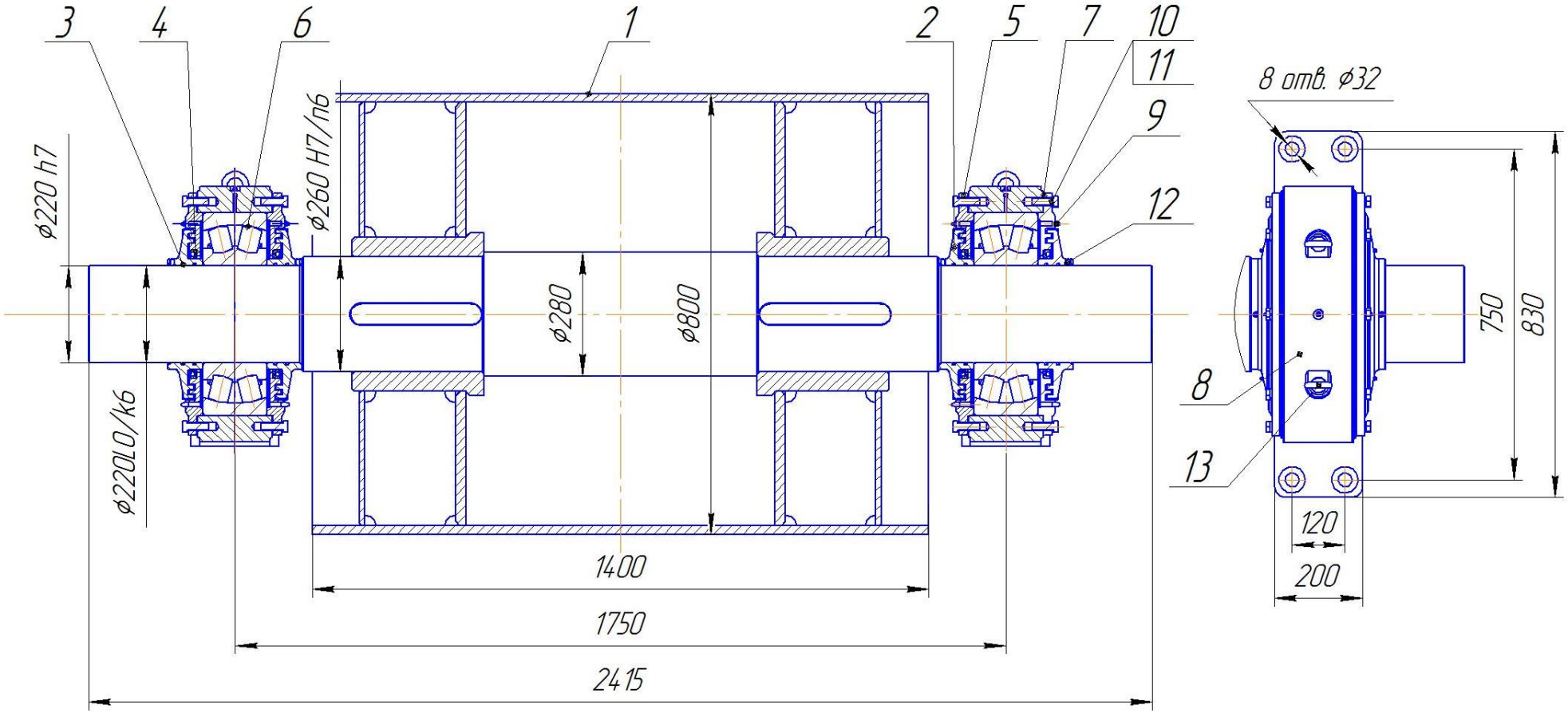

Подшипник 3644

Общая масса 2752 кг.

Барабан приводной 3БП12.852с.02.00.000

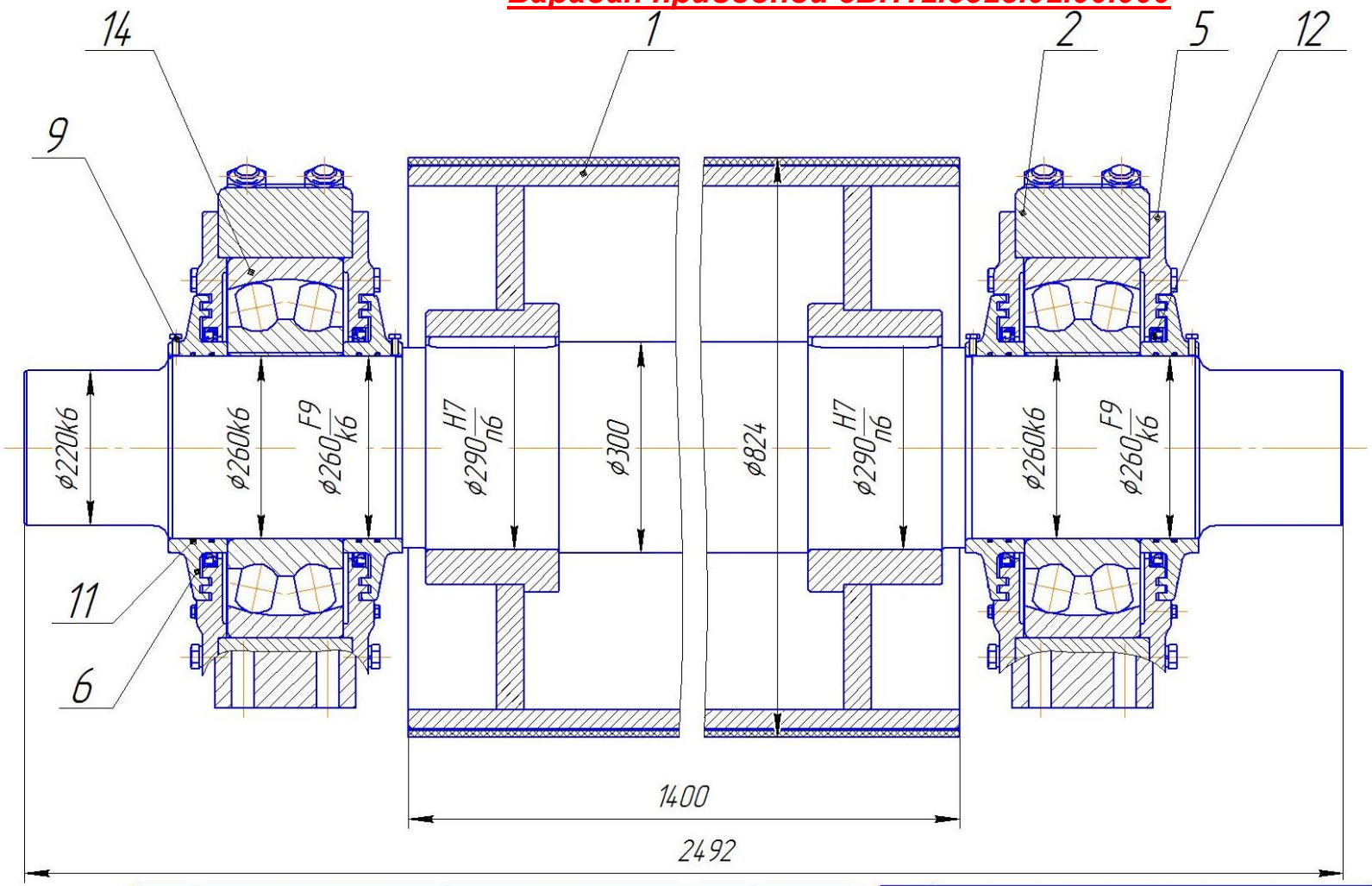

№п/п	Обозначение	Наименование	Кол-во	Масса, кг
1	3БП12.852с.02.01.000	Барабан в сборе	1	
2	БПрк3652-1400.800.20.000	Корпус разъемный 3652	2	
3	БПрк3652-1400.800.20.001	Крышка	4	
4	БПрк3652-1400.800.20.002	Кольцо чугунное	4	
5	Болт М10-6gх25.58 ГОСТ 7798-70		16	
6	Болт М20-6gх65.58 ГОСТ 7798-70		32	
7	Кольцо 260-270-58 ГОСТ 9833-73		8	
8	Манжета 1-300х340-1 ГОСТ 7852-79		4	
9	Масленка 1.2Ц6 ГОСТ 19853-74		12	
10	Подшипник 3652 ГОСТ 5721-75		2	
11	Шайба 20 65Г ГОСТ 6402-70		32	
12	Шайба 10 ГОСТ 11371-78		4	
	Общая масса			3806

Барабан приводной БПktr 3652-1400.800.00.000 СБ

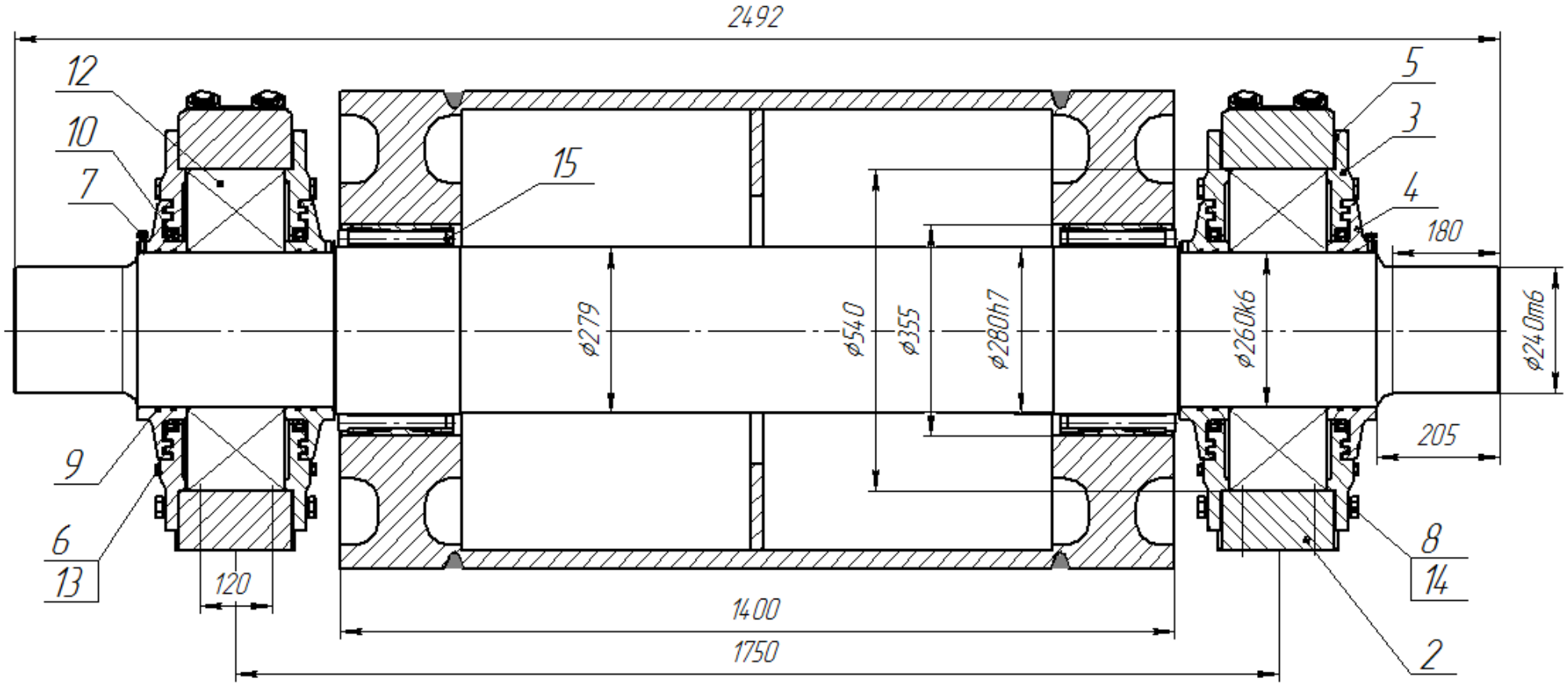

№ поз	Обозначение	Наименование	Кол-во	Масса,кг	№ поз	Обозначение	Наименование	Кол-во	Масса,кг
1	БПktr 3652-1400.800.10.000 СБ	Барабан в сборе	1		9	Кольцо II-П 260-270-58 ОСТ 12.44.019.77		8	
2	БПрк3652-1400.800.20.000	Корпус разъемный 3652	2		10	Манжета 1-300х340-1 ГОСТ 8752-79		4	
3	БПрк3652-1400.800.00.001	Крышка	4		11	Масленка 1.2Ц6 ГОСТ 19853-74		12	
4	БПрк3652-1400.800.00.002	Кольцо чугунное	4		12	Подшипник №3652 ГОСТ 5721-75		2	
5	БПрк3652-1400.800.00.003	Прокладка	4		13	Шайба 10 ГОСТ 11371-78		4	
6	Болт М10х16.58 ГОСТ 7798-70		4		14	Шайба 20.65Г ГОСТ 6402-70		32	
7	Болт М10х2558 ГОСТ 11738-84		12		15	Зажимной элемент ktr400 (280х355)		2	
8	Болт М20х65.58 ГОСТ 7798-70		32						

4155

Барабан приводной БПш(KTR)-1.1200.1000.3644.00.000 СБ

проект к. Чертинская, конвейер №028

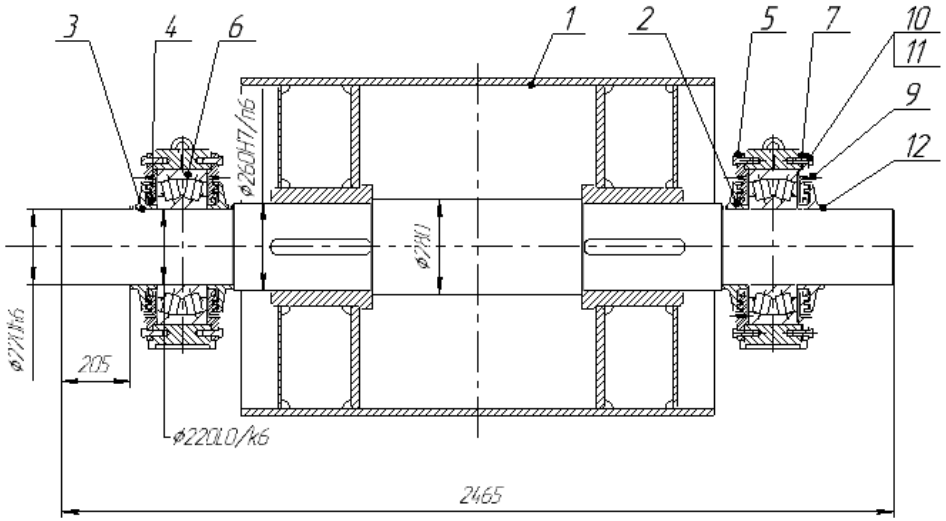

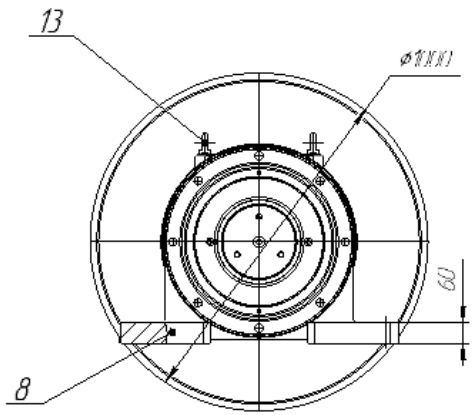

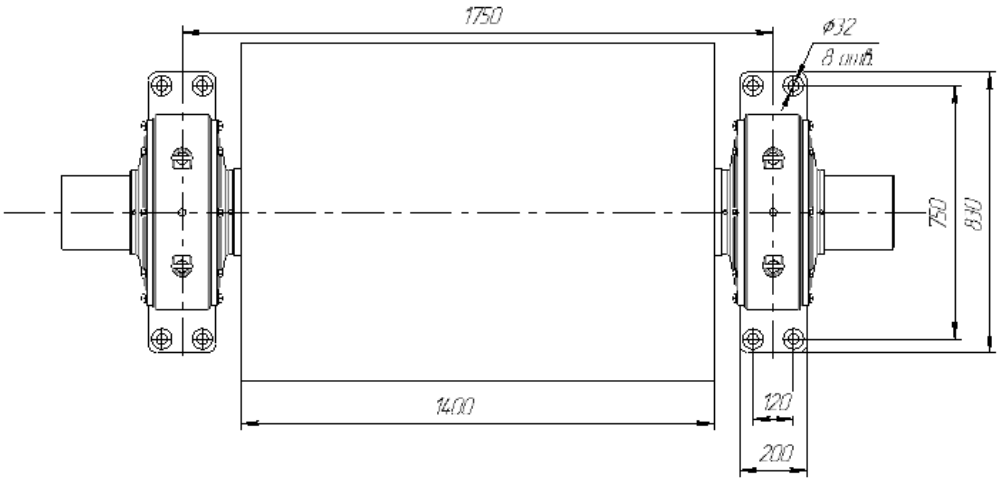

№п/п	Обозначение	Наименование	Кол-во	Масса, кг
1	БПш(KTR)-1.1200.1000.3644.00.000 СБ	Барабан	1	
2	БПрк 14.00.800.00.001	Кольцо	4	
3	Кольцо 220-230-58-2-0 ГОСТ 18829-73		8	
4	Манжета 1-250х290-1 ГОСТ 8752-79		4	
5	БПшк 14.00.800.00.001	Кожухи	4	
6	Подшипник 3644 ГОСТ 5721-75		2	
7	БПрк 14.00.800.00.006	Прокладка	4	
8	БПрк 14.00.800.20.001	Корпус 3644	2	
9	Масленка 1-2 ОСТ 19853-74		18	
10	Шайба 16 65Г ГОСТ 6402-74		32	
11	Болт М16х50 ГОСТ 7798-70		32	
12	Гайка АМ16х16 ГОСТ 14.16-92		12	
13	Рым-болт М16 ГОСТ 4751-73		4	
	Общая масса			3076

Подшипник 3644

Общая масса 3076 кг.

Барабан приводной БПktr 3652-1400.1000.00.000 СБ

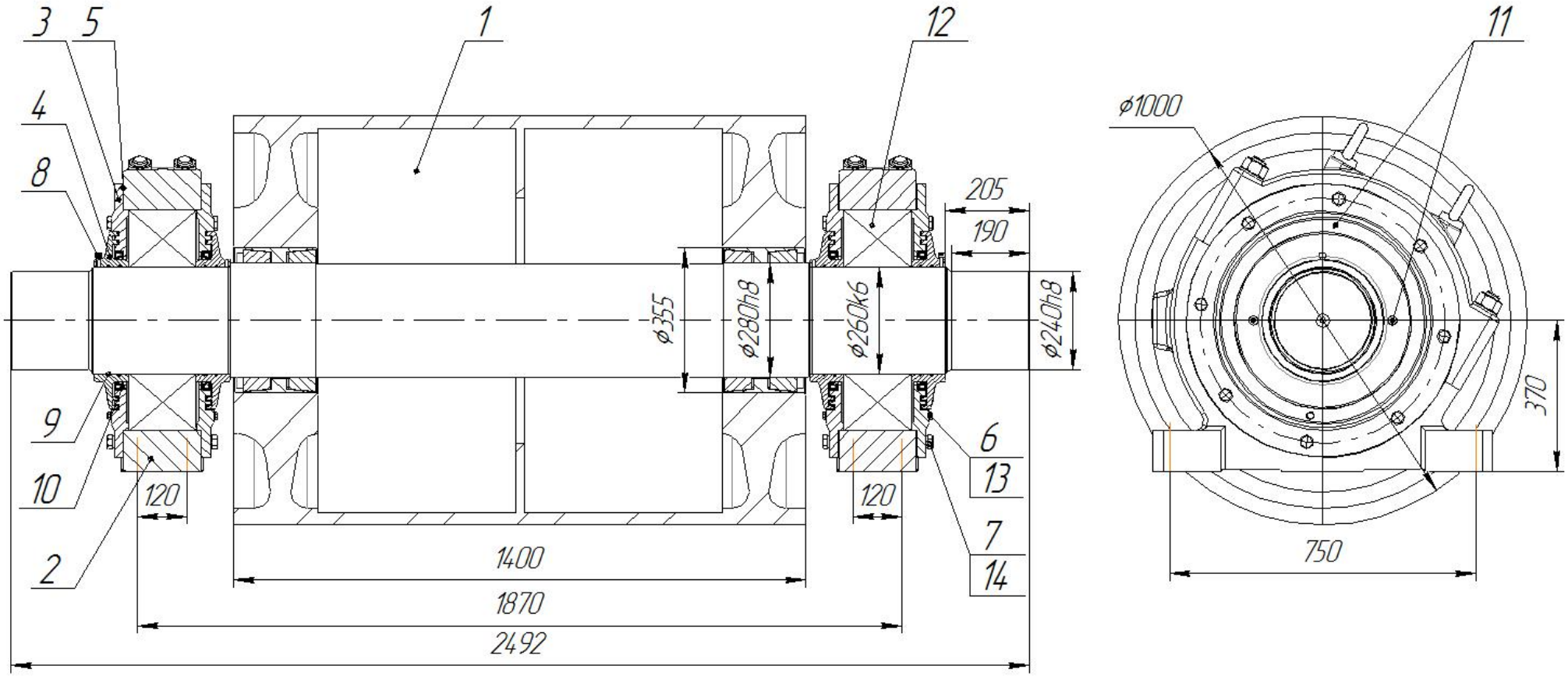

№ поз	Обозначение	Наименование	Кол-во	Масса,кг	№ поз	Обозначение	Наименование	Кол-во	Масса,кг
1	БПрк 3652-1400.1000.10.000 СБ	Барабан в сборе	1		9	Кольцо II-П 260х270-58 ОСТ 12.44.019.77		8	
2	БПрк3652-1400.800.20.000	Корпус разъемный 3652	2		10	Манжета 1-300х340-1 ГОСТ 8752-79		4	
3	БПрк3652-1400.800.00.001	Крышка	4		11	Масленка 1.2Ц6 ГОСТ 19853-74		12	
4	БПрк3652-1400.800.00.002	Кольцо чугунное	4		12	Подшипник №3652 ГОСТ 5721-75		2	
5	БПрк3652-1400.800.00.003	Прокладка	4		13	Шайба 10 ГОСТ 11371-78		4	
6	Болт М10х16.58 ГОСТ 7798-70		4		14	Шайба 20.65Г ГОСТ 6402-70		32	
7	Болт М20х65.58 ГОСТ 7798-70		32			Зажимной элемент KTR(400) 280х355		2	
8	Винт М10х25 ГОСТ 11738-65		2						

4335

Барабан приводной БПш3656.1400.1250.00.000 СБ

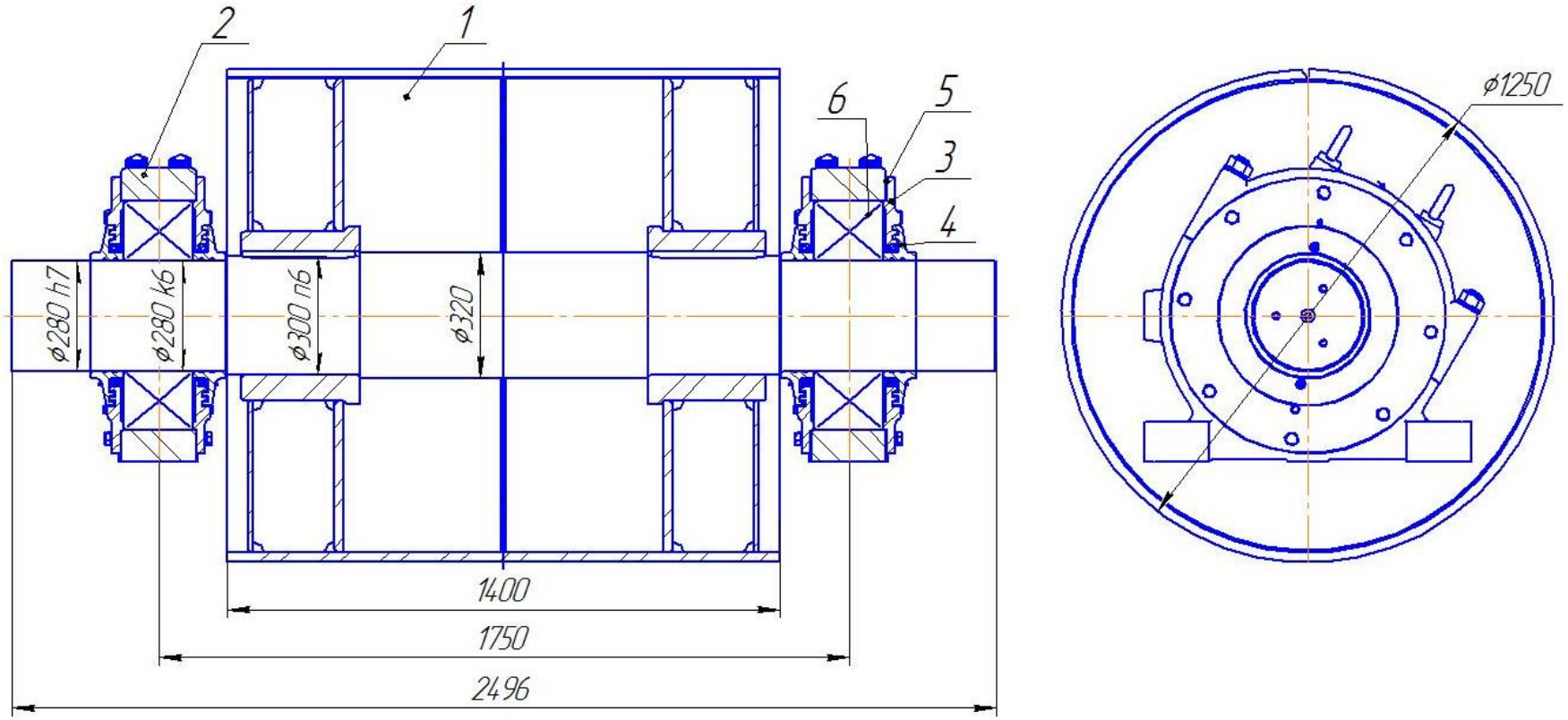

№ поз	Обозначение	Наименование	Кол-во	Масса,кг
1	БПш3656.1400.1250.10.000	Барабан в сборе	1	
2	БПш3656.1400.1250.20.000	Корпус подшипника 3656	2	
3	БПш3656.1400.1250.00.001	Крышка	4	
4	БПш3656.1400.1250.00.002	Кольцо чугунное	4	
5	БПш3656.1400.1250.00.003	Прокладка	4	
6	Подшипник №3656 ГОСТ 5721-75		2	
7				
8				

4974

Барабан приводной БП(1Л120)80.3644.00.000 СБ

проект ш. Алардинская, конвейер №033

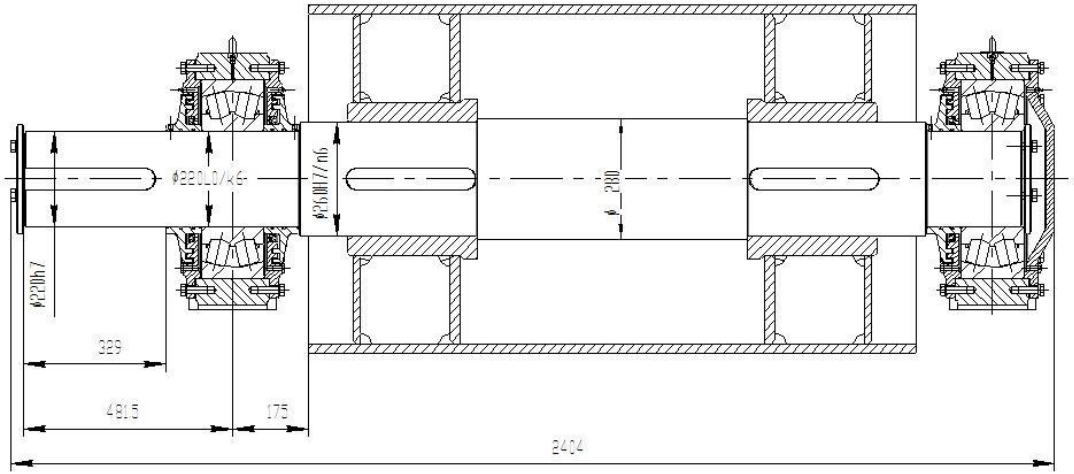

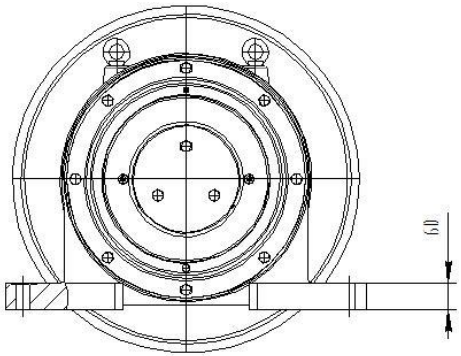

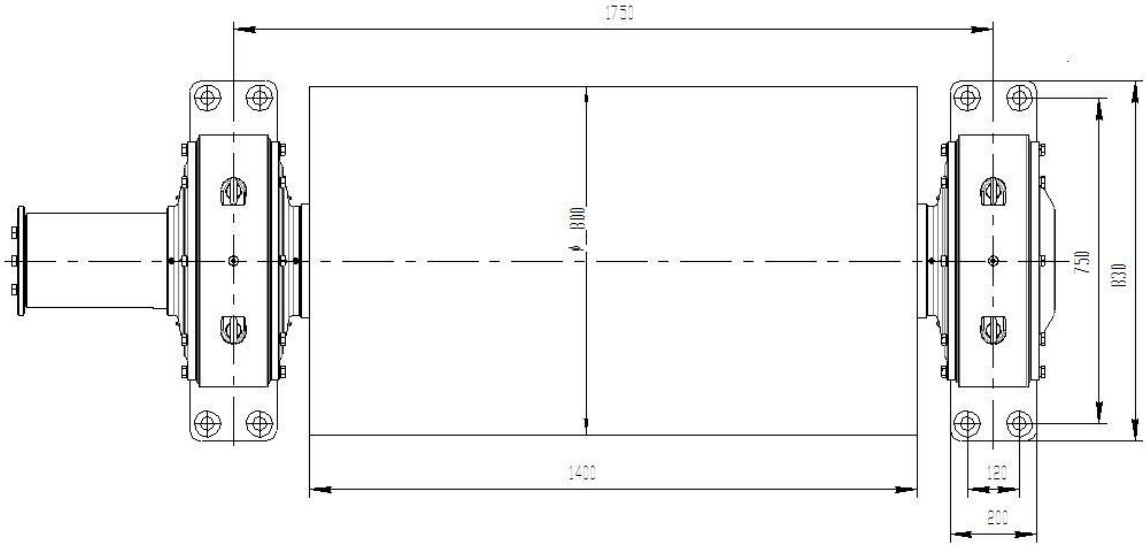

Подшипник 3644

Общая масса 2911 кг.

Дисковый аварийный тормоз на вал барабана ТДА(брем)1200.00.000СБ

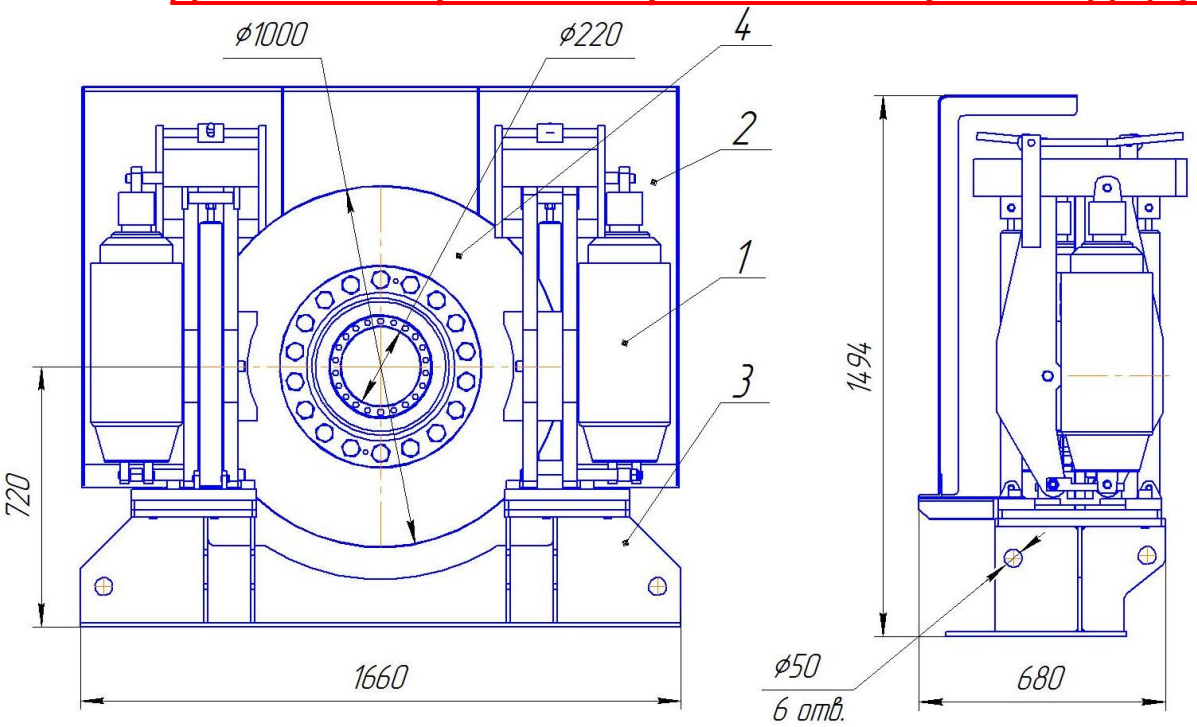

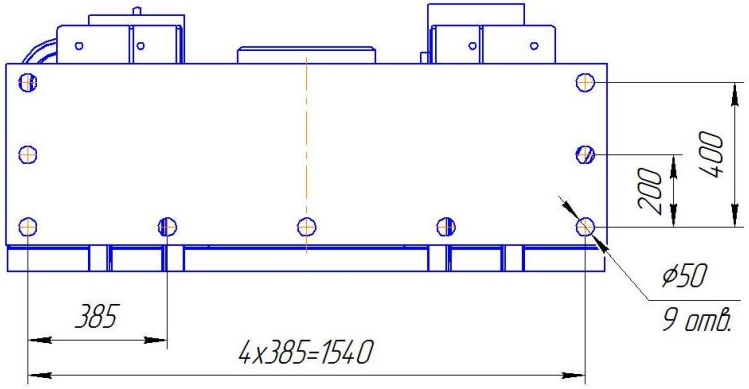

№п/п	Обозначение	Наименование	Кол-во	Масса, кг
1	USB 3-III ED301/6 EB3000-60	Тормоз дисковый	2	
2	ТДА (USB).1000.240.200 СБ	Кожух (USB)	1	76,3
3	ТДА(брем) 1200.00.100 СБ	Рама тормоза	1	243
4	ТДА(брем) 1200.00.200 СБ	Диск тормозной	1	314
5	Винт М24х50 ГОСТ 11738-84		8	
	Общая масса			1266

+ KTR(400) (220x285) – 1 шт.

Масса устройства без закупных 637 кг.

Храповый останов ТСХО 1200.01.00.000 СБ(нет)

проект ш. Красноярская

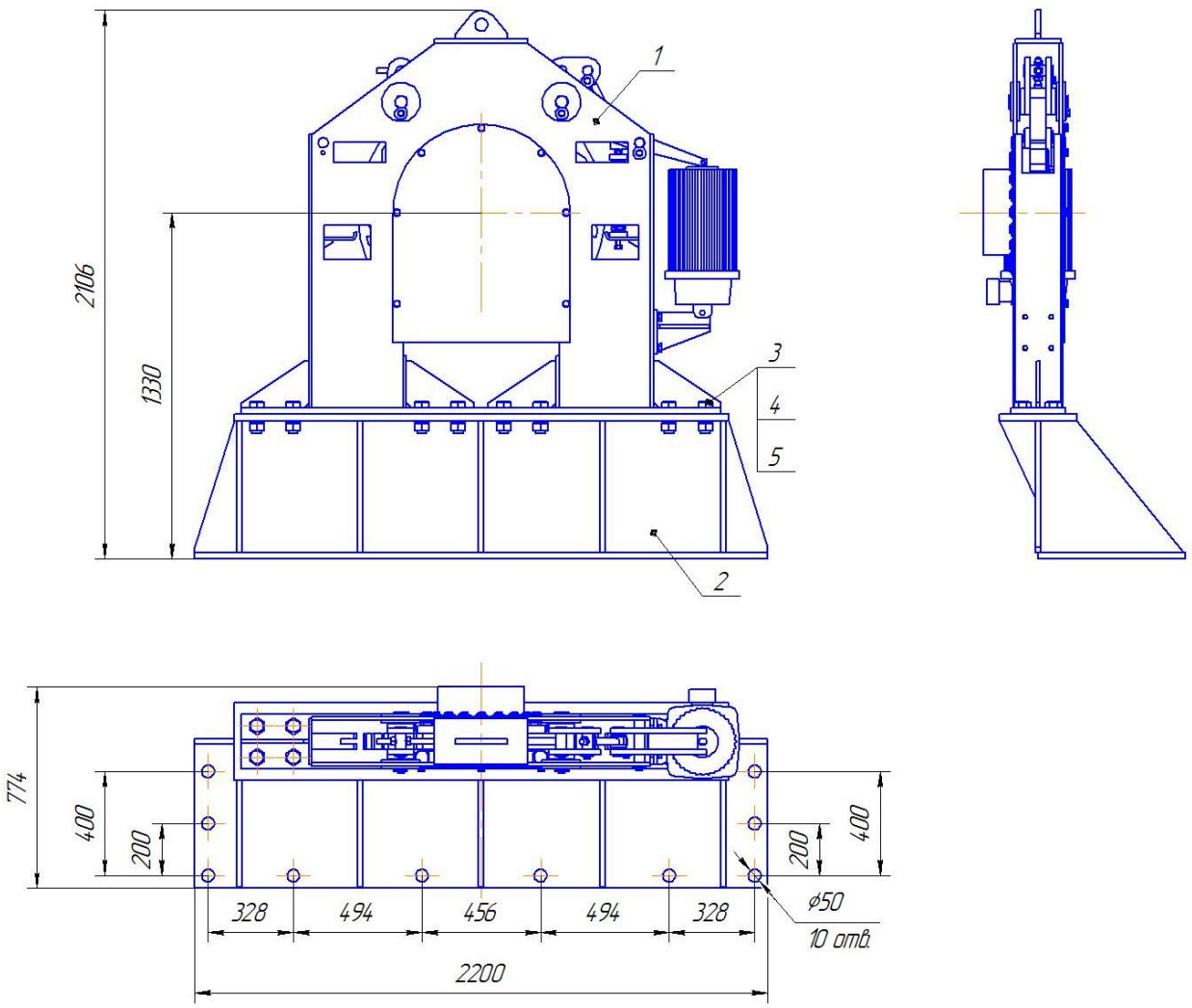

Масса 1557 кг.

Центрирующая роликоопора РЦ(КРУ) 1200.00.000 СБ

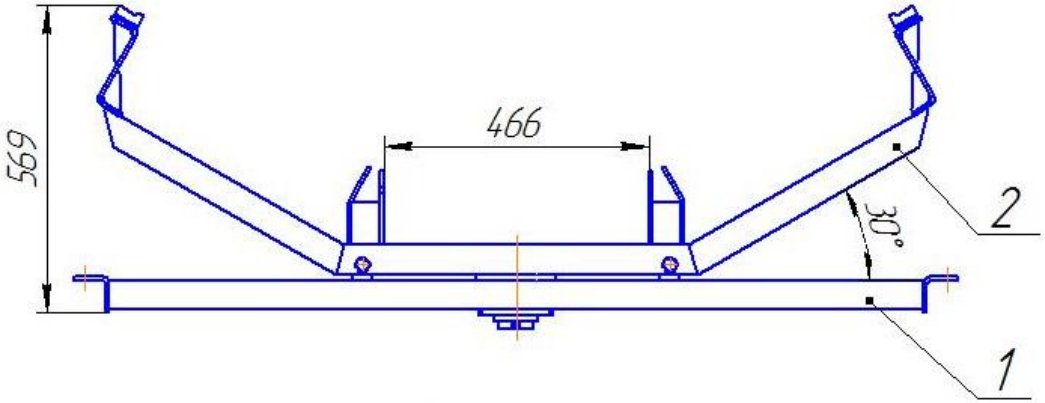

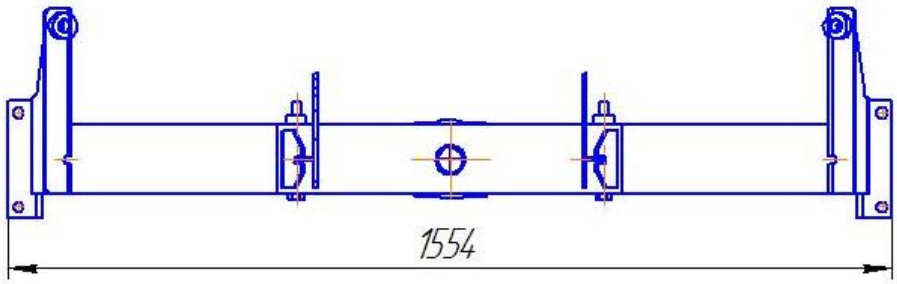

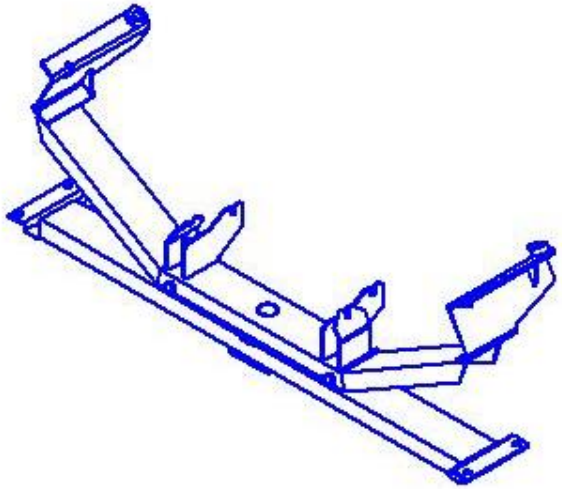

№ поз	Обозначение	Наименование	Кол-во	Масса
1	РЦ(КРУ)1200.00.010 СБ	Основание	1	
2	РЦ(КРУ)1200.00.020 СБ	Роликоопора	1	

Масса роликоопоры 50 кг

Роликоопора прямая РП(ОФРБ) 1200.00.000 СБ

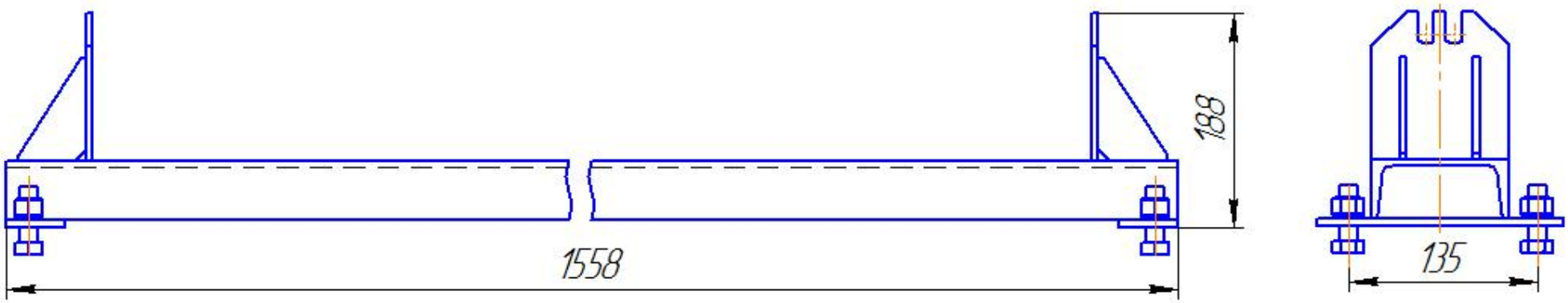

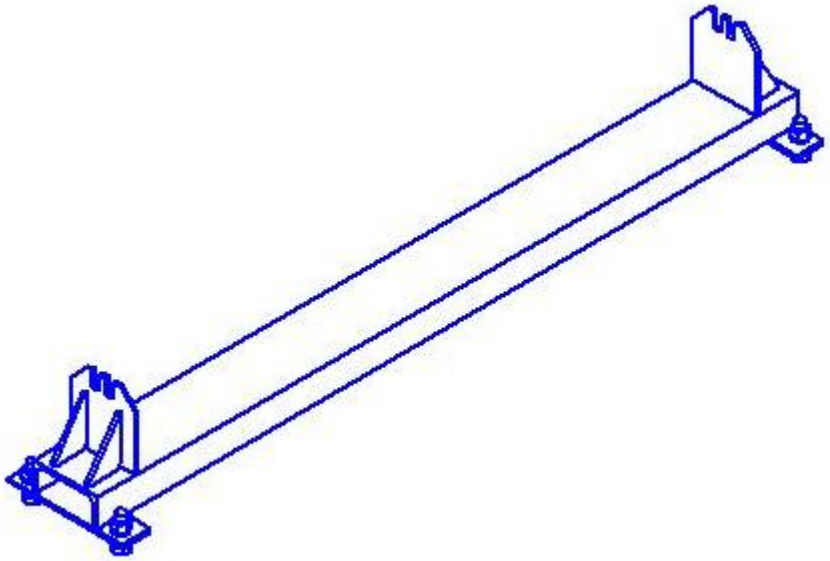

№ поз	Обозначение	Наименование	Кол-во	Масса
1	РП(ОФРБ)1000.00.001	Кронштейн	2	
2	РЦ(КРУ)1000.00.002	Косынка	4	
3	СЛ1200(ОФРБ)02.001	Швеллер	1	
4	СЛ1000(ОФРБ)01.00.002	Пластина	2	

Масса роликоопоры 20 кг

Сбрасыватель плужковый двухсторонний СПл2.1200(КРУ).00.00.000 СБ

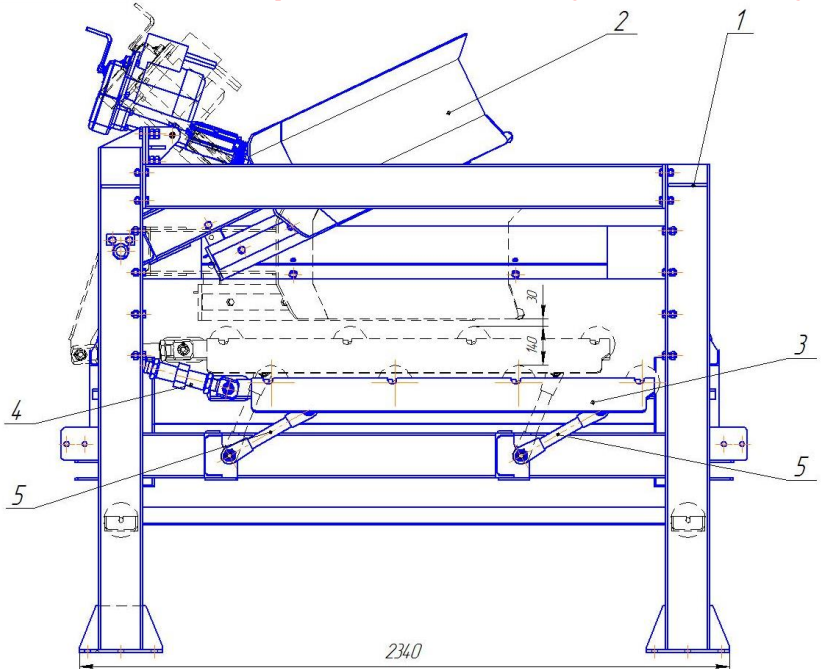

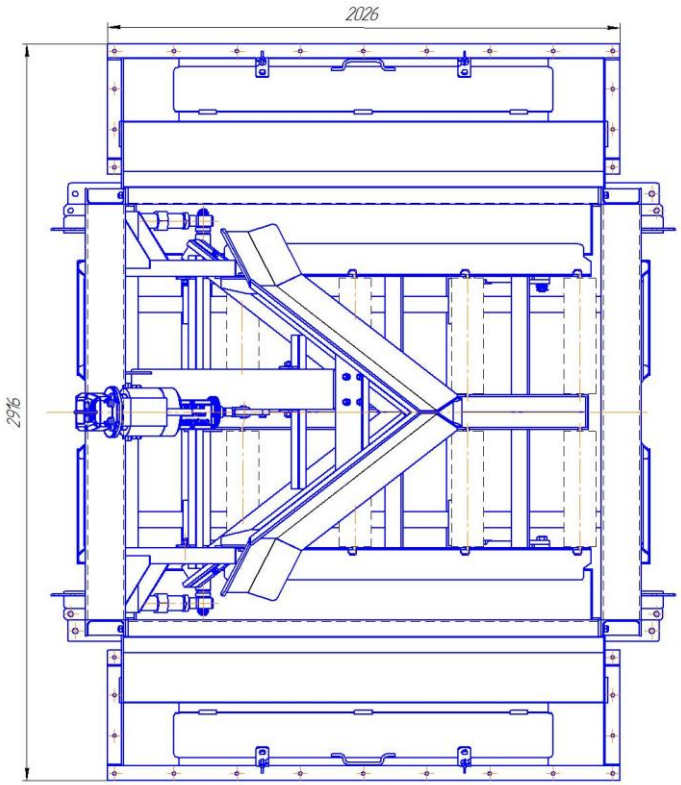

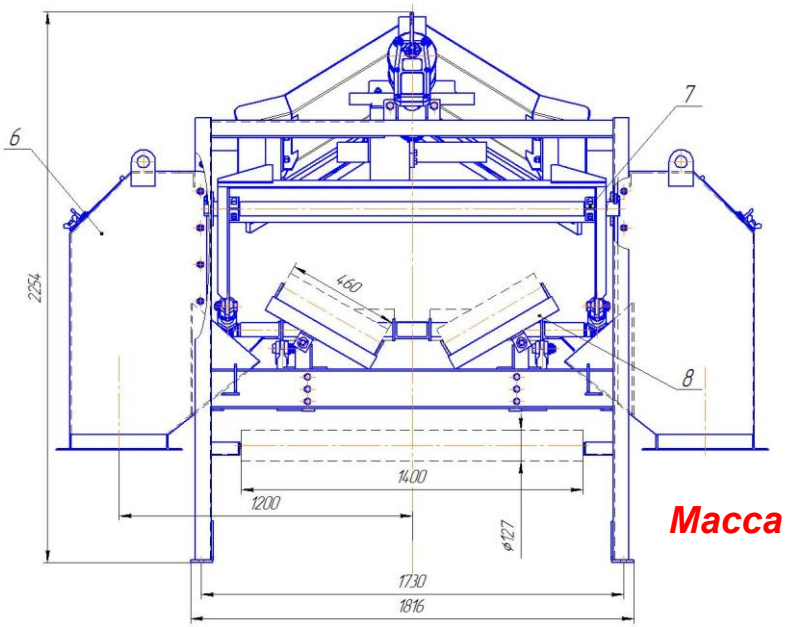

Масса без роликов 1372 кг

Устройство улавливания конвейерной ленты УУКЛ(шЧ) 1200.00.00.000 СБ

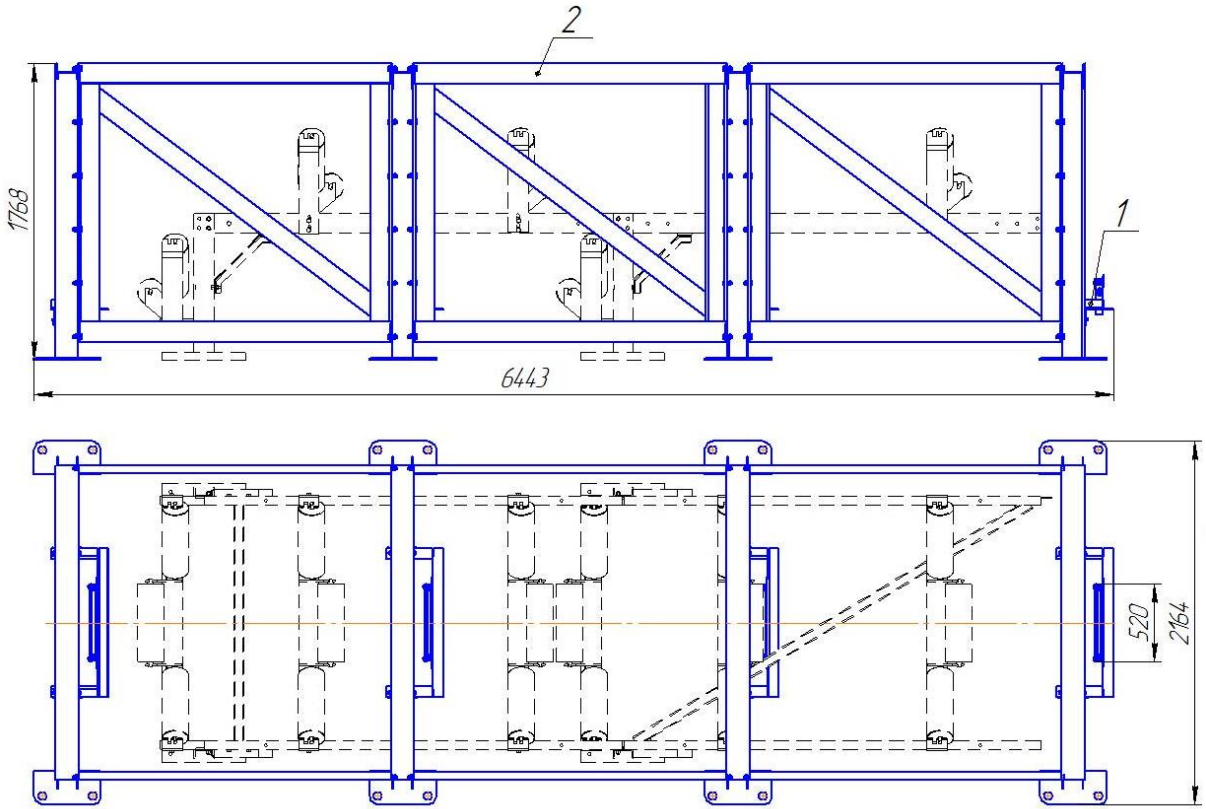

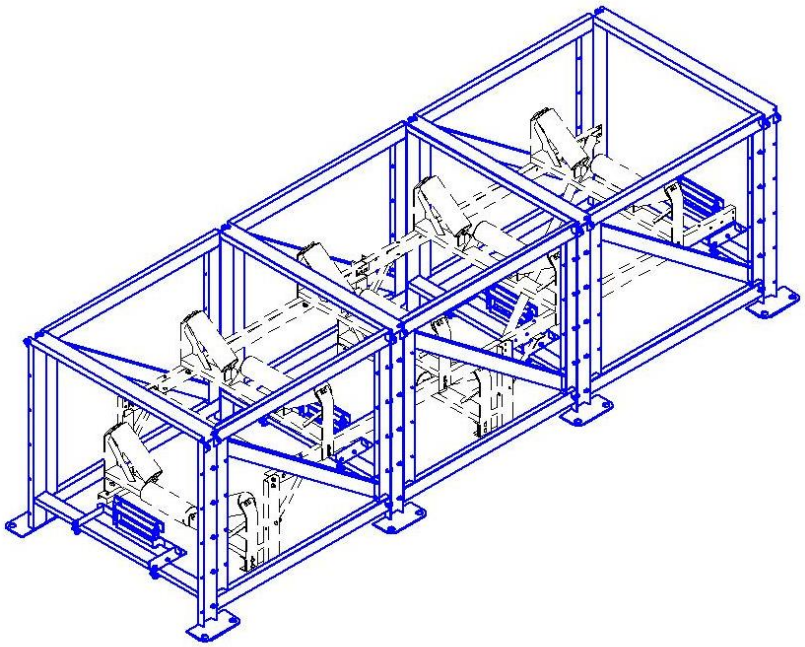

№ поз	Обозначение	Наименование	Кол-во	Масса
1	УУКЛ(шЧ) 1200.01.00.000 СБ	Ловитель	4	
2	УУКЛ(шЧ) 1200.02.00.000 СБ	Рама	1	

Масса устройства 1191 кг

Устройство удержания конвейерной ленты УУКЛ(кру)1200.00.000 СБ

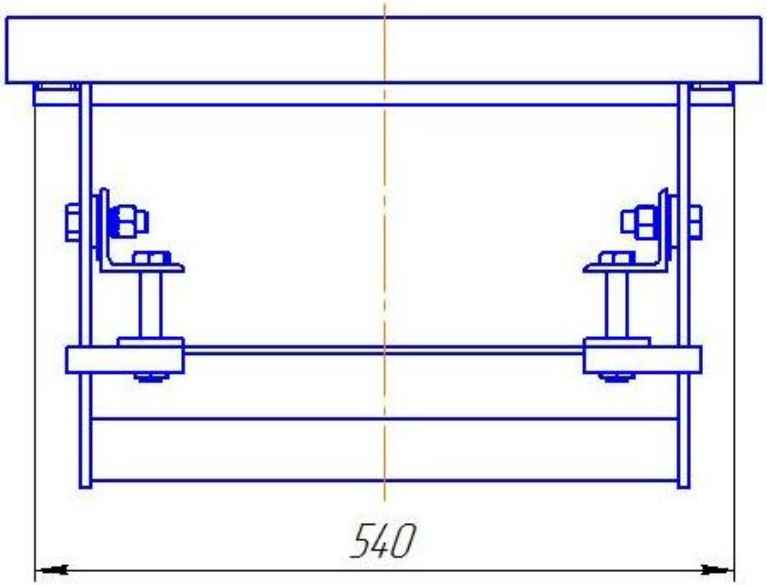

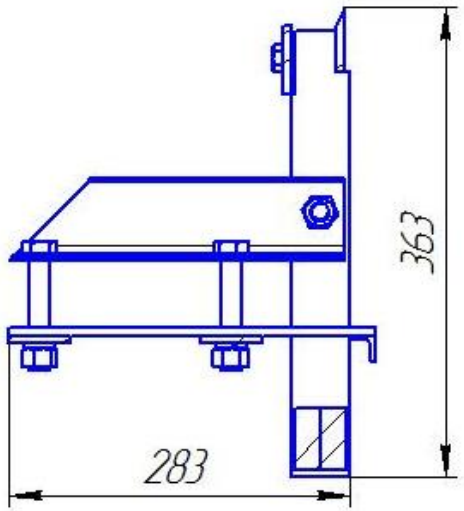

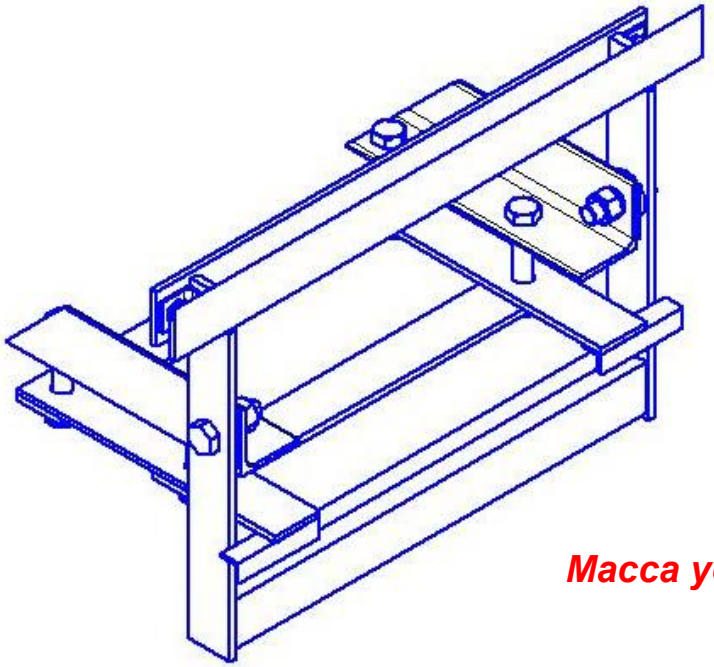

Масса устройства 18 кг.

Ловитель ленты УУКЛ 12.159.02.00.000 СБ

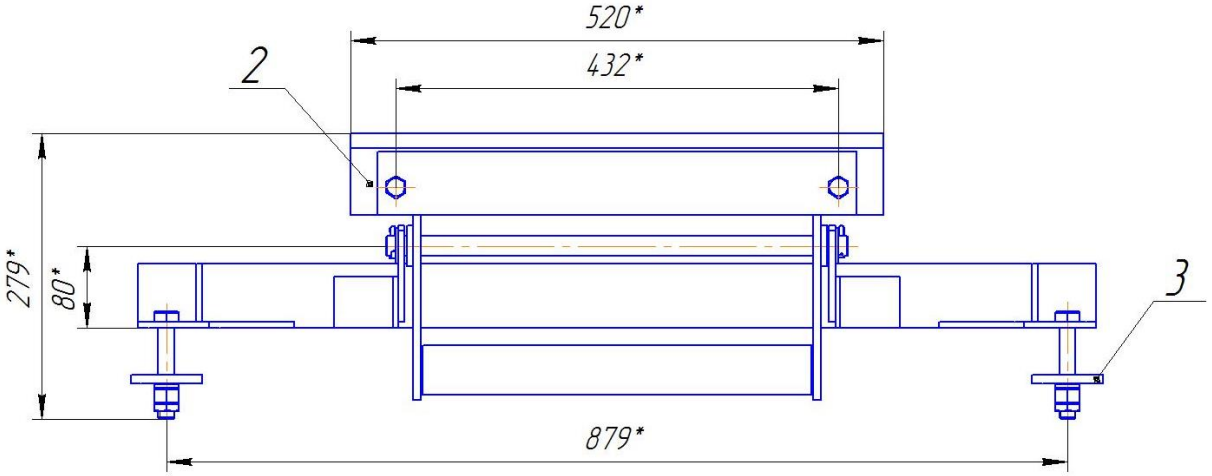

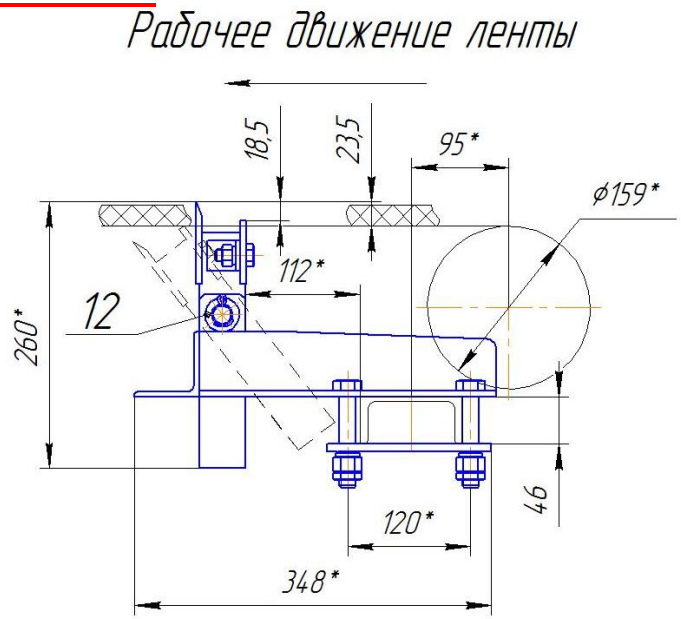

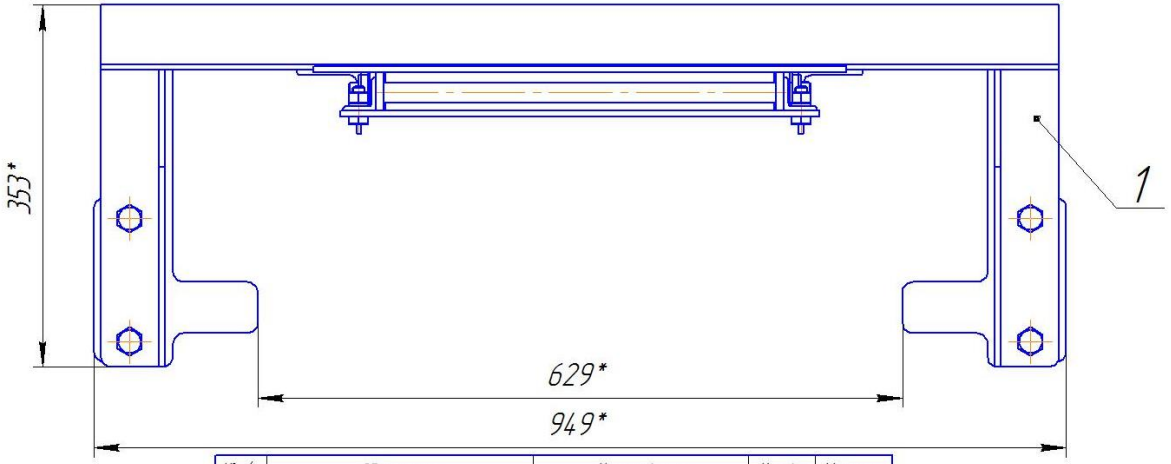

Схема монтажа (1:10)

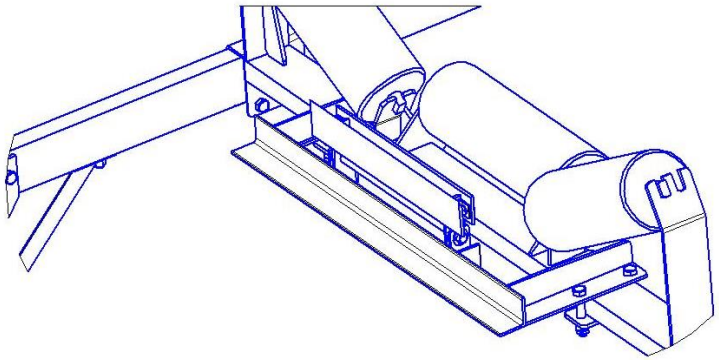

№п/п	Обозначение	Наименование	Кол-во	Масса, кг
1	УУКЛ 12.159.02.01.000	Крепление	1	
2	УУКЛ 12.159.02.02.000	Рамка	1	
3	УУКЛ 12.159.02.00.001	Пластина	2	
4	УУКЛ(шЧ) 1200.01.00.002	Ось	1	
	Общая масса			22,9

Очиститель вторичный СРшЧ 1200.800.97.00.000 СБ

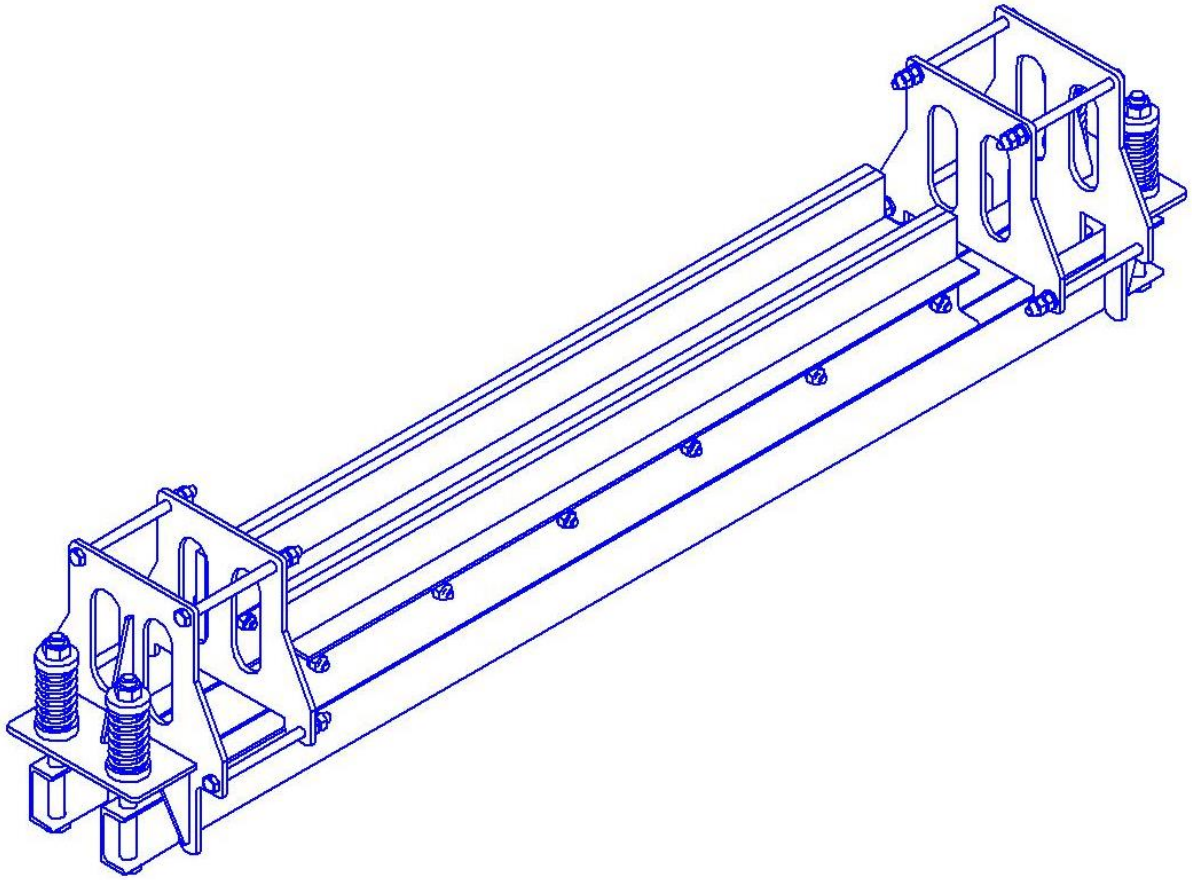

Масса 146 кг.

Ограждение сетчатое ОС 1.3.00.000 СБ

ОС 1.3.00.000 СБ Ограждение m=18 кг

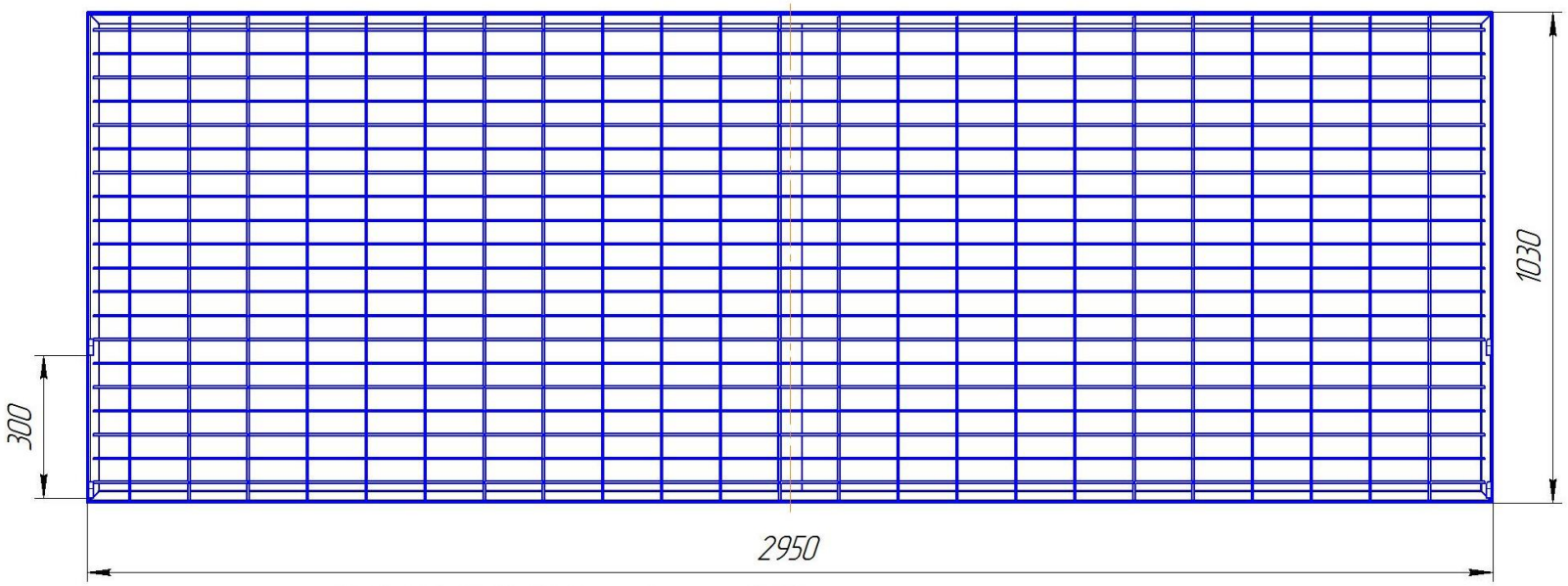

ОС 1.3.00.000-02 СБ Ограждение m=12,81 кг

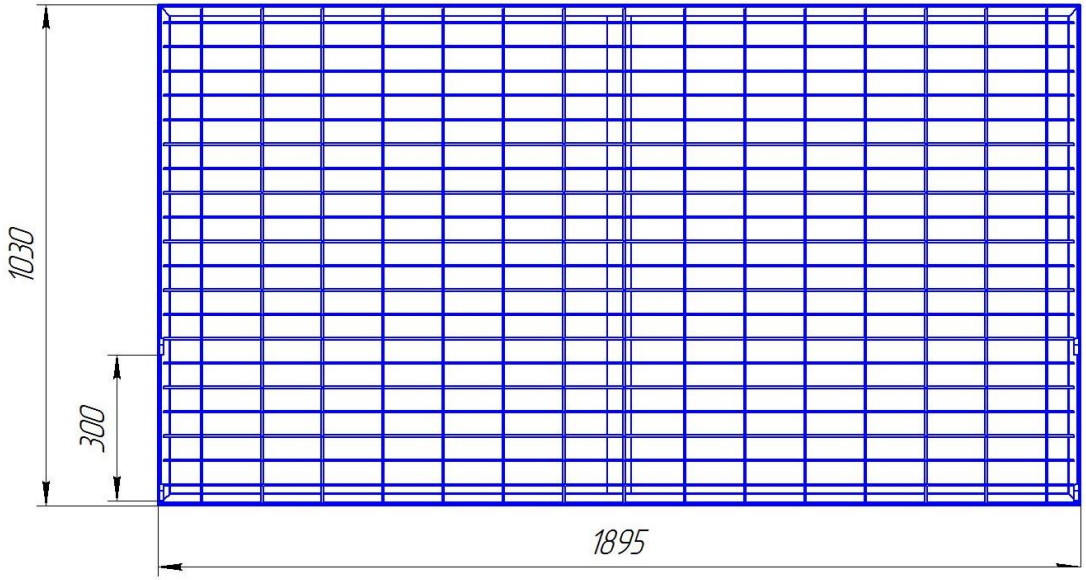

Рамы закладные

Место установки	Обозначение рамы	Масса, кг	Обозначение узла/секции
Секция разгрузочная	РЗСР12.836.03.00.00.000СБ	698	СР12.836.03.00.00.000 СБ
Секция приводная	РЗЗСП12.836.01.00.02.000 СБ	2150	ЗСП12.836.01.00.00.000 СБ
Секция приводная	ПСП(ЗВШ) 1200.00.000 СБ	1376	СПшЧ 1200(800).00.000 СБ
Промежуточный привод	ППП(ЗВШ) 1200.00.000 СБ	2402	ПП(шЧ) 1200(1250).00.000 СБ
Неподвижная установка барабана в телескопе	РЗСТ12.836.02.01.00.000СБ	597	СТ12.836.02.50.00.00.000 СБ
Станция натяжная	РЗСН200-111.00.00.000-1ЛТ120СБ	442	СН200-111.00.00.000-1ЛТ120 СБ
Секция концевая	РЗСК12.836.02.00.000СБ	682	СК12.836.01.00.000 СБ

Кронштейны под автоматику

Наименование	Обозначение кронштейна	Масса, кг
Кронштейн ДКС	СЛ12.159.02.ДКС.10.000СБ	12
Кронштейн крепления КСЛ (верх)	СЛ(СибУ)1200.КСЛ.00.000СБ	1
Кронштейн крепления КСЛ (ниж)	СЛ(СибУ)1200.КСЛ.00.000СБ	1
Кронштейн крепления КТВ	СЛ12.159.02.КТВ.00.000СБ	3
Стойка под трос КТВ	СЛ12.159.02.СТКТВ.00.000СБ	2

Укрытие става УСЛС-100.01.00.000

Длина става 52,5м

Масса 3470кг

Подрамник под промежуточный привод ППП(НКС)1200.00.000СБ

проект ш. Чертинская-Коксовая №26

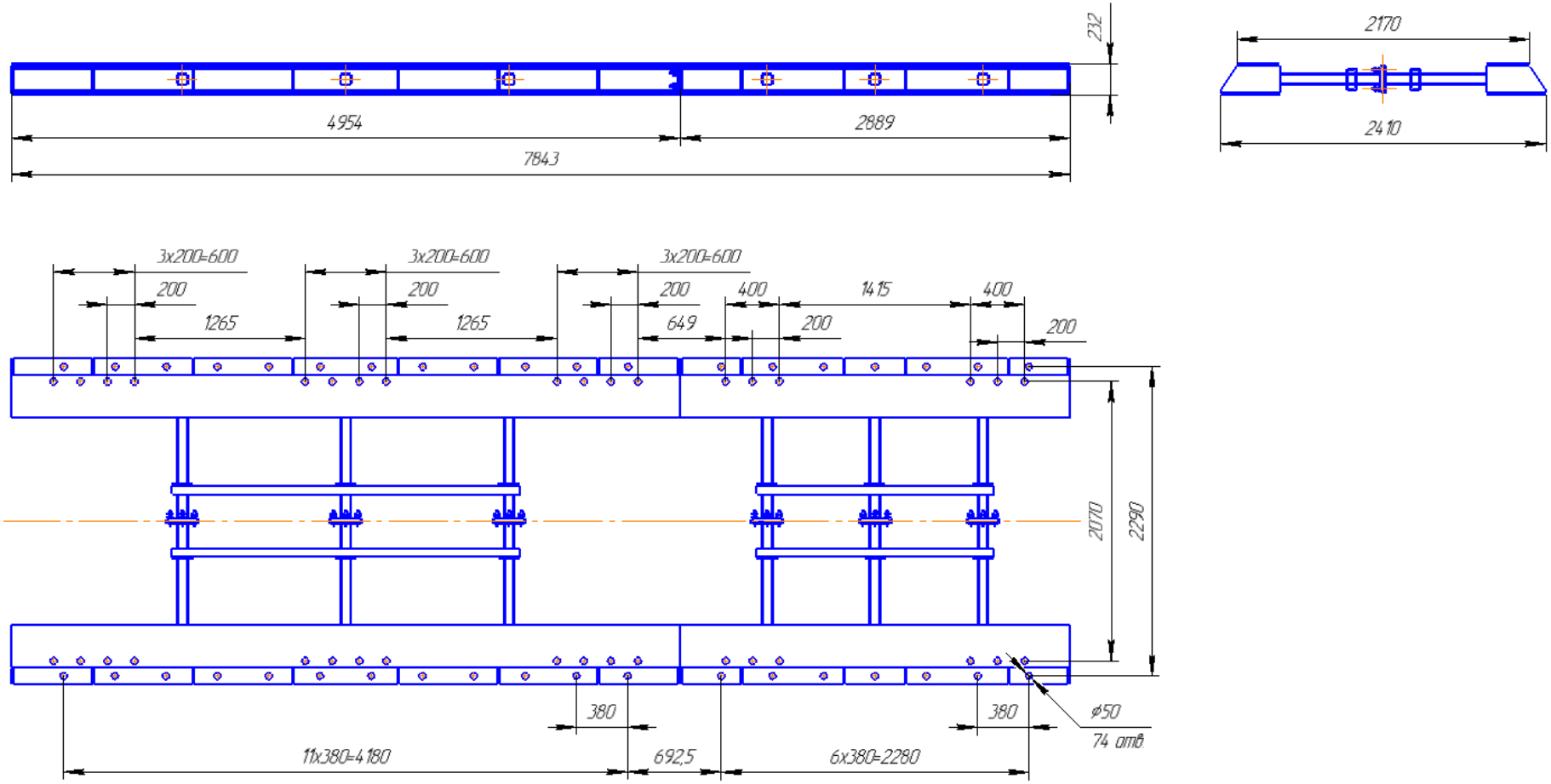

Общая масса 2581 кг.

Подрамник под секцию приводную ПСП(НКС)1200.00.000СБ

проект ш. Чертинская-Коксовая №26

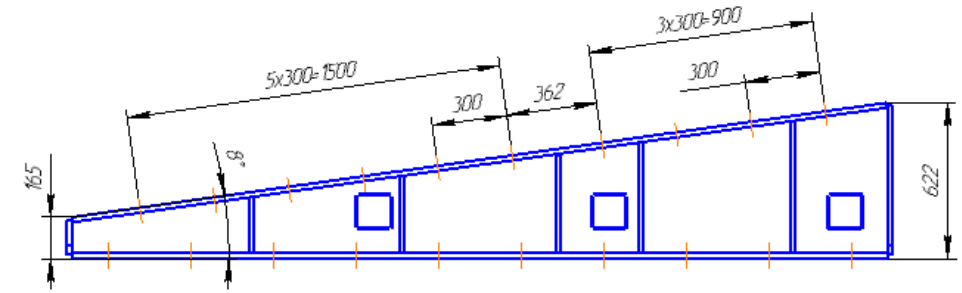

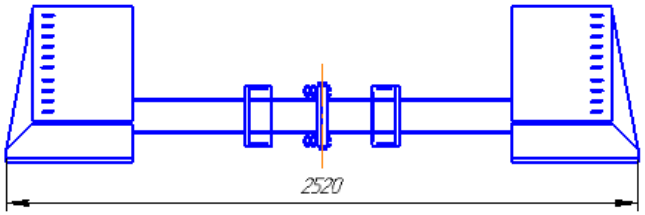

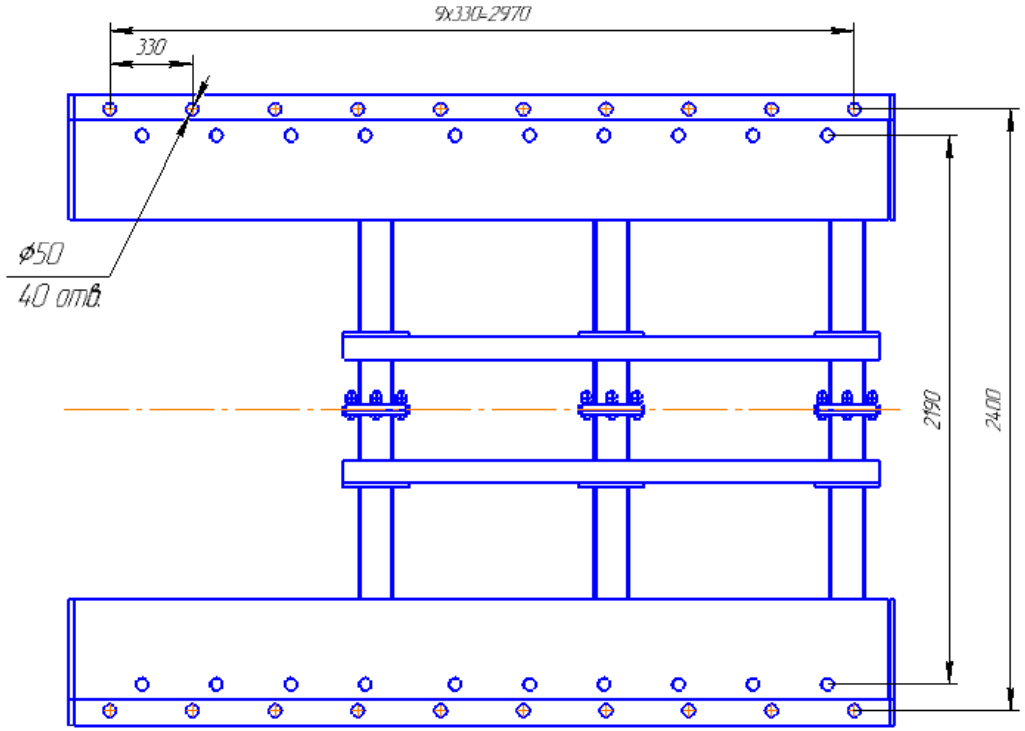

Общая масса 1953 кг.

Подрамник под секцию разгрузочную ПСР(НКС)1200.00.000СБ

проект ш. Чертинская-Коксовая №26

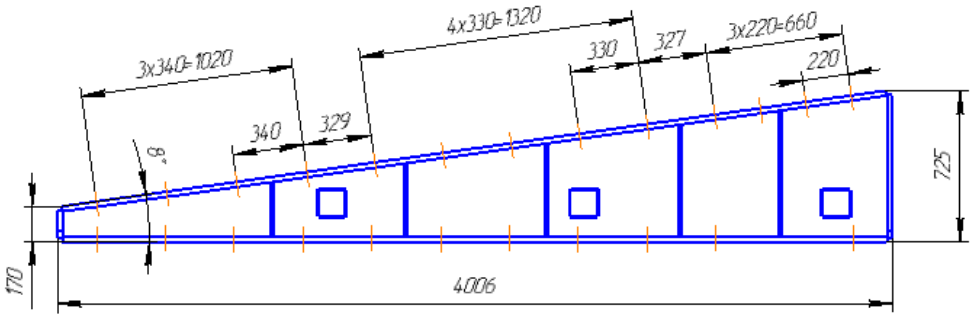

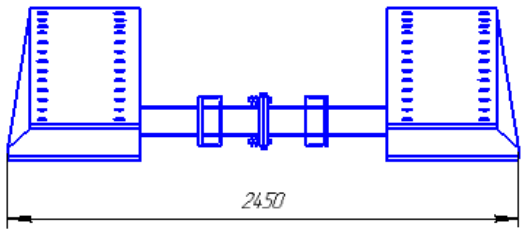

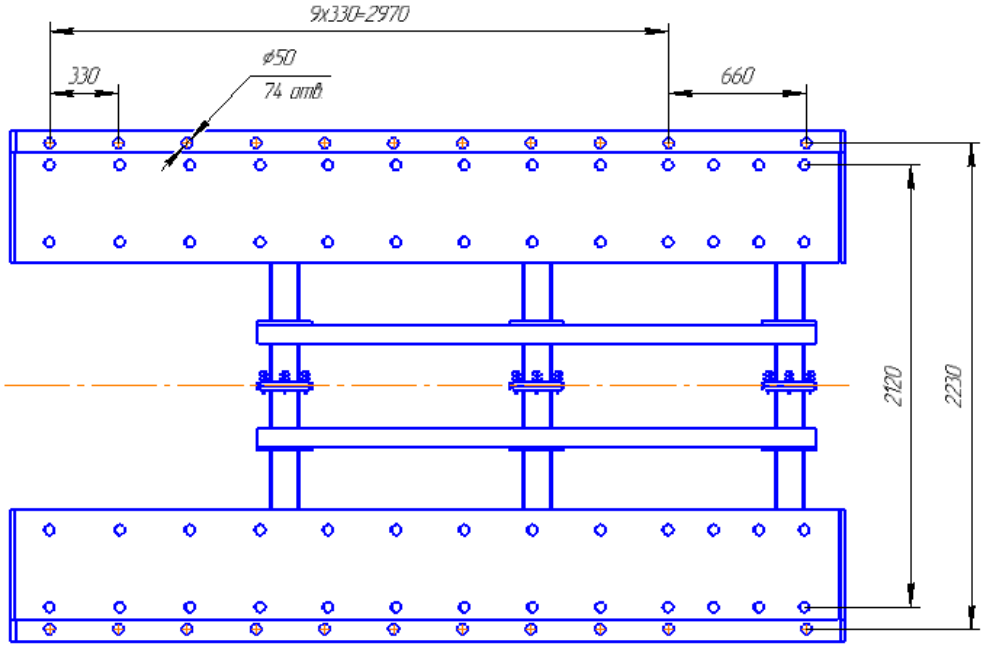

Общая масса 3016 кг.